راهنمای نصب، برنامه‌ریزی و کاربری BFT VISTA SL

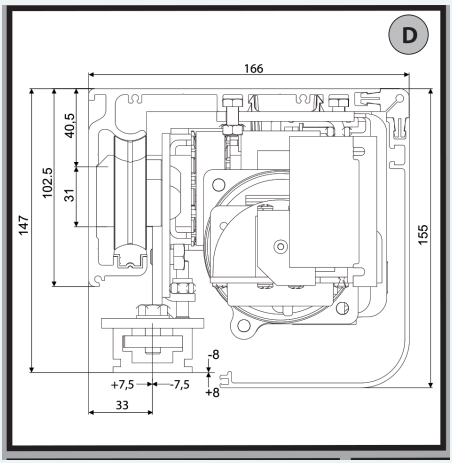

نصب مکانیکی مدل‌های تک‌لنگه و دولنگه، سیم‌بندی برد ARIA، جدول کامل پارامترها و توابع، ریموت، تنظیم خودکار، اتصال سریال، عیب‌یابی و آزادسازی دستی.

کاربرد و ایمنی نصب

اپراتور دولنگه VISTA SL2 اپراتور تک‌لنگه و VISTA SL1 درب کشویی شیشه‌ای است. مدل تک‌لنگه از کارخانه با بازشو در سمت چپ PU ارسال می‌شود؛ تغییر جهت باید مطابق آرایش نصب همان مدل انجام شود. این راهنما مربوط به سند D811590 00100_01 و برد ARIA است؛ مشخصات و دستورهای آن با نسخه روی دستگاه تطبیق داده شوند.

نصب فقط توسط نصاب حرفه‌ای و آموزش‌دیده و برای کاربرد تعریف‌شده انجام شود. بسته‌بندی، مواد شیمیایی و وسایل فرمان مانند ریموت از دسترس کودکان دور باشند. دستگاه در محیط قابل اشتعال نصب نشود. بستر نصب، احتمال برخورد، فضای حرکت و تراز لنگه‌ها پیش از کار بررسی شوند؛ تجهیزات در دسترس یا نصب زیر ارتفاع ۲٫۵ متر به‌طور مناسب محافظت شوند. کنترل‌ها در دید، بیرون مسیر حرکت و در صورت نیاز دور از دسترس افراد غیرمجاز قرار گیرند.

توجه

پیش از هر کار روی سیستم، برق اصلی و باتری را جدا کنید. اجزای فلزی و درب به زمین متصل شوند؛ فتوسل و دیگر حفاظت‌های لازم برای جلوگیری از ضربه و گیرکردن نصب و آزموده شوند.

کاربرد و ایمنی نصب

سند به دستورالعمل‌های اروپایی EEC/2004/108، EN12978 و EEC/و 2006/95 98/37/EEC، 99/05/EEC اشاره می‌کند؛ این ارجاع‌ها مربوط به چاپ همان دفترچه‌اند. قطعات اصلی BFT استفاده و تعمیر فقط در محدوده مجاز سازنده انجام شود. تغییر خودسرانه و استفاده پیش‌بینی‌نشده مسئولیت سازنده را رفع می‌کند. دستورهای نصب و کاربری برای سرویس آینده نگهداری شوند.

کابل ورودی حداقل سه‌رشته ۱٫۵ میلی‌متر مربع باشد؛ برای کابل محافظت‌نشده H07 RN-F یا بالاتر و برای کابل محافظت‌شده حداقل H05 VV-F ذکر شده است. کابل برق شهر از کابل فرمان و تغذیه کم‌ولتاژ جدا و در ورودی ترانس مهار شود. حفاظت نشتی ۰٫۰۳ آمپر و کلید قطع مناسب در نظر گرفته شود. مقدار نامتعارف «۳٫۵ متری» برای فاصله کنتاکت کلید قطع قابل اتکا نیست؛ آن عبارت معیار اجرایی قابل اتکا نیست و مشخصات کلید قطع باید از نسخه فنی دستگاه تعیین شود.

مشخصات مکانیکی و الکتریکی

مشخصه	مقدار
بازشوی SL1	۷۵۰ تا ۲۵۰۰ میلی‌متر
بازشوی SL2	۸۰۰ تا ۲۹۰۰ میلی‌متر
وزن SL1	حداکثر ۱۵۰ کیلوگرم
وزن SL2	حداکثر دو لنگه ۱۲۰ کیلوگرمی
برق ورودی	230 V AC ±10%, 50 Hz
فیوز ۲۳۰ ولت	T-3.15 A نیز ؛ در شکل نسخه ۱۱۰ ولت T-1.6 A آمده است.
برق جانبی	24 V AC / 500 mA
برق جانبی ایمن	24 V DC / 180 mA
جریان موردنیاز	۱ آمپر
سرعت باز/بسته	تا ۲ متر بر ثانیه SL2 تا ۱ متر بر ثانیه؛ SL1

مشخصات مکانیکی و الکتریکی

مشخصه	مقدار
سرعت کند خودکار	ده تا بیست سانتی‌متر بر SL2 پنج تا ده و SL1 ثانیه
دما داخل کاور	صفر تا ۵۰ درجه سانتی‌گراد
چرخه کار	بدون محدودیت تا ۲۵ درجه سانتی‌گراد طبق مشخصات این مدل
باتری اختیاری	دو باتری ۱۲ ولت، ۱٫۲ آمپرساعت همراه شارژر
محیط	داخلی؛ درجه IP عددی در این جدول درج نشده است.
گیرنده داخلی	۴۳۳٫۹۲ مگاهرتز؛ رولینگ‌کد با چهار میلیارد حالت
ظرفیت ریموت	۶۳ فرستنده؛ CE-Ready طبق سند

مشخصات مکانیکی و الکتریکی

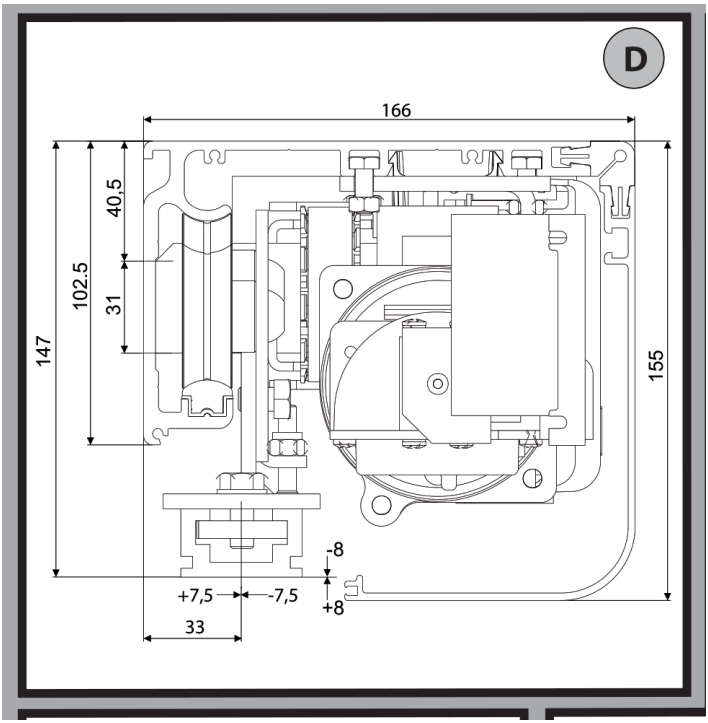

مقطع عرضی اپراتور و محدوده‌های رگلاژ

دریافت تصویر با کیفیت

اجزا، کاور و ورودی کابل

شماره AA	جزء
۱	شاسی اصلی
۲	ترانس، فیوز و تثبیت‌کننده
۳	کنترلر مرکزی
۴	موتور و گیربکس
۵	انکودر نوری تشخیص مسیر و مانع
۶	پولی
۷	تسمه
۸	مجموعه چرخ
۹	پروفیل اتصال فریم به چرخ
۱۰	استوپر لاستیکی انتهای مسیر
۱۱	لولای لاستیکی کاور
۱۲	مسیر عبور کابل

اجزا، کاور و ورودی کابل

شماره AA	جزء
۱۳	شمش آلومینیومی نصب
۱۴	باتری و شارژر، اختیاری BBV
۱۵	قفل الکترومغناطیسی و خلاص‌کن، اختیاری ERV
۱۶	کلید چندحالته SEL
۱۷	شاسی نصب SBV
۱۸	راهنمای کف PGI
۱۹	قطعه رگلاژ راهنمای کف PPR
۲۰	رادار RIP
۲۱	فتوسل FPA
۲۲	کاور CRTV

اجزا، کاور و ورودی کابل

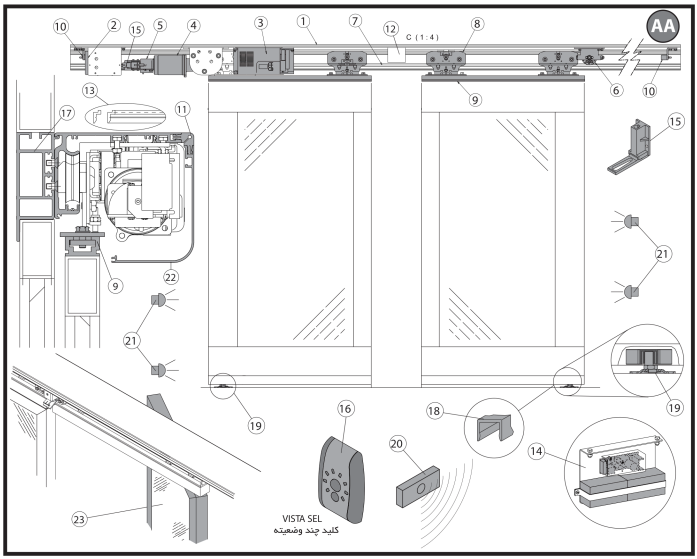

شکل AA؛ جانمایی اجزا و لوازم اختیاری

دریافت تصویر با کیفیت

کاور، لولای لاستیکی و مقطع عرضی مطابق مراحل B مونتاژ شوند. برای جاگذاری نوار لاستیکی از الکل استفاده کنید؛ روغن به کار نبرید. پیچ‌های نصب سرخزینه باشند. برق شهر و مسیر ۲۴ ولت طبق شکل C جداگانه وارد و مهار شوند.

اجزا، کاور و ورودی کابل

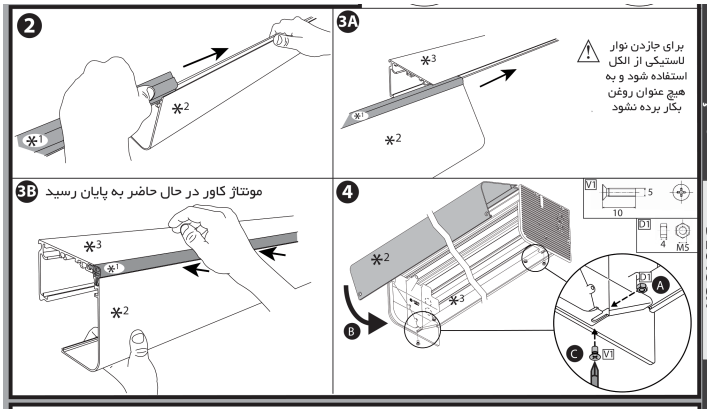

مونتاژ لولا و کاور و بست نهایی

دریافت تصویر با کیفیت

تماس با درب اتوماتیک جوهری

اجزا، کاور و ورودی کابل

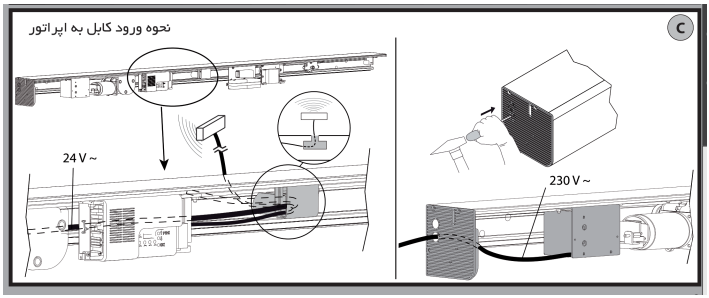

ورودی جداگانه کابل کم‌ولتاژ و برق اصلی

دریافت تصویر با کیفیت

ارتفاع و جانمایی بازشو

ارتفاع نصب از بلندترین نقطه کف در نظر گرفته شود تا لنگه به کف نچسبد؛ سپس با رگلاژ لنگه اصلاح شود. اپراتور باید به علت حرکت و وزن سیستم کاملا تراز و محکم باشد.

نماد	معنی
HT	ارتفاع مقطع اپراتور؛ ۱۴۷ میلی‌متر در شکل
HFT	ارتفاع از کف تا بالای اپراتور

ارتفاع و جانمایی بازشو

نماد	معنی
HGP	فاصله کف و لنگه متحرک
HA	ارتفاع مفید تمام‌شده درب
HFP	ارتفاع لنگه تمام‌شده در نام‌گذاری نقشه؛ در رابطه چاپ‌شده آمده است.
Pf	لنگه ثابت
Am	لنگه متحرک
PU	بازشوی مفید
S	هم‌پوشانی
VP	عرض دهانه
CA	عرض مرتبط با لنگه و هم‌پوشانی در نقشه

رابطه‌های چاپ‌شده عبارت‌اند از HA = HFT - HGP - HT و HFT = HGP + HA + HFP . HT حضور در یکی و HFP در دیگری با هم متفاوت است؛ این دو رابطه بدون بررسی مقطع

ارتفاع و جانمایی بازشو

و ابعاد همان نصب، جایگزین هم نیستند. در تک‌لنگه H، و در دولنگه شکل CA = PU + S و PU = CA - S است. PU = 2 CA.

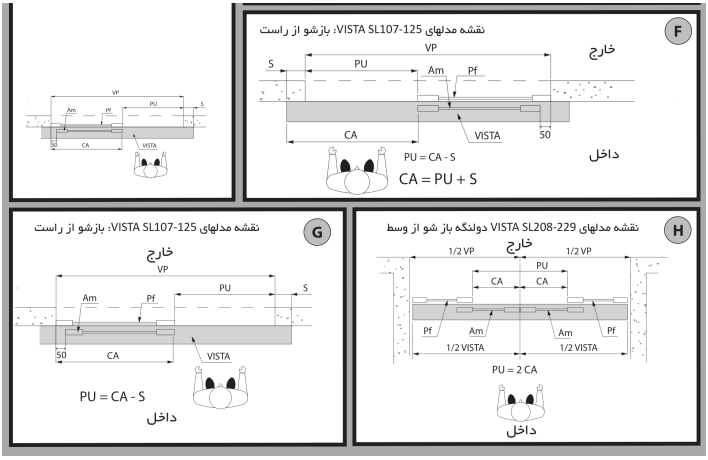

پلان‌های F، G و H؛ بازشوی تک‌لنگه و دوطرفه

دریافت تصویر با کیفیت

تماس با درب اتوماتیک جوهری

نصب شاسی، لنگه و راهنمای کف

سه روش نصب، روی دیوار، روی سقف با SBV و داخل فریم دهانه با SBV هستند. شاسی را می‌توان با رول‌بولت به دیوار متصل کرد. سوراخ‌کاری متناسب با جنس بستر و در امتداد مرکز اپراتور باشد. در نصب دیواری، شمش آلومینیوم را نصب و سپس شاسی را مطابق آن سوراخ کنید؛ فاصله اتصال‌ها بر اساس جنس شاسی ۶۰ تا ۸۰ سانتی‌متر است. نصب سقفی شرح‌داده‌شده برای درب فریم‌لس است.

نصب شاسی، لنگه و راهنمای کف

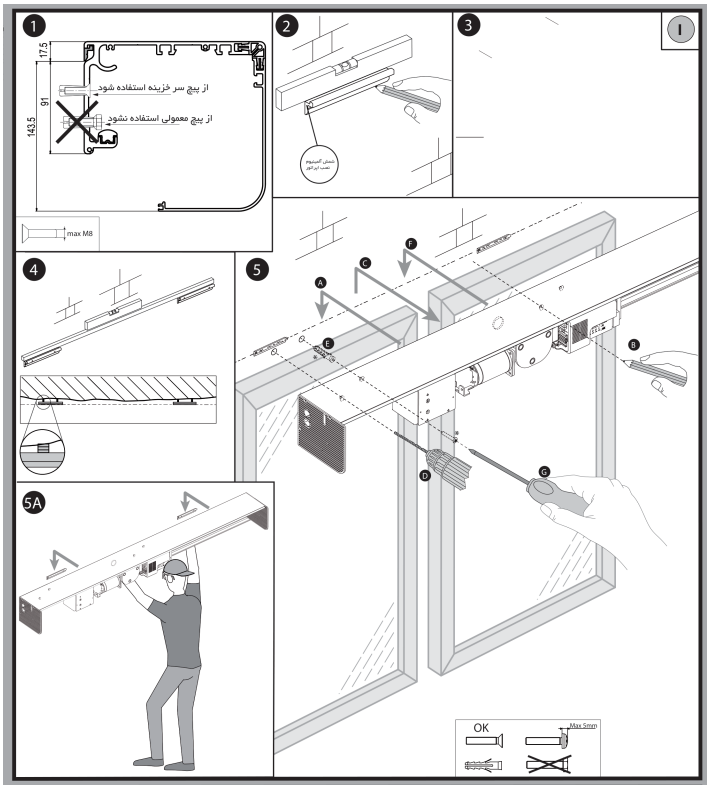

مراحل ا؛ نصب دیواری با شمش و پیچ سرخزینه

دریافت تصویر با کیفیت

تماس با درب اتوماتیک جوهری

نصب شاسی، لنگه و راهنمای کف

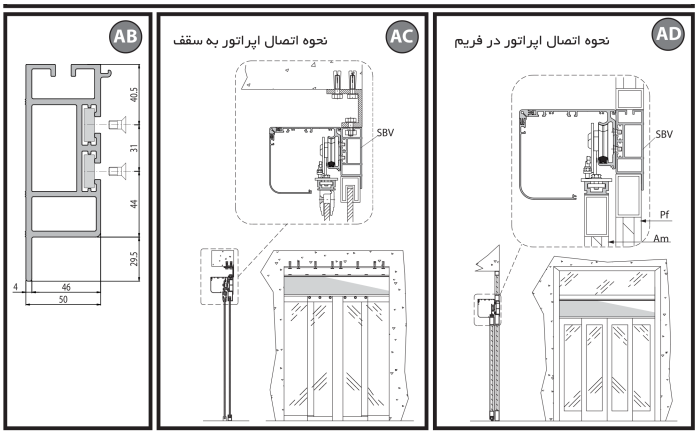

مقاطع AB، AC و AD؛ شاسی SBV، سقف و داخل دهانه

دریافت تصویر با کیفیت

برای فریم‌دار، سوراخ‌های پروفیل آلومینیومی با محل سوراخ‌های فریم منطبق شوند. اگر ضخامت پروفیل داخل فریم کمتر از شش یا هفت میلی‌متر یا وزن فریم بیش از ۱۲۰ کیلوگرم است، تقویت پروفیل یا افزایش اتصال لازم ذکر شده است؛ ظرفیت مدل همچنان باید رعایت شود. در فریم‌لس، برای شیشه ۱۰ تا ۱۲ میلی‌متر است؛ شیشه سوراخ PPA نمی‌شود و لاستیک بین هر دو طرف شیشه و نگهدارنده قرار می‌گیرد.

نصب شاسی، لنگه و راهنمای کف

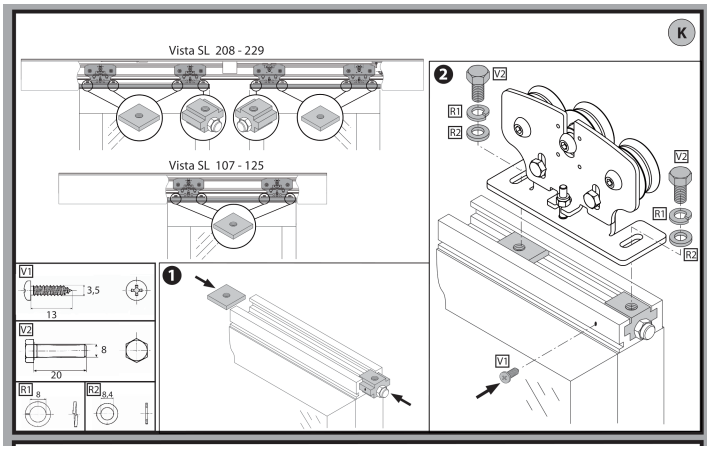

شکل K؛ اتصال پروفیل لنگه به مجموعه چرخ

دریافت تصویر با کیفیت

ارتفاع لنگه مطابق L با آزادکردن بست، تنظیم و محکم‌کردن دوباره اصلاح می‌شود. شکل، رگلاژ ارتفاع منفی/مثبت هشت و فاصله افقی منفی/مثبت هفت میلی‌متر را نشان می‌دهد.

تماس با درب اتوماتیک جوهری

نصب شاسی، لنگه و راهنمای کف

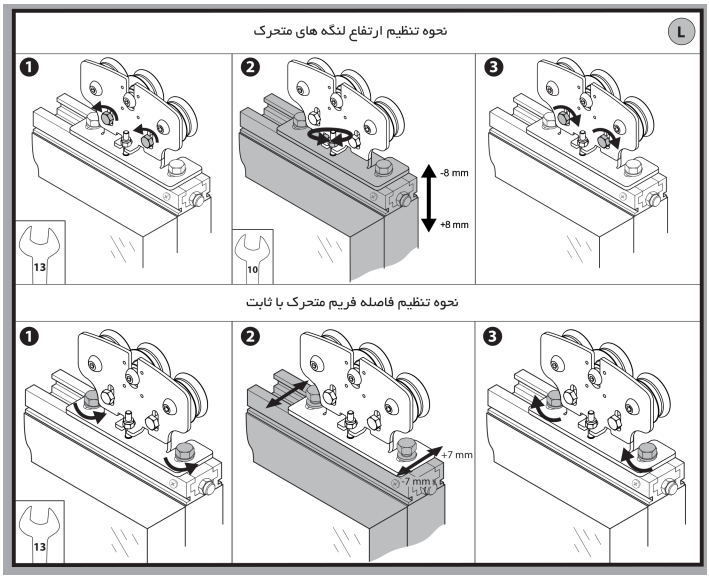

رگلاژ ارتفاع و فاصله لنگه‌های متحرک و ثابت

دریافت تصویر با کیفیت

تماس با درب اتوماتیک جوهری

نصب شاسی، لنگه و راهنمای کف

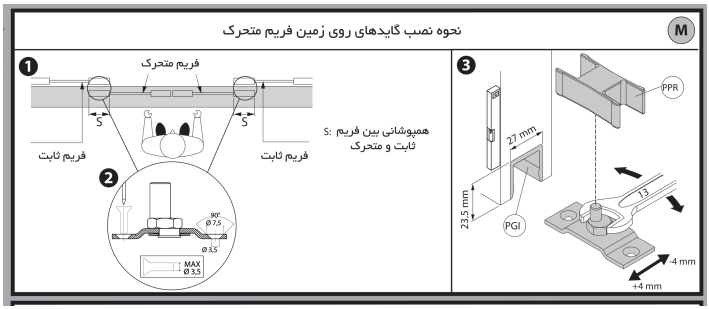

شکل M؛ راهنمای کف PGI و PPR و تنظیم جانبی

دریافت تصویر با کیفیت

تماس با درب اتوماتیک جوهری

نصب شاسی، لنگه و راهنمای کف

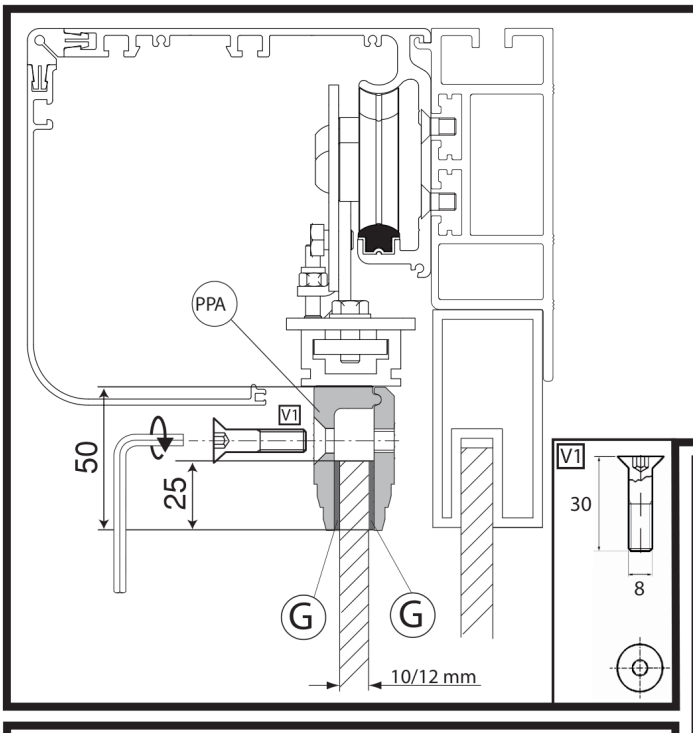

شکل AE؛ PPA، لاستیک‌های شیشه و راهنمای فریم‌لس

دریافت تصویر با کیفیت

تماس با درب اتوماتیک جوهری

استوپر و دسترسی سرویس

استوپر چپ و راست دقیقا با کورس تنظیم شوند؛ کنترلر همین نقاط را به‌عنوان انتهای مسیر یاد می‌گیرد. پیش از جابه‌جایی، برق قطع شود و اتصال به تسمه و هانگر مطابق شکل باشد. پس از بستن درب، بست‌های لنگه و استوپر محکم شوند.

استوپر و دسترسی سرویس

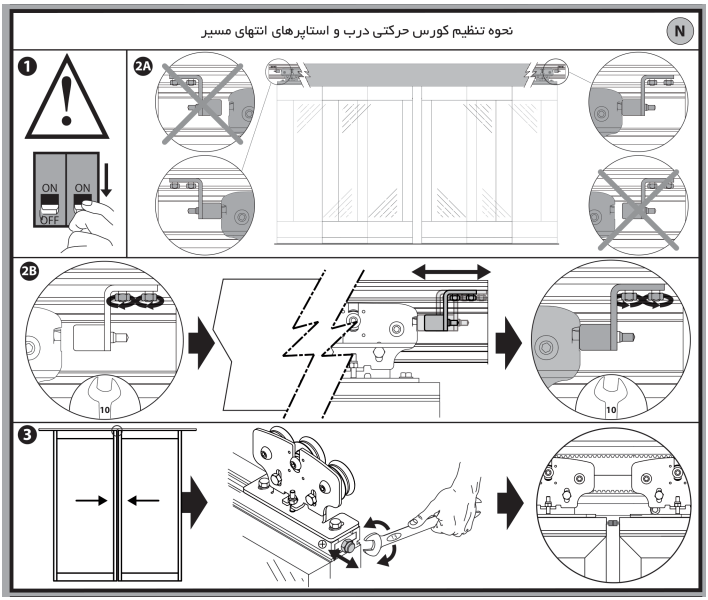

شکل N؛ تنظیم استوپرهای دو انتها و بستن اتصال لنگه

دریافت تصویر با کیفیت

برای بررسی سریع، کاور در وضعیت B شکل O و برای دسترسی کامل در C مهار شود؛ اگر مهار کامل ممکن نیست، کاور برداشته شود. پس از کار کاور به وضعیت بسته A برگردد.

تماس با درب اتوماتیک جوهری

استوپر و دسترسی سرویس

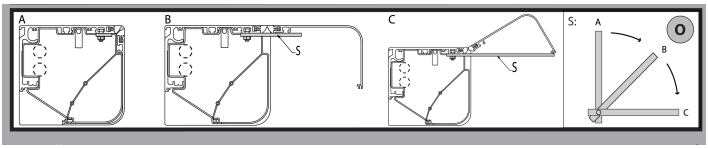

شکل 0؛ وضعیت بسته و دو حالت دسترسی کاور

دریافت تصویر با کیفیت

سیم‌بندی برد ARIA

سیم‌های خروجی کم‌ولتاژ ۲۴ ولت از بقیه جدا و عایق شوند؛ سند حداقل یک لایه عایق یک‌میلی‌متری را نیز ذکر می‌کند. سیم‌ها نزدیک ترمینال جمع و مهار شوند. L فاز، N نول و علامت زمین برای اتصال حفاظتی است. JP18 برای برنامه‌ریز و JP10 برای برد جانبی است.

اتصال کارخانه	کارکرد
JP2 / JP4	ورودی برد از ترانس؛ قهوه‌ای و آبی/سفید مطابق نقشه
JP7 / JP8	موتور؛ قهوه‌ای و آبی/سفید مطابق نقشه
JP12	انکودر

سیم‌بندی برد ARIA

اتصال کارخانه	کارکرد
JP19	قفل مغناطیسی

پایه	کارکرد
۱	مشترک کنترل
۲	ایمنی بازشو، NC
۳	ایمنی بسته‌شدن، NC
۴	توقف دائم، NC ،STOP ؛
۵	رادار بیرون، NO
۶	رادار داخل، NO
۷	شستی بازشو، NO
۸	اضطراری، NO در نقشه؛ نوع عملکرد در پارامتر تعیین می‌شود.
۹	مشترک کنترل

سیم‌بندی برد ARIA

پایه	کارکرد
۱۰	تست/خطای ایمنی بازشو، NO
۱۱	تست/خطای ایمنی بسته‌شدن، NO
۱۲ / ۱۳	مثبت/منفی ۲۴ ولت DC ایمن، حداکثر ۱۸۰ میلی‌آمپر؛ هنگام کار یا انتظار بسته‌شدن
۱۴ / ۱۵	؛ کلید چندحالته و ارتباطB و A به ترتیب ،RS485 سریال
۱۶ / ۱۷	مثبت/منفی تغذیه جانبی، ۲۴ ولت طبق نقشه و جدول AC، حداکثر ۵۰۰ میلی‌آمپر؛ دائم
۱۸ / ۱۹ / ۲۰	وضعیت درب: NO / COM / NC
۲۱ / ۲۲ / ۲۳	آلارم: NO / COM / NC

سیم‌بندی برد ARIA

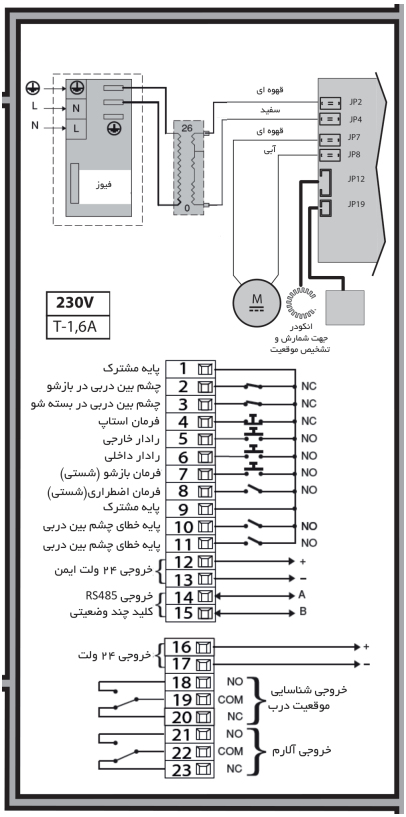

نقشه کامل ورودی‌ها، خروجی‌ها، ترانس، موتور و انکودر

دریافت تصویر با کیفیت

تماس با درب اتوماتیک جوهری

سیم‌بندی برد ARIA

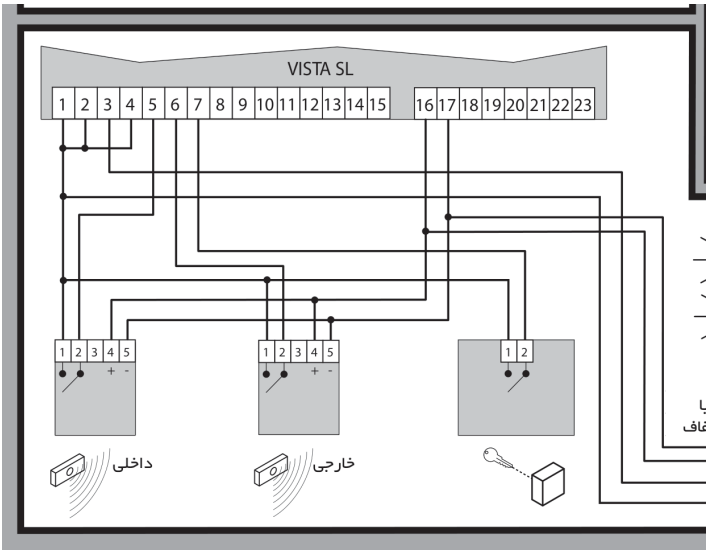

اتصال رادار داخلی و خارجی

دریافت تصویر با کیفیت

تماس با درب اتوماتیک جوهری

سیم‌بندی برد ARIA

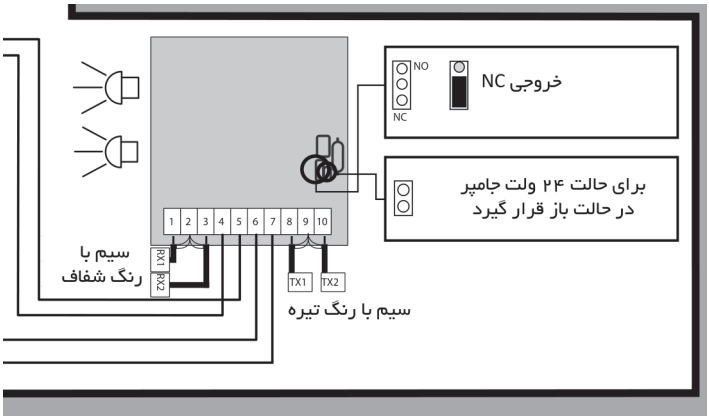

اتصال برد فتوسل؛ خروجی NC و جامپر باز برای تغذیه ۲۴ ولت

دریافت تصویر با کیفیت

تماس با درب اتوماتیک جوهری

سیم‌بندی برد ARIA

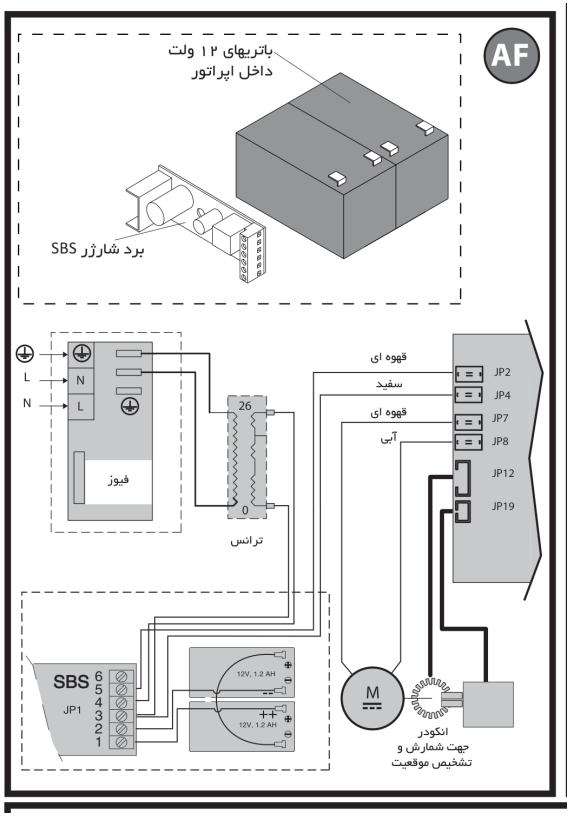

شکل AF؛ دو باتری ۱۲ ولتی و شارژر SBS اختیاری

دریافت تصویر با کیفیت

تماس با درب اتوماتیک جوهری

کلیدهای منو، ریموت و تنظیم خودکار

برای پایین است؛ با - برای بالا و + ،برای ورود یا تأیید OK فشردن هم‌زمان + و - از منو خارج می‌شوید. صفحه آغاز، نسخه نرم‌افزار، تعداد کارکرد بر حسب هزار، تعداد کارکرد از آخرین سرویس بر حسب هزار و شمار ریموت‌ها را نشان می‌دهد. PARAM مقادیر عددی، LOGIC توابع ON/OFF ، بازگردانی DEFAULT زبان و LANGUAGE ،ریموت RADIO تنظیم کارخانه هستند.

منوی RADIO	عملکرد
add open	ثبت کلید برای فرمان بازشو
add key / add 2ch	ثبت کلید/کانال دیگر مطابق نام نمایش همان نسخه
read	خواندن شماره ریموت ثبت‌شده با فشار آن
erase 64	حذف همه ریموت‌ها
cod RX	نمایش کد گیرنده
wk	فعال/غیرفعال‌کردن کددهی با برنامه‌ریز

کلیدهای منو، ریموت و تنظیم خودکار

برای ثبت، کلید مخفی فرستنده را فشار دهید، رها کنید و سپس کلید موردنظر را بزنید؛ متن نمایشگر و تأیید OK یا KO دنبال شود. اولین ریموت ثبت‌شده را علامت بزنید؛ در ثبت دستی نقش مستر دارد و برای ثبت‌های بعد لازم است. امکانات فرستنده مستر، جایگزینی فرستنده، پایگاه CLONIX داده ریموت و مدیریت ارتباط گیرنده را دارد؛ جزئیات تکمیلی مربوط به راهنمای برنامه‌ریز است.

حرکت درب را آغاز می‌کند و سرعت‌های باز و AUTOSET بسته، فاصله‌های ترمز و حرکت آهسته، شتاب، ترمز و گشتاورهای باز و بسته را تنظیم می‌کند. درب سه بار باز و بسته می‌شود؛ نتیجه OK موفق و KO ناموفق است. مسیر در طول یادگیری باید کنترل و ایمن باشد.

کلیدهای منو، ریموت و تنظیم خودکار

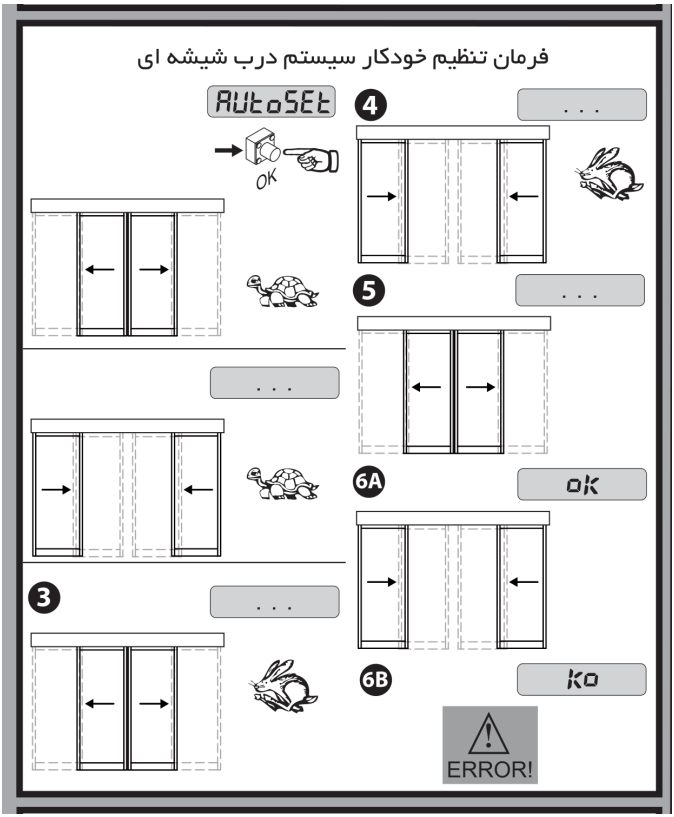

ترتیب حرکات تنظیم خودکار و نتیجه OK یا KO

دریافت تصویر با کیفیت

تماس با درب اتوماتیک جوهری

جدول کامل پارامترهای عددی

گزینه	شرح	کمینه	بیشینه
tCA	بسته‌شدن خودکار، ثانیه	۰	۶۰
cLEAr t.	زمان ترخیص، ثانیه	۱	۹۹
ZonE	شماره زون اتصال سریال	۰	۱۲۷
PArtIAL oPEninG	بازشوی جزئی، درصد	۱۰	۷۰
chAnGE oPEninG	بازشوی فصلی، درصد	۳	۳۰
door ModE	حالت کار درب	۰	۶
rAdAr SEtUP	حالت رادار	۰	۲

جدول کامل پارامترهای عددی

گزینه	شرح	کمینه	بیشینه
EMErGEncy	ورودی اضطراری	۰	۳
bUZZEr	آلارم صوتی	۰	۳
tyPE of Lock	حالت قفل	۰	۵
door StAtUS	خروجی وضعیت درب	۰	۱
ALArMtiME	مهلت مانع پیش از آلارم، ثانیه	۱	۹۰

گزینه	پیش‌فرض
tCA	۴
cLEAr t.	۳۰

جدول کامل پارامترهای عددی

گزینه	پیش‌فرض
ZonE	۰
PArtIAL oPEninG	۵۰
chAnGE oPEninG	۱۲
door ModE	۰
rAdAr SEtUP	۰
EMErGEncy	۰
bUZZEr	۰
tyPE of Lock	۰
door StAtUS	۰
ALArM tiME	۳۰

جدول کامل پارامترهای عددی

گزینه	شرح	کمینه	بیشینه
AccEL.	شتاب	۱	۱۰
brAKE	ترمز	۱	۱۰
oP.dIS t.dEcE L	مسافت کاهش سرعت بازشو، سانتی‌متر	۱۰	۷۰
cL.dIS t.dEcE L	مسافت کاهش سرعت بسته، سانتی‌متر	۱۰	۷۰
oP.dIS t.SLow d	مسافت سرعت کم بازشو، سانتی‌متر	۱	۲۰
cL.dIS t.SLow d	مسافت سرعت کم بسته، سانتی‌متر	۱	۲۰
oP SP EEd	سرعت بازشو، درصد	۴	۹۹

جدول کامل پارامترهای عددی

گزینه	شرح	کمینه	بیشینه
cL SP EEd	سرعت بسته‌شدن، درصد	۴	۹۹
oPtor QUE	گشتاور بازشو، درصد	۱	۹۹
cLStor QUE	گشتاور بسته، درصد	۱	۹۹

گزینه	پیش‌فرض
AccEL.	۵
brAKE	۵
oP.dISt.dEcEL	۵۰
cL.dISt.dEcEL	۵۰

جدول کامل پارامترهای عددی

گزینه	پیش‌فرض
oP.dISt.SLowd	۲
cL.dISt.SLowd	۲
oP SPEEd	۶۰
cL SPEEd	۶۰
oPtorQUE	۷۵
cLStorQUE	۷۵

شتاب، ترمز، فاصله‌های کاهش سرعت، سرعت‌های باز و بسته و گشتاورها در AUTOSET تنظیم می‌شوند. پس از تغییر دستی موارد مرتبط، پیام SET و آلارم صوتی می‌توانند ظاهر شوند. در شرح شتاب و ترمز، بازه صفر تا ده نوشته شده، ولی ستون کمینه هر دو یک است؛ عدد جدول و رفتار نسخه واقعی برد با هم بررسی شوند. در شرح حالت درب، حالت‌های ۷ و ۸ نیز برای دو درب آمده، اما جدول عددی

جدول کامل پارامترهای عددی

حداکثر ۶ نوشته است؛ دسترسی به آن حالت‌ها را نباید برای همه نسخه‌ها فرض کرد.

توابع روشن و خاموش

تابع نمایش گر	ON	OFF
tCA	بسته‌شدن خودکار فعال	غیرفعال
Antl P Anlc	در قطع برق با باتری، درب کامل باز و تا برگشت برق باز می‌ماند.	کار عادی با باتری تا رسیدن ولتاژ به کمتر از ۲۰ ولت
MAStE r	مستر اتصال سریال	پیرو
rEvoLv inG	دو درب توأم	یک درب مستقل
int Ext	درب خروج در سامانه دو درب طبق شرح سند	درب ورود

توابع روشن و خاموش

تابع نمایشگر	ON	OFF
tESt Phot oPEn	تست ایمنی بازشو	بدون تست
tESt Phot cLoSE	تست ایمنی بسته‌شدن	بدون تست
rAM bLow coP	اعمال حرکت معکوس پیش از بازشو برای رهایی قفل	بدون این عمل
FixEd codE	در شرح فارسی: رولینگ‌کد	در شرح فارسی: کد ثابت
rAdio ProG	ثبت ریموت از ریموت	غیرفعال

پیش‌فرض تمام توابع این جدول OFF است. عنوان Fixed code آن سازگار نیست؛ حالت امنیت کد را ON/OFF با شرح

توابع روشن و خاموش

با راهنمای همان گیرنده و نسخه برد تعیین کنید. حفاظت مانع با گشتاور تنظیم می‌شود؛ با رسیدن به حد تعیین‌شده، جهت حرکت عوض می‌شود.

رفتار حالت‌های درب و رادار

حالت	رفتار
۰؛ استاندارد	فرمان شستی: بازشدن سریع و بسته‌شدن کند؛ با فرمان ماندگار، زمان ترخیص صفر است و پس از قطع فرمان، مهلت ترخیص آغاز می‌شود. در این نوع بسته‌شدن، ایمنی درب را متوقف می‌کند و رادارها در زمان فرمان شستی غیرفعال‌اند.
۱؛ بسته در روز	بسته‌شدن آهسته و ماندن در بسته؛ پانیک فعال؛ فقط شستی بازشو شروع می‌کند؛ ایمنی در بسته‌شدن توقف ایجاد می‌کند.
۲؛ بسته در شب	پانیک غیرفعال؛ فقط شستی بازشو شروع می‌کند؛ ایمنی در بسته‌شدن توقف ایجاد می‌کند.
۳؛ کاملا باز	بازشدن آهسته و بازماندن

رفتار حالت‌های درب و رادار

حالت	رفتار
۴؛ باز جزئی ثابت	بازشدن آهسته تا مقدار بازشوی جزئی و ماندن در آن
۵؛ نیمه‌بازشو	رفتار استاندارد با عرض بازشوی جزئی
۶؛ فصلی	حرکت کند تا عرض فصلی؛ فقط شستی شروع می‌کند؛ بسته‌شدن خودکار غیرفعال؛ ایمنی هنگام بسته‌شدن توقف می‌دهد.
۷؛ دو درب به داخل	بیرونی بسته در روز و داخلی کاملا باز
۸؛ دو درب به خارج	بیرونی کاملا باز و داخلی بسته در روز

در حالت استاندارد، رادار داخل یا خارج درب را سریع باز می‌کند؛ پس از مهلت بسته‌شدن خودکار بسته می‌شود و تحریک رادار هنگام بسته‌شدن، درب را دوباره باز می‌کند. اگر در این حالت فرمان شستی داده شود، زمان ترخیص منتظر نمی‌ماند و زمان خودکار آغاز می‌شود. ایمنی بازشو، حرکت باز را تا رفع مانع متوقف و در حالت باز از بسته‌شدن جلوگیری

رفتار حالت‌های درب و رادار

می‌کند. ایمنی بسته‌شدن، جهت بسته را معکوس می‌کند و در حالت باز مانع بسته‌شدن می‌شود. STOP حرکت را متوقف و پذیرش فرمان را قطع می‌کند.

حالت رادار	فعال
۰	هر دو رادار
۱	فقط داخل
۲	فقط خارج

قفل، اضطراری و آلارم

حالت قفل	رفتار
۰	قفل همیشه فعال و دارای ولتاژ
۱	فقط در بسته کامل
۲	هر بار توقف درب
۳	پس از بیش از ۲۰ ثانیه سکون

قفل، اضطراری و آلارم

حالت قفل	رفتار
۴	مقاومت موتور با نیروی بیش از ۱۰ نیوتن هنگام فشار
۵	مقاومت موتور با حداکثر توان در برابر بازکردن

اضطراری	نوع و رفتار هنگام فعال‌بودن ورودی
۰	؛ بازماندن درب NO
۱	؛ بسته‌شدن درب NO
۲	؛ بسته‌ماندن درب NC
۳	؛ بازشدن درب NC

آلارم صوتی	رفتار
۰	در باز و بسته‌شدن خاموش
۱	آغاز هر بازشو

قفل، اضطراری و آلارم

آلارم صوتی	رفتار
۲	آغاز هر باز و بسته‌شدن
۳	تمام مدت کار

خروجی آلارم با باقی‌ماندن مانع میان فتوسل‌ها بیش از زمان آلارم، اعلام برخورد با مانع یا تلاش بازکردن اجباری در حالت قفل ۴ و ۵ فعال می‌شود. رسیدن درب به انتهای مسیر یا فشردن STOP آن را غیرفعال می‌کند. خروجی وضعیت در حالت صفر وقتی درب کاملا بسته نیست و در حالت یک وقتی کاملا باز نیست فعال است.

ارتباط سریال و دو درب

با کابل دورشته و حداکثر طول ۲۵۰ متر، اپراتورها از طریق زیر فرمان مستر کار می‌کنند. هر زون شماره دارد و RS485 شماره‌ها با برنامه‌ریز تنظیم می‌شوند؛ متن شماره زون صفر را نشانه مستر می‌داند و تابع Master نیز باید با نقش دستگاه هماهنگ باشد. فرمان‌های گروهی شامل بازشو با شستی، بسته در شب، بسته در روز، بازشوی جزئی و فعال/غیرفعال‌کردن رادارهای داخل و خارج هستند.

ارتباط سریال و دو درب

در اتصال دو درب، درب بیرونی شماره یک و درونی شماره دو و سه رادار A بیرون، B میانی و C داخل هستند. طبق شکل OFF در شماره دو Int Ext هر دو روشن است؛ AG، Revolving و در شماره یک ON نشان داده شده است. نام‌گذاری این تابع با شرح فارسی جدول توابع نیز تطبیق داده شود.

ارتباط سریال و دو درب

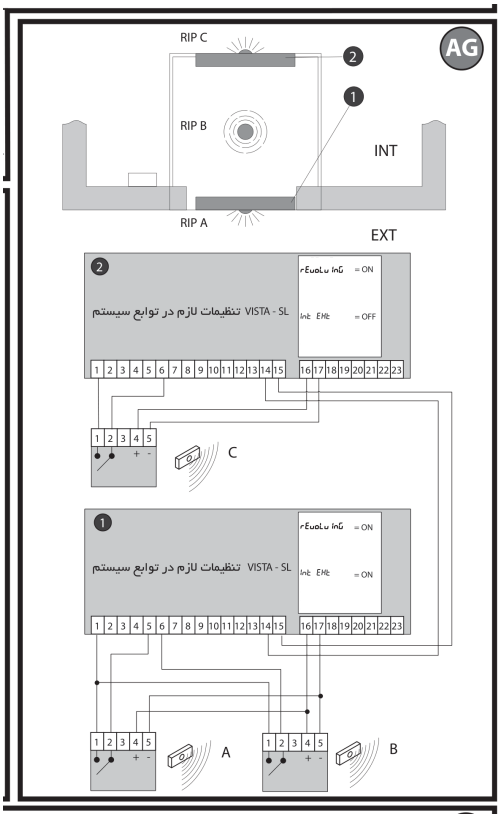

شکل AG؛ سه رادار و اتصال دو درب

دریافت تصویر با کیفیت

تماس با درب اتوماتیک جوهری

ارتباط سریال و دو درب

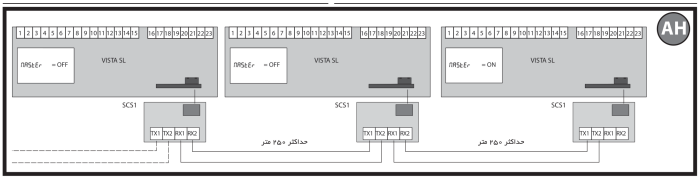

شکل AH؛ برد SCS1 و اتصال مستر و پیرو با RS485

دریافت تصویر با کیفیت

پیام‌های عیب‌یابی و نمودار حرکت

کد	شرح
StoP	ورودی STOP فعال
KEy	ورودی شستی بازشو فعال
int	رادار داخل فعال
Eht / Ext	رادار خارج فعال؛ شکل نمایش نسخه بررسی شود.
oPPh	ایمنی بازشو فعال
cLPh	ایمنی بسته‌شدن فعال

تماس با درب اتوماتیک جوهری

پیام‌های عیب‌یابی و نمودار حرکت

کد	شرح
EMEr	اضطراری فعال
AMP	برخورد با مانع
Er01	خطای تست ایمنی بازشو
Er02	خطای تست ایمنی بسته‌شدن
Er11 / Er19	خطای درایو موتور طبق شکل
Er21	قطع یا خطای انکودر
Er51	خطای ارتباط سریال اپراتورها
Er53	خطای ارتباط دو درب
SEt	در حال تنظیم پارامترها

پیام‌های عیب‌یابی و نمودار حرکت

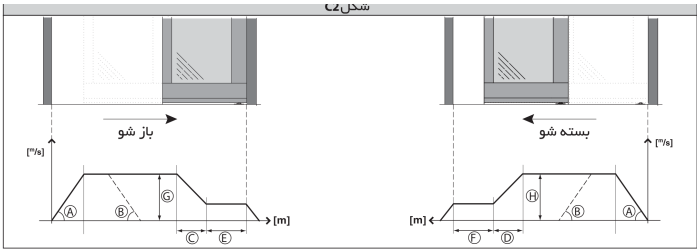

شکل C2: فازهای شتاب، ترمز، حرکت آهسته و زمان بازماندن

دریافت تصویر با کیفیت

پیش از تحویل چند چرخه آهسته برای کنترل کشش تسمه انجام دهید؛ اگر تسمه پولی را می‌لرزاند، کشش را اصلاح و همه پیچ‌ها را محکم کنید. ایمنی‌ها، فرمان دستی، رادارها، بازشوی اضطراری و همه حالت‌های کلید را آزمایش کنید. در کار کاملا خودکار، سلامت همه حفاظت‌ها ضروری است؛ هر عیب پیش از استفاده رفع شود.

کاربری، آزادسازی و نگهداری

کاربران با خطرهای مسیر حرکت و روش فرمان آشنا شوند. افراد و اشیا در مسیر نمانند و کودکان به قطعات و ریموت دسترسی نداشته باشند. اگر قفل آزاد نشده است، به لنگه فشار وارد نکنید. هنگام خرابی برق را قطع، دستگاه را طبق

کاربری، آزادسازی و نگهداری

روش آموزش‌داده‌شده آزاد و با سرویس تماس بگیرید. هنگام تعمیر از درب استفاده نشود.

بدون قفل و باتری، در قطع برق یا خرابی می‌توان لنگه‌ها را دستی باز کرد. با قفل برقی، ابتدا خلاص‌کن سیمی را فعال کنید تا قفل انتهای موتور آزاد شود، سپس لنگه را در جهت بازشدن حرکت دهید؛ پس از رفع عیب، خلاص‌کن به حالت عادی برگردد. نصاب باید روش آزادسازی و بازگرداندن را به کاربر آموزش دهد.

کاربری، آزادسازی و نگهداری

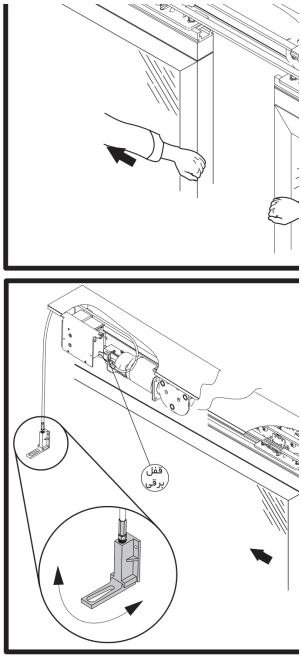

شکل آزادسازی دستی و رهاکردن قفل برقی

دریافت تصویر با کیفیت

تماس با درب اتوماتیک جوهری

کاربری، آزادسازی و نگهداری

پیش از نظافت، برق اصلی و یک سیم باتری جدا شود. ریل و مسیر لنگه، فاصله چرخ‌ها، کابل‌ها، تسمه و قطعات از نظر آلودگی، آسیب و لقی بررسی شوند. فتوسل‌ها منظم تمیز شوند؛ آلودگی ممکن است مانع بسته‌شدن شود. تشخیص مانع باید پیش از برخورد درب رخ دهد. سرویس سالی یک بار و همچنین پس از هر یک میلیون کارکرد با فرد آموزش‌دیده هماهنگ شود.

صدای عادی طبق سند از ۷۰ دسی‌بل بیشتر نیست؛ افزایش صدا نیازمند بررسی قطعات متحرک است. اگر رفع عیب ممکن نیست، برق تا مراجعه متخصص قطع بماند. برای جابه‌جایی، برق و تجهیزات الکتریکی جدا، اپراتور از شاسی باز و قطعات به ترتیب دمونتاژ شوند؛ قطعه آسیب‌دیده یا غیرقابل‌بازشدن تعویض شود. برای بازیافت، برق و باتری جدا و قطعات الکتریکی، آلومینیوم، پلاستیک و لاستیک تفکیک و به مرکز مربوط تحویل شوند.