جوهری
JOHARI DOOR



کاربری و برنامه‌ریزی کنترل تردد CLS-ST52

ثبت و حذف کارت و رمز، حالت‌های دسترسی، رله، هشدار، Wi-Fi، پشتیبان‌گیری، تنظیم نشانگرها، بازنشانی و سیم‌بندی مستقل یا کارتخوان.

شروع راهنما

فهرست راهنما

۱ معرفی و مشخصات

۲ نشانگر نور و صدا

۳ نشانه‌های فرمان و مدیریت اصلی

۴ ثبت کاربر با شناسه، کارت یا رمز

۵ روش دسترسی و تغییر رمز کاربر

تماس و نشانی

تماس با درب اتوماتیک جوهری

فهرست راهنما

۶ رله، کنتاکت درب، Wi-Fi و پشتیبان

۷ امنیت، بوق، نور و حالت کارتخوان

۸ بازنشانی و نصب دیواری

۹ رنگ سیم و کارکرد

۱۰ نقشه‌ها و اقلام بسته

تماس و نشانی

تماس با درب اتوماتیک جوهری

معرفی و مشخصات

کنترل تردد مستقل دارای صفحه‌کلید، کارتخوان و CLS-ST52 و قابلیت مقابله با Atmel USA است. ریزپردازنده Wi-Fi تداخل در معرفی آن آمده است. کاربردهای ذکرشده شامل ساختمان مسکونی، مغازه، محل عمومی و دیگر کسب‌وکارهاست. روش‌های دسترسی شامل کارت، رمز، کارت‌به‌همراه رمز و اپلیکیشن موبایل است؛ دفترچه روش کار خود اپلیکیشن را شرح نمی‌دهد.

ویژگی‌ها: مصرف کار حدود ۳۰ میلی‌آمپر و آماده‌به‌کار کمتر از ۳۰ میلی‌آمپر، خروجی Wiegand 26، پاسخ حدود ۰٫۱ ثانیه پس از خواندن کارت، نور پس‌زمینه برای محیط تاریک و پشتیبانی از زنگ بیرونی.

مشخصه	مقدار درج‌شده
ولتاژ	12-24 V DC
ظرفیت	۱۰٬۰۰۰ کاربر
فاصله خواندن کارت	۲ تا ۵ سانتی‌متر

تماس با درب اتوماتیک جوهری

معرفی و مشخصات

مشخصه	مقدار درج‌شده
زمان حفاظت اتصال کوتاه خروجی	حداکثر ۱۰۰ میکروثانیه
جریان آماده‌به‌کار	حداکثر ۳۰ میلی‌آمپر
بار خروجی قفل	حداکثر ۳ آمپر
بار خروجی آلارم	در جدول اصل، حداکثر ۲۰ آمپر نوشته شده است؛ پیش از اتصال بار، ظرفیت مجاز واقعی همان دستگاه از سازنده کنترل شود.
دمای عملکرد	-40°C ... +60°C
رطوبت	۱۰ تا ۹۰٪
زمان رله درب	۰ تا ۳۰۰ ثانیه

توجه

جدول فنی، ورودی ۱۲ تا ۲۴ ولت DC را ذکر می‌کند، ولی جدول سیم و هر سه نقشه تغذیه ۱۲ ولت دارند. پیش از اتصال، پلاک نسخه نصب‌شده ملاک باشد. مقدار غیرمعمول بار آلارم در شرح فنی، مجوز اتصال مستقیم بار پرجریان نیست.

تماس با درب اتوماتیک جوهری

معرفی و مشخصات

شکل ۱. نمای بدنه و صفحه‌کلید CLS-ST52

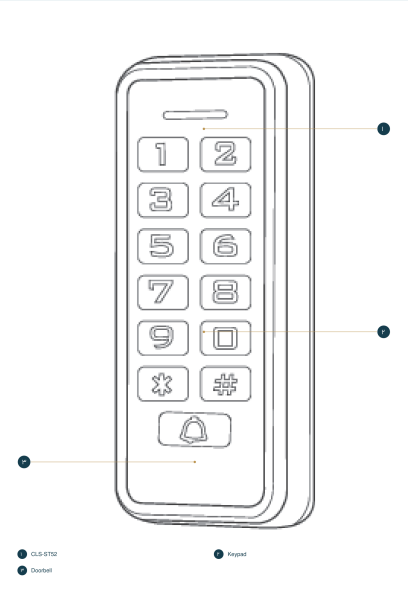

دریافت تصویر با کیفیت بالا

جدول مرتبط با تصویر

تماس با درب اتوماتیک جوهری

معرفی و مشخصات

راهنمای شماره‌های شکل ۱

شماره شکل	علامت یا جزء	شرح
۱	CLS-ST52	بدنه دستگاه CLS-ST52
۲	Keypad	صفحه‌کلید عددی و کلیدهای * و #
۳	Doorbell	کلید زنگ

نشانگر نور و صدا

وضعیت	LED	صدا
آماده‌به‌کار	قرمز	ندارد
فشار کلید	بدون رنگ مشخص در جدول	یک بوق
عملیات موفق	سبز	یک بوق بلند

بازگشت به تصویر

تماس با درب اتوماتیک جوهری

نشانگر نور و صدا

وضعیت	LED	صدا
عملیات ناموفق	بدون رنگ مشخص	سه بوق
ورود به برنامه‌ریزی	قرمز	یک بوق بلند
داخل برنامه‌ریزی	نارنجی	ندارد
خروج از برنامه‌ریزی	قرمز با چشمک آرام	یک بوق بلند
بازشدن درب	سبز	یک بوق بلند
آلارم	قرمز با چشمک سریع	زنگ هشدار

نشانه‌های فرمان و مدیریت اصلی

همه فرمان‌ها از چپ به راست وارد شوند. ADMIN رمز مدیریت، NEW رمز مدیریت تازه، ID شماره کاربر از ۱ تا ۱۰،۰۰۰، ،شماره ۸ تا ۱۰ رقمی کارت CARDNO ،خواندن کارت CARD رمز قبلی کاربر است. علامت OLD رمز ۴ تا ۶ رقمی و PIN سه‌نقطه یعنی می‌توان ثبت یا حذف چند کارت را پشت سر هم ادامه داد. رمز مدیریت کارخانه 999999 است؛ در فراموشی، بازنشانی کارخانه لازم می‌شود.

تماس با درب اتوماتیک جوهری

نشانه‌های فرمان و مدیریت اصلی

عملیات	فرمان از چپ به راست	توضیح
تغییر رمز مدیریت	* ADMIN # 0 NEW # NEW #	رمز تازه دو بار وارد شود.
ثبت کارت	* ADMIN # 1 CARD ... #	چند کارت با یک بار ورود مدیر قابل ثبت‌اند.
حذف کارت	* ADMIN # 2 CARD ... #	چند کارت را پشت سر هم بخوانید.
حذف همه کاربران	* ADMIN # 2000 #	اطلاعات همه کاربران کارت و رمز حذف می‌شود.
افزودن رمز عمومی	* ADMIN # 66 # PIN #	رمز ۴ تا ۶ رقمی؛ فقط یک رمز عمومی تعریف می‌شود.

تماس با درب اتوماتیک جوهری

نشانه‌های فرمان و مدیریت اصلی

عملیات	فرمان از چپ به راست	توضیح
حذف رمز عمومی	* ADMIN # 67 #	در جدول کوتاه صفحه ۴، واردکردن PIN پس از 67 نیز آمده؛ جدول تفصیلی صفحه ۷ فقط 67 # را ذکر می‌کند.
تطبیق Wi-Fi	* ADMIN # 63 #	فرمان تطبیق؛ مراحل اپلیکیشن در سند نیامده است.

توجه

حذف همه کاربران با بازنشانی کارخانه تفاوت دارد؛ بازنشانی طبق این سند، کاربران را حذف نمی‌کند. پیش از فرمان 2000، از حذف کامل کارت‌ها و رمزهای کاربران مطمئن شوید.

ثبت کاربر با شناسه، کارت یا رمز

عملیات	فرمان از چپ به راست	توضیح
شماره کارت و خودکار ID	* ADMIN # 1 CARDNO ... #	شناسه کاربر خودکار در محدوده ۱ تا ۱۰,۰۰۰ تولید می‌شود.
مشخص و ID کارت	* ADMIN # 1 ID # CARD # . .. #	برای یافتن و حذف ساده‌تر، کارت را با شناسه معین ثبت کنید.
و شماره ID کارت	* ADMIN # 1 ID # CARDN O # ... #	شناسه و شماره ۸ تا ۱۰ رقمی کارت ثبت می‌شوند.
کاربر رمزی	* ADMIN # 1 ID # PIN # ... #	چهار تا شش رقم PIN باشد؛ 1234 را نمی‌توان برای رمز کاربر انتخاب کرد.
حذف با شماره کارت	* ADMIN # 2 CARDNO ... #	برای کارت شکسته یا گم‌شده با شماره معلوم.
حذف با ID	* ADMIN # 2 ID #	برای کارت گم‌شده با شناسه کاربر معلوم.

تماس با درب اتوماتیک جوهری

ثبت کاربر با شناسه، کارت یا رمز

در جدول حذف صفحه ۶، یک ردیف با عنوان «معرفی شماره کاربر + شماره کارت» و فرمان آغازشونده با 1 تکرار شده است؛ آن ردیف ثبت کاربر است و نباید به‌عنوان فرمان حذف استفاده شود.

روش دسترسی و تغییر رمز کاربر

عملیات	فرمان از چپ به راست	توضیح
فقط کارت	* ADMIN # 30 #	صفحه‌کلید برای ورود استفاده نمی‌شود.
کارت و رمز با هم	* ADMIN # 31 #	پس از فعال‌سازی، رمز اولیه کاربر باید تغییر کند.
کارت یا رمز	* ADMIN # 32 #	حالت پیش‌فرض.

روش دسترسی و تغییر رمز کاربر

عملیات	فرمان از چپ به راست	توضیح
تغییر رمز با کارت	* CARD 1234 # PIN # PIN #	بدون ورود به برنامه‌ریزی؛ 1234 رمز اولیه کارخانه کاربر است.
تغییر رمز با ID	* ID # OLD # PIN # PIN #	بدون ورود به برنامه‌ریزی؛ رمز تازه دو بار وارد شود.

تماس با درب اتوماتیک جوهری

رله، کنتاکت درب، Wi-Fi و پشتیبان

عملیات	فرمان از چپ به راست	توضیح
زمان بازبودن قفل	* ADMIN # 4 TIME #	بین ۰ تا ۳۰۰ TIME ثانیه؛ پیش‌فرض پنج ثانیه.
زمان آلارم	* ADMIN # 5 TIME #	بین ۰ تا ۹۹ TIME دقیقه؛ پیش‌فرض صفر.
حسگر وضعیت درب خاموش	* ADMIN # 60 #	پیش‌فرض؛ باز یا بسته‌بودن کنترل نمی‌شود.
حسگر وضعیت درب روشن	* ADMIN # 61 #	وضعیت درب بررسی و در شرایط غیرمعمول هشدار فعال می‌شود.
تطبیق Wi-Fi	* ADMIN # 63 #	آماده‌سازی تطبیق اتصال بی‌سیم.
رمز عمومی	* ADMIN # 66 # PIN #	فقط یک رمز عمومی چهار تا شش رقمی.
حذف رمز عمومی	* ADMIN # 67 #	صورت فرمان در جدول تفصیلی.

تماس با درب اتوماتیک جوهری

رله، کنتاکت درب، Wi-Fi و پشتیبان

عملیات	فرمان از چپ به راست	توضیح
ارسال پشتیبان	* ADMIN # 68 #	ارسال داده پشتیبان؛ روش اتصال انتقال در سند توضیح داده نشده است.
دریافت پشتیبان	* ADMIN # 69 #	دریافت داده پشتیبان.

امنیت، بوق، نور و حالت کارتخوان

عملیات	فرمان از چپ به راست	توضیح
امنیت عادی	* ADMIN # 70 #	پیش‌فرض.
قفل پس از تلاش غلط	* ADMIN # 71 #	ده کارت یا رمز غلط پشت‌سرهم در مدت ده دقیقه، دستگاه را قفل می‌کند.
آلارم تلاش غلط	* ADMIN # 72 #	پس از ده کارت یا رمز غلط پشت‌سرهم، هشدار فعال می‌شود.

تماس با درب اتوماتیک جوهری

امنیت، بوق، نور و حالت کارتخوان

عملیات	فرمان از چپ به راست	توضیح
روشن LED / خاموش	* ADMIN # 80 # / * ADMIN # 81 #	پیش‌فرض LED روشن است.
بوق روشن / خاموش	* ADMIN # 82 # / * ADMIN # 83 #	پیش‌فرض بوق روشن است.
نور صفحه روشن	* ADMIN # 84 #	نور پس‌زمینه روشن می‌ماند.
نور صفحه خاموش	* ADMIN # 85 #	نور پس‌زمینه خاموش است.
نور صفحه خودکار	* ADMIN # 86 #	پیش‌فرض؛ با کارت یا فشار کلید روشن و پس از ده ثانیه خاموش می‌شود.
مستقل	* ADMIN # 87 #	حالت standalone؛ پیش‌فرض.
رله تغییر وضعیت	* ADMIN # 88 #	پس از دسترسی، درب تا دسترسی بعدی باز می‌ماند.

تماس با درب اتوماتیک جوهری

امنیت، بوق، نور و حالت کارتخوان

عملیات	فرمان از چپ به راست	توضیح
کارتخوان	* ADMIN # 89 #	خروجی Wiegand 26 پیش‌فرض.
کارتخوان ۲۶ بیت	* ADMIN # 89 26 #	خروجی ۲۶ بیت.
فرمان کارتخوان ۳۴	* ADMIN # 89 34 #	شرح همان ردیف در اصل «خروجی ویگند 24» چاپ شده؛ میان فرمان 34 و شرح 24 ناسازگاری وجود دارد.

تماس با درب اتوماتیک جوهری

امنیت، بوق، نور و حالت کارتخوان

توجه

قالب Wiegand موردنیاز کنترلر را روی نسخه نصب‌شده بررسی کنید. مقادیر 34 و 24 با هم ناسازگارند؛ تا تأیید قالب دستگاه، تنظیم را با حدس انتخاب نکنید.

برای خاموش‌کردن هشدار زنگ بیرونی یا بوق داخلی، یک کارت معتبر بخوانید یا رمز مدیریت را وارد کنید؛ ورود به منوی برنامه‌ریزی لازم نیست.

بازنشانی و نصب دیواری

۰۱ بازنشانی

دستگاه را خاموش کنید؛ دکمه خروج را فشار دهید و نگه دارید و هم‌زمان دستگاه را روشن کنید.

۰۲ تأیید

دو بوق کوتاه شنیده می‌شود؛ رمز مدیر به 999999 و تنظیم‌ها به پیش‌فرض کارخانه برمی‌گردند. اطلاعات کاربران حذف نمی‌شود.

برای نصب، با پیچ‌گوشتی مخصوص کاور پشت را جدا کنید. مطابق سوراخ‌های کاور دو سوراخ بست و یک سوراخ عبور کابل ایجاد کنید؛ رول‌پلاک‌ها را بگذارید و کاور را با دو پیچ خودکار ببندید. کابل را عبور دهید و بدنه را روی کاور نصب کنید.

بازنشانی و نصب دیواری

توجه

پیش از سوراخ‌کاری، مسیر سیم و لوله پشت دیوار بررسی و عینک ایمنی استفاده شود. دستگاه را خودسرانه تعمیر نکنید؛ خرابی به تعمیرکار شرکت فروشنده ارجاع شود.

بازنشانی و نصب دیواری

شکل ۲. اجزای نصب دیواری CLS-ST52 و عبور کابل

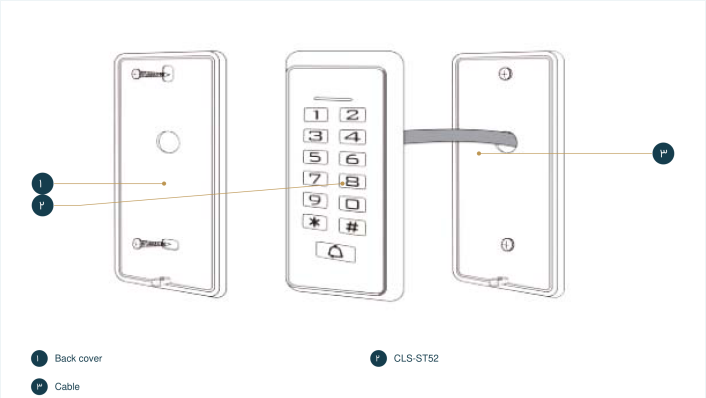

دریافت تصویر با کیفیت بالا

جدول مرتبط با تصویر

تماس با درب اتوماتیک جوهری

بازنشانی و نصب دیواری

راهنمای شماره‌های شکل ۲

شماره شکل	علامت یا جزء	شرح
۱	Back cover	کاور پشت و دو محل پیچ دیوار
۲	CLS-ST52	واحد اصلی دستگاه
۳	Cable	عبور کابل از سوراخ میانی کاور

رنگ سیم و کارکرد

رنگ	علامت	اتصال
صورتی	BELL_A	یک طرف شستی زنگ
صورتی	BELL_B	طرف دیگر شستی زنگ
سبز	D0	خروجی Wiegand

بازگشت به تصویر

تماس با درب اتوماتیک جوهری

رنگ سیم و کارکرد

رنگ	علامت	اتصال
سفید	D1	خروجی Wiegand
خاکستری	ALARM	منفی زنگ؛ مثبت زنگ به مثبت ۱۲ ولت
زرد	OPEN	یک طرف شستی خروج؛ طرف دیگر به GND
قهوه‌ای	D_IN	یک طرف کنتاکت مغناطیسی درب؛ طرف دیگر به GND
قرمز	DC12V+	مثبت تغذیه ۱۲ ولت در نقشه
مشکی	GND	منفی تغذیه
آبی	NO	کنتاکت عادی باز رله؛ در شرح به مثبت قفل اشاره شده است.

تماس با درب اتوماتیک جوهری

رنگ سیم و کارکرد

رنگ	علامت	اتصال
بنفش	COM	مشترک رله؛ در نقشه اتصال مشترک به GND
نارنجی	NC	کنتاکت عادی بسته؛ برای منفی قفل مطابق نقشه

Doorbell یعنی زنگ ،Exit button شستی خروج ،Door کنترلر دسترسی و Access controller ،کنتاکت درب contact سامانه هشدار است. اتصال قفل با تغذیه مشترک یا Alarm اختصاصی دقیقا مطابق نقشه انتخابی انجام شود؛ کنتاکت درب و آلارم اختیاری‌اند.

برچسب داخل نقشه	معادل فارسی
Pink / Green / White	صورتی / سبز / سفید
Gray / Yellow / Brown	خاکستری / زرد / قهوه‌ای

تماس با درب اتوماتیک جوهری

رنگ سیم و کارکرد

برچسب داخل نقشه	معادل فارسی
Red / Black / Blue	قرمز / مشکی / آبی
Purple / Orange	بنفش / نارنجی

تماس با درب اتوماتیک جوهری

نقشه‌ها و اقلام بسته

شکل ۳. سیم‌بندی با منبع تغذیه مشترک ۱۲ ولت

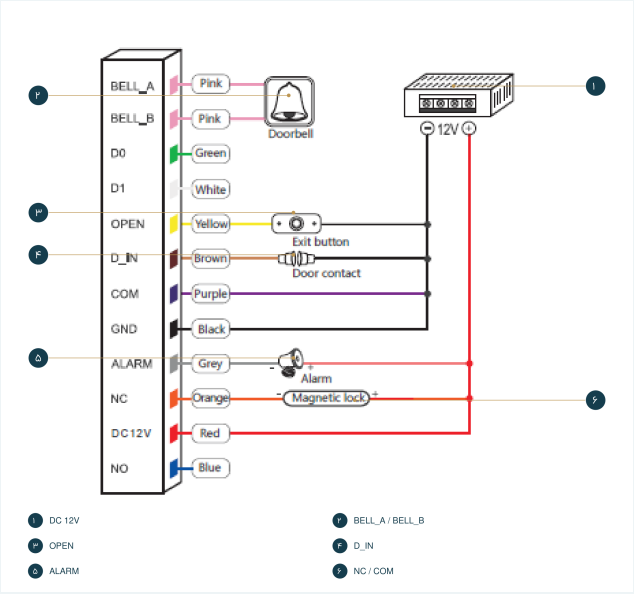

دریافت تصویر با کیفیت بالا

جدول مرتبط با تصویر

تماس با درب اتوماتیک جوهری

نقشه‌ها و اقلام بسته

راهنمای شماره‌های شکل ۳

شماره شکل	علامت یا جزء	شرح
۱	DC 12V	منبع تغذیه مشترک ۱۲ ولت
۲	BELL_A / BELL_B	اتصال زنگ
۳	OPEN	شستی خروج
۴	D_IN	کنتاکت درب
۵	ALARM	آلارم و مثبت تغذیه آن
۶	NC / COM	قفل مغناطیسی مطابق نقشه

بازگشت به تصویر

تماس با درب اتوماتیک جوهری

نقشه‌ها و اقلام بسته

شکل ۴. سیم‌بندی با منبع تغذیه اختصاصی کنترل دسترسی

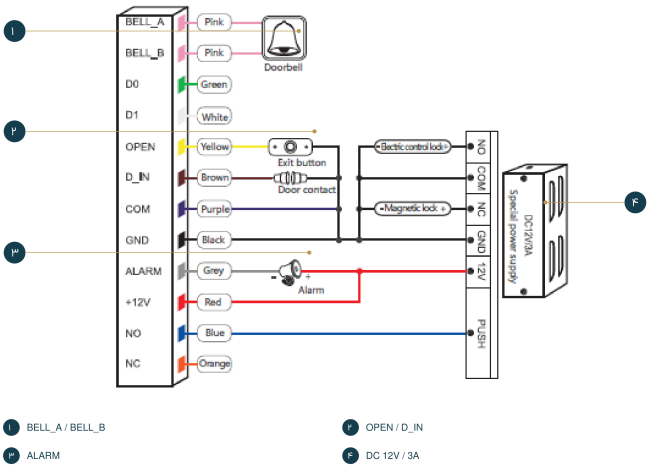

۱ BELL_A / BELL_B
۲ OPEN / D_IN
۳ ALARM
۴ DC 12V / 3A

دریافت تصویر با کیفیت بالا

جدول مرتبط با تصویر

تماس با درب اتوماتیک جوهری

نقشه‌ها و اقلام بسته

راهنمای شماره‌های شکل ۴

شماره شکل	علامت یا جزء	شرح
۱	BELL_A / BELL_B	دو سیم صورتی زنگ
۲	OPEN / D_IN	شستی خروج و کنتاکت درب
۳	ALARM	خروجی منفی هشدار
۴	DC 12V / 3A	منبع اختصاصی؛ کنتاکت‌های قفل و PUSH

بازگشت به تصویر

تماس با درب اتوماتیک جوهری

نقشه‌ها و اقلام بسته

شکل ۵. حالت کارتخوان؛ اتصال D0، D1، مثبت ۱۲ ولت و GND به کنترلر

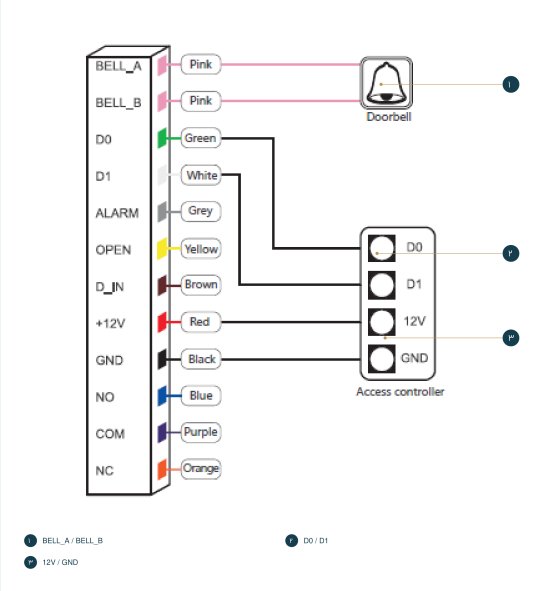

دریافت تصویر با کیفیت بالا

جدول مرتبط با تصویر

تماس با درب اتوماتیک جوهری

نقشه‌ها و اقلام بسته

راهنمای شماره‌های شکل ۵

شماره شکل	علامت یا جزء	شرح
۱	BELL_A / BELL_B	دو سر زنگ
۲	D0 / D1	داده سبز و سفید به کنترلر
۳	12V / GND	تغذیه قرمز و مشکی کنترلر

قلم	تعداد	کاربرد
دستگاه کنترل تردد	۱	واحد اصلی
راهنمای کاربری	۱	دستور استفاده
پیچ‌گوشتی	۱	بازکردن پیچ دستگاه
رول‌پلاک	۲	نصب روی دیوار

بازگشت به تصویر

تماس با درب اتوماتیک جوهری

نقشه‌ها و اقلام بسته

قلم	تعداد	کاربرد
پیچ خودکار	۲	نصب روی دیوار
پیچ ستاره‌ای	۱	نصب دستگاه

سند یادآور می‌شود که با به‌روزرسانی دستگاه، جزئیات راهنما ممکن است کمی تغییر کنند؛ نام و شماره نسخه دستگاه و اتصال‌های چاپ‌شده آن هنگام اجرا بررسی شوند.

تماس با درب اتوماتیک جوهری

پاسخ‌گویی و مشاوره

مشاوره و پشتیبانی



برای راهنمایی درباره دستگاه و خدمات، با جوهری در ارتباط باشید.

موبایل
۰۹۱۲ ۳۳۰ ۸۹۶۰

واتساپ
۰۹۱۲ ۳۳۰ ۸۹۶۰

سایت
joharidoor.com

نشانی

کرج، میدان استاندارد، بلوار کامیونداران، شهرک صنعتی شیخ‌آباد، بلوک ۱۹ آهنگران، نبش گلستان ۵، پلاک ۱

بازگشت به فهرست راهنما