راهنمای نصب و تنظیم FAAC A100 COMPACT و E100

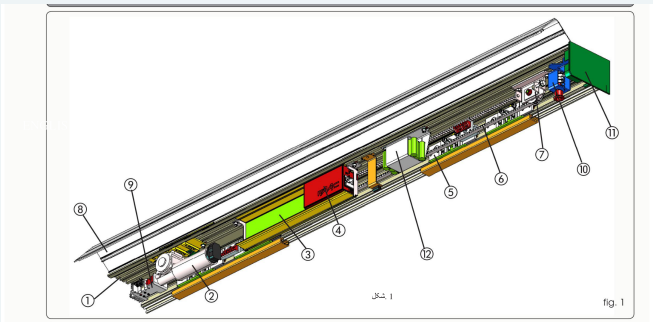

نصب اپراتور آماده یا کیت، برد E100، انتخابگر SD-KEEPER، باتری، قفل، اینترلاک، تایمر و عیب‌یابی.

تماس با درب اتوماتیک جوهری

اجزا، حدود کاربرد و مشخصات

.اپراتور کشویی تک‌لته یا دولته است A100 COMPACT اجزای آن پروفیل نگهدارنده، موتور DC و انکودر، برد E100، منبع تغذیه، هنگر دوچرخ با چرخ فشارمتقابل و رگلاژ ارتفاع، تسمه دندانه‌دار، هرزگرد، کاور، درپوش جانبی و در صورت سفارش قفل، خلاص‌کن و باتری است. راهنمای پایین دیواری/زمینی، پروفیل و برس زیر لته و پروفیل اتصال بالای لته از متعلقات‌اند. نصب و تعمیر برق و تنظیم ایمنی باید توسط متخصص و با برق اصلی و باتری قطع انجام شود؛ پیش از تحویل تمام میدان‌های تشخیص، توقف و برگشت آزموده شوند.

اجزا، حدود کاربرد و مشخصات



FAAC FAAC

AUTOMATIC DOOR A100 COMPACT

fig. 1 شکل 1

1.1 - لوازم جانبی که همراه با شاسی تامین می شوند.

این قطعات بر روی شاسی مونتاژ می شوند

محفظه بستن لنگه درب شیشه ای (شکل 1.8)

این قطعه یک پروفیل آلومینومی است که حرکت بسته شدن سیستم خودکار را فعال می کند. پانل های جانبی (شکل 1.11) موجب بسته شدن کامل سیستم می شوند.

واحد قفل موتور (شکل 1.9)

واحد قفل موتور قفل شدن درب را هنگامی که لنگه های درب بسته شده اند از لحاظ مکانیکی تضمین می کند. واحد قفل موتور می تواند برای درب های تک لنگه و دو لنگه مورد استفاده قرار گیرد.

واحد قفل موتور به طلاصی کن مجهز شده است (شکل 1.10) که در صورت لزوم برای بار کردن اضطراری مورد استفاده قرار می گیرد). این واحد همچنین طوری طراحی شده است که اسباب آزاد کننده خارجی نیز در صورت لزوم بر روی آن قابل نصب است (اختیاری). واحد قفل موتور مستقیما بر روی موتور عمل نموده و از لحاظ مکانیکی آن را قفل می کند.

نظارت بر قفل موتور

این سیستم بر صحیح بودن عملکرد واحد قفل موتور نظارت نموده و بسته بودن کامل و دقیق درب را کنترل می کند. در صورت لزوم می توان طراحی را به گونه ای تغییر داده که امکان فعال نمودن یک چراغ سیگنال با بیزر/ازیر وجود داشته باشد.

بغلری اضطراری (شکل 1.12)

در صورت قطع برق، کیت بغلری سیستم خودکار را قادر به کار می سازد تا هنگامی که شارژ بغلری به پایان برسد. واحد کنترل خودکار بطور مداوم تست وضعیت بغلری را انجام می دهد.

1 - توضیحات

سیستم های کمیکت A100 از سری دربازکن های خودکارFAAC بطور اتوماتیک فعال شده و در نهای کنتویی تک لنگه یا دو لنگه را کنترل می کنند. سیستم های خودکار کمیکت سری A100 بطور کلیدً مونتاژ و سیمکشی شده و تست شده بر اساس پیکربندی مورد درخواست مشتری که در فرم مخصوص سفارش مربوطه مشخص نموده است ارسال می شوند. در صورتی که پیکربندی خاصی توسط مشتریان مشخص نشده باشد، مونتاژ و نصب براساس کیت های کارخانه انجام خواهد شد.

شاسی اتومسیون(شکل 1) این سری از در بازکن ها از قطعات زیر تشکیل شده است:

پروفیل حمایتی (شکل 1.1)

این پروفیل زمانی استفاده می شود که بتوان شاسی را بطور کامل به یک ساختار بار بر (جمال) محکم کاری کرد.

واحد موتور (شکل 1.2)

موتور DC به یک انکودر و یک سیستم قفل کن لنگه درب مجهز شده است (لوازم جانبی).

واحد مدار فرمان (شکل 1.3).

پس از وصل شدن برق واحد مدار فرمان، میکروپروسسور پارامترهای عملیاتی درب را فعال می کند.

واحد تغذیه توان الکتریکی (شکل 1.4).

واحد تغذیه توان الکتریکی که مستقیما به واحد مدار فرمان تغذیه وصل می شود مقادیر صحیح ولتاژ مورد نیاز برای تامین توان سیستم خودکار را فراهم می کند.

سه چرخهای حمایت کننده لنگه درب (شکل 1.5)

این سه چرخ دارای دو چرخ بلبرینگ دار هستند. یک چرخ بغل بند (counter thrust wheel) در سمت بالا و یک سیستم پیچی برای تنظیم کردن ارتفاع لنگه های درب.

تسمه محرکه (شکل 1.6)

واحد پولی انتقال (شکل 1.7).

2

اجزای شماره‌گذاری‌شده A100 COMPACT

دریافت تصویر با کیفیت

اجزا، حدود کاربرد و مشخصات

مشخصه	COMPACT 1	COMPACT 2
لته / وزن مجاز	یک لته؛ ۱۱۰ کیلوگرم	دو لته؛ هرکدام ۷۰ کیلوگرم
عرض بازشوی VP	۷۰۰–۳۰۰۰ میلی‌متر	۸۰۰–۳۰۰۰ میلی‌متر
بیشینه ضخامت لته	۶۰ میلی‌متر	۶۰ میلی‌متر
تغذیه / توان	۱۱۵ یا ۲۳۰ ولت، ۵۰/۶۰ هرتز؛ ۱۰۰ وات	همان
موتور / چرخه کار	۲۴ ولت DC با انکودر؛ ۱۰۰ ٪	همان

اجزا، حدود کاربرد و مشخصات

مشخصه	COMPACT 1	COMPACT 2
سرعت هر لته در باز و بسته	۵–۷۰ سانتی‌متر برثانیه	۵–۷۰؛ مجموع ۱۰–۱۴۰
دما / حفاظت	منفی ۲۰ تا ۵۵ درجه؛ داخل ساختمان، IP23	همان
بازشوی جزئی	۱۰–۹۰ ٪ عرض کامل	همان
مکث / مکث شب	۰–۳۰ ثانیه / ۰–۲۴۰ ثانیه	همان
طول پروفیل LT	دو برابر VP به‌اضافه ۱۰۰ میلی‌متر	همان

نیرو به‌طور خودکار با شرایط درب سازگار می‌شود؛ تشخیص مانع در هر دو جهت و آزمون قابل‌برنامه‌ریزی فتوسل دارد.

اجزا، حدود کاربرد و مشخصات

قابلیت تشخیص مانع جای نصب ایمنی لازم در نقاط خطر را نمی‌گیرد.

پیش‌نیاز، کابل‌کشی و پروفیل

مسیر	کابل منبع
هر رادار داخل/بیرون	چهار رشته ۰٫۲۵ میلی‌مترمربع
فرستنده /گیرنده فتوسل	دو رشته ۰٫۲۵ /سه رشته ۰٫۲۵
SD-KEEPER	دو رشته ۰٫۵؛ حداکثر ۵۰ متر
قفل کلیدی انتخابگر /فرمان کلیدی، اضطراری یا Reset	دو رشته ۰٫۵
برق اصلی	دو رشته ۱٫۵ به‌اضافه ارت

پیش‌نیاز، کابل‌کشی و پروفیل

۰۱ زیرسازی

سطح باید تخت، تراز و باربر باشد؛ برای بتن/آجر مهار M8 مناسب بار و جنس دیوار انتخاب شود. پیچ و مهار دیوار همراه کیت نیست. وزن اپراتور و لته‌ها و نیروی حرکت به زیرسازی منتقل می‌شود.

۰۲ تثبیت پروفیل

ابتدا یک شیار عمودی و یک شیار افقی برای تراز و موقعیت انتخاب، مرکز بازشو و ارتفاع مشخص و سپس سایر اتصال‌ها محکم شوند. سطح پروفیل تاب برندارد. مسیر کابل از لته، تسمه و سایر اجزای متحرک دور باشد.

پیش‌نیاز، کابل‌کشی و پروفیل

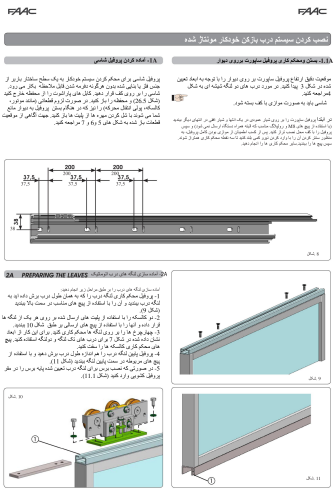
نصب گردن سیستم درب بزرگن هوشکار هوشمند شده

۱.۸ - بستن و محکم کردن پروفیل سفیدیت بر روی دیوار

۲.۸ - اضافه کردن پروفیل شاسی

200 200

37.5 37.5 37.5 37.5

2A PREPARING THE LEAVES

۸ شکل

۷ شکل

۱۰ شکل

۱۱ شکل

ابعاد سوراخ‌ها و شیارهای اتصال پروفیل؛ شکل ۸

دریافت تصویر با کیفیت

در نسخه آماده، مونتاژ کارخانه حفظ و تنظیم‌های زیر کنترل می‌شوند. در کیت، پروفیل خام ۴۳۰۰ یا ۶۱۰۰ میلی‌متری به طول LT=2×VP+100 بریده می‌شود؛ صفحه‌های اتصال از انتهای پروفیل وارد و در جای لازم قرار می‌گیرند. شکل‌های ۳ تا ۷ که شرح فنی به آن‌ها ارجاع می‌دهد در فایل موجود نیستند؛ اندازه‌های سازه را از شکل‌های حاضر و نقشه همان کیت بگیرید.

پیش‌نیاز، کابل‌کشی و پروفیل

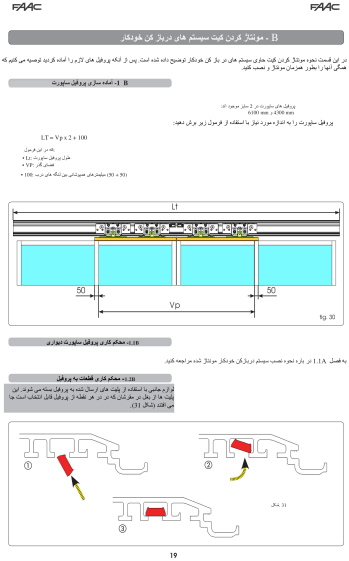

FAAC FAAC

B - مونتاژ کردن کیت سیستم های درب کن خودکار

در این قسمت نحوه مونتاژ کردن کیت جلوی سیستم های در بار کن خودکار توضیح داده شده است. پس از آنکه پروفیل های لازم را آماده کردید توصیه می کنیم که همگی آنها را بطور همزمان مونتاژ و نصب کنید.

B - 1- آماده سازی پروفیل سیلیورت

پروفیل های سیلیورت در 2 سایز موجود اند:
6180 mm و 4300 mm

پروفیل سیلیورت را به اندازه مورد نیاز با استفاده از فرمول زیر برش دهید:

LT = Vp x 2 + 100

که در این فرمول
• طول پروفیل سیلیورت = LT
• فاصله بازشو = Vp
• (50 + 50) میلیمتر های عبوری ثابت هر لنگه برابر با 100

fig. 30

B - 2- محکم کاری پروفیل سیلیورت دیواری

به فصل 1.1A در باره نحوه نصب سیستم در بارکن خودکار مونتاژ شده مراجعه کنید.

B - 2- محکم کاری قطعات به پروفیل

قرار دهنی با استفاده از پلت های ارسال شده به پروفیل سخته می شوند. این پلت ها از بغل در مقابل آن که در آن هر لنگه در پروفیل قابل انتخاب است ها می افتد (شکل 31).

شکل 31

19

رابطه طول پروفیل و عرض بازشو در کیت؛ شکل ۳۰

دریافت تصویر با کیفیت

پیش‌نیاز، کابل‌کشی و پروفیل

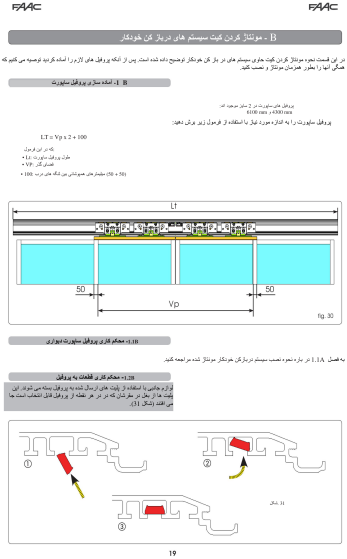
FAAC

FAAC

B - مونتاژ کردن کیت سیستم های دربار کن خودکار

در این قسمت نحوه مونتاژ کردن کیت جلوی سیستم های در بار کن هرکدام توضیح داده شده است. پس از آنکه پروفیل های لازم را آماده کردید توصیه می کنیم که همگی آنها را بطور همزمان مونتاژ و نصب نکنید.

B - 1 - آماده سازی پروفیل سایدوت

پروفیل های سایدوت در 2 سایز موجود است:
4100 mm, 4300 mm

پروفیل سایدوت را به اندازه مورد نیاز با استفاده از فرمول زیر برش دهید:

LT = Vp + 2 × 100

که در این فرمول
• طول پروفیل سایدوت = LT
• فاصله لنگ = Vp
• 100 = مقدار ثابت (50 + 50) مقیاس های همه‌ی بین لنگ های درب

fig. 30

B - 2 - محکم کاری پروفیل سایدوت دیواری

به فصل 1.1A در باره نحوه نصب سیستم در بار کن هرکدام مونتاژ شده مراجعه کنید.

B - 3 - محکم کاری قطعات به پروفیل

قبل از هر چیز باید از ثابت های در بار کن شده به پروفیل بسته می شوند. این ثابت ها از بغل در مطابق که در هر نقطه از پروفیل قابل انتخاب است ها می باشد (شکل 31).

شکل 31

19

ورود و چرخش صفحه اتصال در شیار؛ شکل ۳۱

دریافت تصویر با کیفیت

آماده‌کردن لته و راهنمای پایین

۰۱ پروفیل بالای لته

پروفیل اتصال به طول لته بریده و به سازه مقاوم آن بسته

تماس با درب اتوماتیک جوهری

آماده‌کردن لته و راهنمای پایین

شود. برای هر لته دو هنگر با صفحه و پیچ‌های همراه نصب شوند. اتصال به شیشه باید متناسب با سامانه فریم و نوع شیشه باشد.

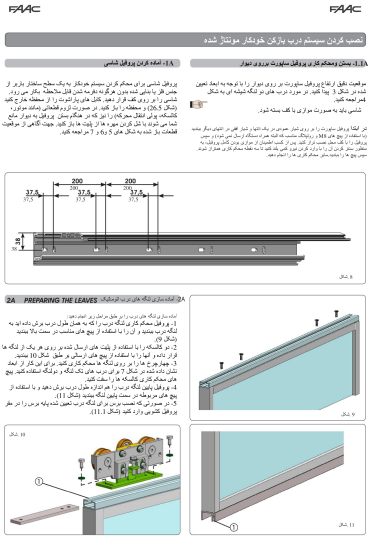
نصب کردن سیستم درب بازکن خودکار مونتاژ شده

پروفیل بالای لته و پیچ‌های اتصال؛ شکل ۹

دریافت تصویر با کیفیت

تماس با درب اتوماتیک جوهری

آماده‌کردن لته و راهنمای پایین

۰۲ راهنمای پایین

پروفیل زیر لته به طول لازم و برس در آن قرار گیرد. راهنمای دیواری یا زمینی مطابق شکل ۱۲–۱۴ نصب شود؛ لته در تمام مسیر عمودی، موازی و بدون تماس سخت حرکت کند.

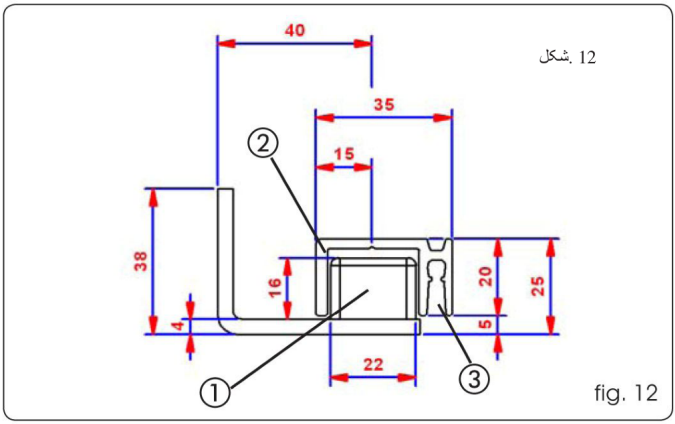

۴۸- تنظیم کردن لنگه ها

راهنمای پایین زمینی و ابعاد؛ شکل ۱۲

دریافت تصویر با کیفیت

آماده‌کردن لته و راهنمای پایین

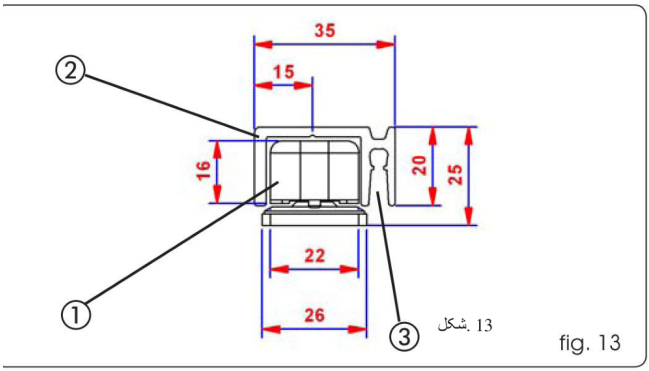

شکل 13.

fig. 13

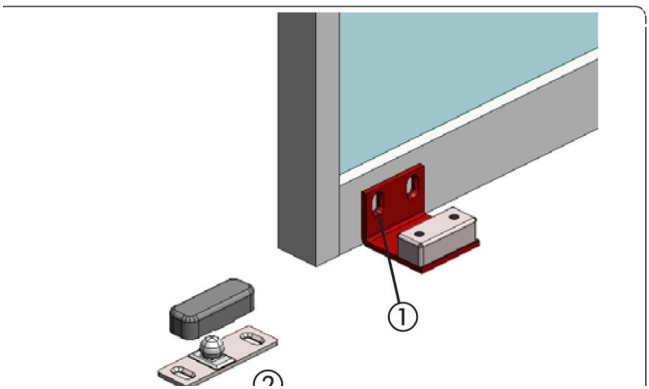

مقطع و قطعات راهنمای پایین؛ شکل ۱۳ و ۱۴

دریافت تصویر با کیفیت

تماس با درب اتوماتیک جوهری

آماده‌کردن لته و راهنمای پایین

۰۳ رگلاژ ارتفاع و عمق

با شل‌کردن دو پیچ آلن و پیچ رگلاژ، ارتفاع تا ۷ / ۵ میلی‌متر بالا/پایین تنظیم و پیچ‌ها دوباره محکم شوند. شیارهای هنگر برای تنظیم عمق و موازی‌کردن لته استفاده می‌شوند؛ پس از تنظیم حرکت دستی آزاد کنترل شود.

آماده‌کردن لته و راهنمای پایین

wheel) ه
دو شیار د
عمق لنگه

4.1A- تن
کالسکه ه
مراحل تنظ

- دو پ
- پیچ
موافق
- دو پ

4.2A- تن
برای تنظ
کنید. لنگ
کنید.

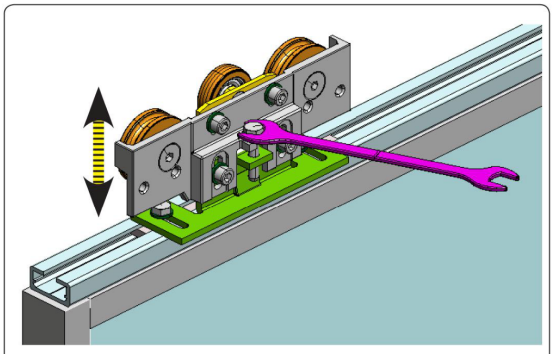

شکل. 16

اطمینان حاص
وضعیت موا

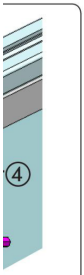

شکل. 15

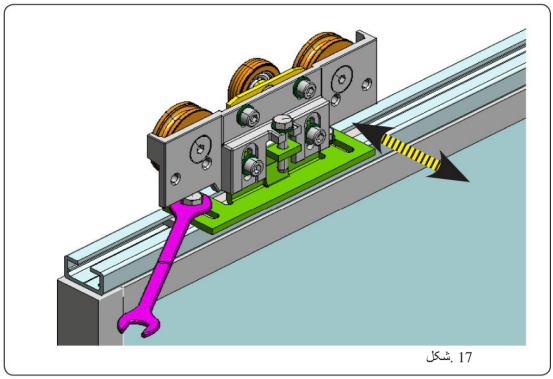

شکل. 17

رگلاژ ارتفاع و عمق هنگر؛ شکل ۱۶ و ۱۷

دریافت تصویر با کیفیت

آماده‌کردن لته و راهنمای پایین

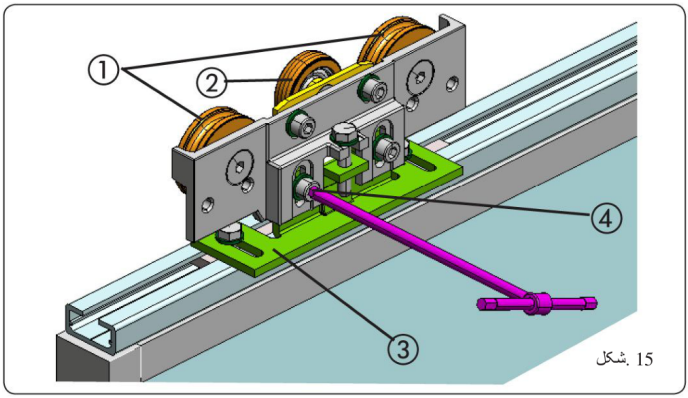

پیچ‌های هنگر و جهت تنظیم؛ شکل ۱۵

دریافت تصویر با کیفیت

چرخ فشارمتقابل، استاپ و تسمه

۰۱ چرخ فشارمتقابل

چرخ به پروفیل بالایی نزدیک باشد اما تماس و فشار نداشته باشد. هنگام تنظیم از لقمه ۰ / ۵ میلی‌متری استفاده و پس از محکم‌کاری آن را خارج کنید؛ لته باید با دست روان حرکت کند.

چرخ فشارمتقابل، استاپ و تسمه

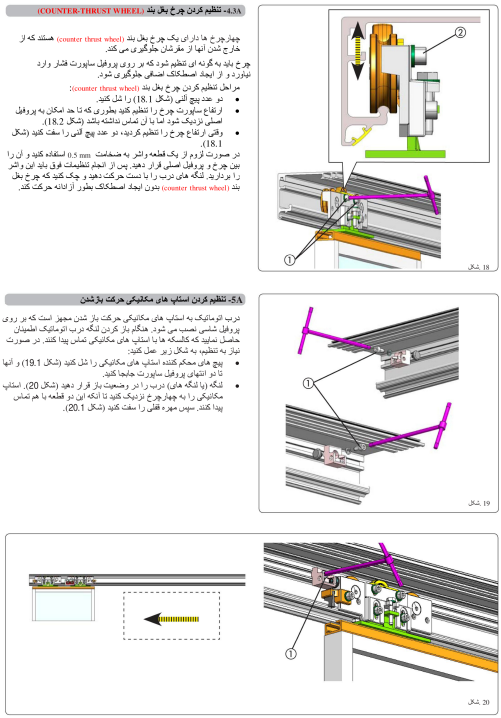

FAAC

4.3A- تنظیم کردن چرخ بغل بند (COUNTER-THRUST WHEEL)

چهارچرخ ها دارای یک چرخ بغل بند (counter thrust wheel) هستند که از خارج شدن آنها از مفرشان جلوگیری می کند.

چرخ باید به گونه ای تنظیم شود که بر روی پروفیل سایورت فشار وارد نیاورد و از ایجاد اصطکاک اضافی جلوگیری شود.

مراحل تنظیم کردن چرخ بغل بند (counter thrust wheel):

- در عدد پیچ آلنی (شکل 18.1) را شل کنید.
- ارتفاع سایورت چرخ را تنظیم کنید بطوری که تا حد امکان به پروفیل اصلی نزدیک شود اما با آن تماس نداشته باشد (شکل 18.2).
- وقتی ارتفاع چرخ را تنظیم کردید، دو عدد پیچ آلنی را سفت کنید (شکل 18.1).

در صورت لزوم از یک قطعه واشر به ضخامت 0.5 mm) استفاده کنید و آن را بین چرخ و پروفیل اصلی قرار دهید. پس از انجام تنظیمات فوق باید این واشر را بردارید. تنگه های درب را با دست حرکت دهید و چک کنید که چرخ بغل بند (counter thrust wheel) بدون ایجاد اصطکاک بطور آزادانه حرکت کند.

18 شکل

5.8- تنظیم کردن استاپ های مکانیکی حرکت بازشدن

درب اتوماتیک به استاپ های مکانیکی حرکت باز شدن مجهز است که بر روی پروفیل شاسی نصب می شود. هنگام باز کردن لنگه درب اتوماتیک اطمینان حاصل نمایید که کلیه که ها با استاپ های مکانیکی تماس پیدا کنند. در صورت نیاز به تنظیم به شکل زیر عمل کنید:

- پیچ های محکم کننده استاپ های مکانیکی را شل کنید (شکل 19.1) و آنها تا دو انتهای پروفیل سایورت جابجا کنید.
- لنگه (یا لنگه های) درب را در وضعیت باز قرار دهید (شکل 20)، استاپ مکانیکی را به چهارچرخ نزدیک کنید تا آنکه این دو قطعه با هم تماس پیدا کنند. سپس مهره قفلی را سفت کنید (شکل 20.1).

19 شکل

20 شکل

12

فاصله چرخ فشارمتقابل و رگلاژ آن؛ شکل ۱۸

دریافت تصویر با کیفیت

چرخ فشارمتقابل، استاپ و تسمه

۰۲ استاپ‌های باز

لته‌ها را تا بازشوی مطلوب ببرید؛ استاپ‌ها را به هنگر نزدیک و در همان موقعیت تثبیت کنید. هر دو لته در بازشوی کامل به استاپ مربوط برسند.

چرخ فشارمتقابل، استاپ و تسمه

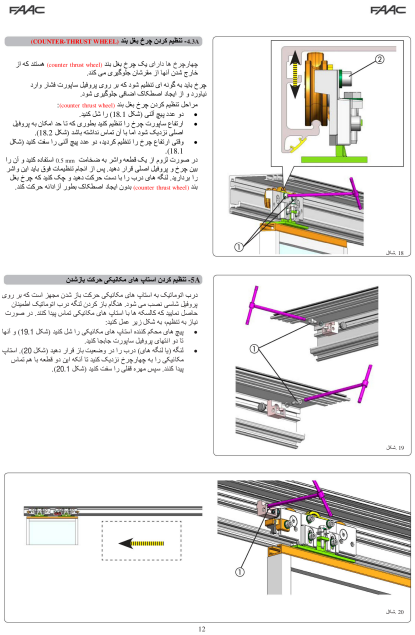

موقعیت استاپ نسبت به هنگر؛ شکل ۲۰

دریافت تصویر با کیفیت

۳ ۰ استاپ بسته و مرکز

در دولته، استاپ بسته نزدیک مرکز پروفیل است؛ هر دو لته بسته و هم‌مرکز شوند و جای هنگر/اتصال تسمه تنظیم

چرخ فشارمتقابل، استاپ و تسمه

شود. در تک‌لته همان روش استاپ باز برای انتهای بسته به‌کار می‌رود.

چرخ فشارمتقابل، استاپ و تسمه

FAAC FAAC

6.A- تنظیم کردن استاپ های مکانیکی حرکت بسته شدن (درب های دولنگه)

درب اتوماتیک به استاپ های مکانیکی حرکت بسته شدن مجهز است که بر روی نقطه وسط پروفیل شاسی نصب شده اند. در صورتی که به تنظیم کردن سنتر درب نیاز باشد به شکل زیر عمل کنید:

- چک کنید که استاپ ها ی مکانیکی در مرکز پروفیل قرار داشته باشند.
- لنگه (یا لنگه های) درب را در وضعیت بسته قرار دهید.
- پیچ های محکم کاری چهارچرخ را شل کنید (شکل 21.1).
- استاپ مکانیکی را به چهارچرخ نزدیک کنید تا آنکه این دو قطعه با هم تماس پیدا کنند.
- سپس پیچ های محکم کاری چهارچرخ را مجددا سفت کنید (شکل 20.1).

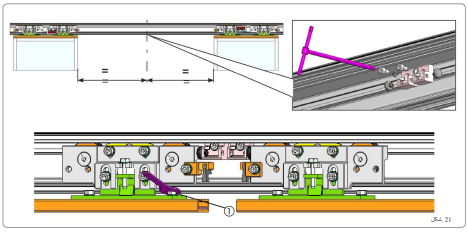

شکل 21

6.1A- تنظیم کردن استاپ های مکانیکی حرکت بسته شدن (درب یک لنگه)

درب اتوماتیک به استاپ های مکانیکی حرکت بسته شدن مجهز است که بر روی پروفیل شاسی نصب شده اند.

هنگام بستن لنگه درب اتوماتیک اطمینان حاصل نمایید که چهارچرخ ها با استاپ های مکانیکی تماس پیدا کنند. در صورت نیاز به تنظیم، بر طبق دستورالعمل های مربوط به تنظیم کردن استاپ های مکانیکی حرکت بازشدن استفاده کنید (فصل 5.A).

مرکز بسته و محل استاپ‌ها؛ شکل ۲۱

دریافت تصویر با کیفیت

تماس با درب اتوماتیک جوهری

چرخ فشارمتقابل، استاپ و تسمه

۰۴ اتصال و کشش تسمه

اتصال کارخانه معمولا تغییر لازم ندارد. دو جفت پیچ اتصال روی هنگر برای جابه‌جایی افقی و مرکز بسته/بازشوی کامل است. برای کشش، مهره قفل ۲۳ / ۱ شل، پیچ ۲۳ / ۲ تنظیم و مهره دوباره بسته شود؛ کشش کم یا بیش‌ازحد به حرکت و عمر قطعات آسیب می‌زند.

چرخ فشارمتقابل، استاپ و تسمه

FAAC FAAC

7.A. تنظیم کردن تسمه سه چرخ

سیستم دربازکن خودکار به تسمه و لوازم آن مجهز است (شکل 22.3). معمولا نیازی به تنظیم و اصلاح این قطعه نیست ولی در صورت نیاز به تنظیمات ظریف به شکل زیر عمل کنید:

- سیستم دربازکن خودکار را در وضعیت بسته قرار دهید.
- درجفت پیچ (شکل 22.1 و 22.2) مربوط به هر سه چرخه را بچرخانید تا تنظیم لازم حاصل شود.
- پیچ ها را سفت کنید (شکل 22.1 و 22.2).
- چک کنید که فاصله نقطه تماس حرکت بسته شدن بین در لنگه درب با نقطه وسط پروفیل ساپورت برآمد باشد و لنگه های درب بطور کامل قادر به باز و بسته شدن باشند.

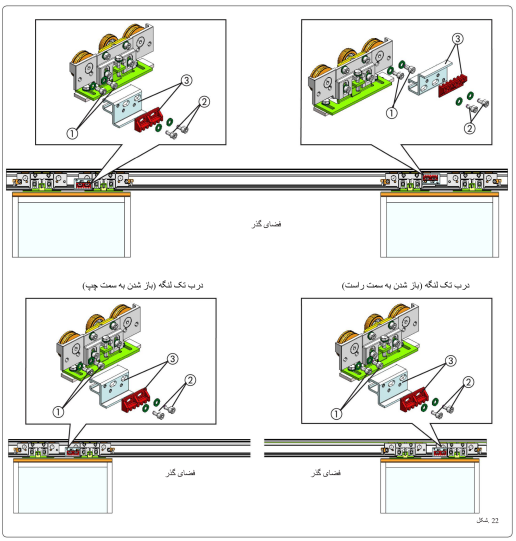

22 شکل

اتصال تسمه به هنگر تک‌لته و دولته؛ شکل ۲۲

دریافت تصویر با کیفیت

تماس با درب اتوماتیک جوهری

چرخ فشارمتقابل، استاپ و تسمه

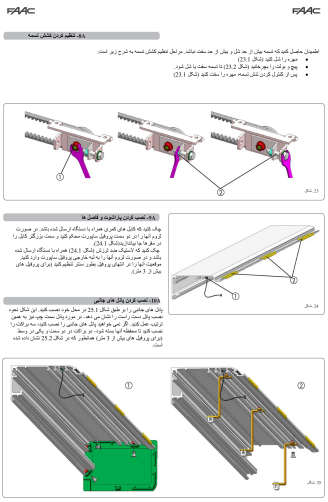

پیچ و مهره کشش تسمه؛ شکل ۲۳

دریافت تصویر با کیفیت

کاور و تفاوت مونتاژ کیت

کابل‌های نگهدارنده کاور در هر دو انتها نصب شوند. ضربه‌گیرهای ضدلرزش در انتها و برای طول بیش‌از ۳ متر در مرکز قرار گیرند. در نصب دارای درپوش جانبی، صفحه‌های مربوط در پروفیل وارد می‌شوند؛ بدون درپوش از پایه‌های نگهدارنده دو انتها و برای طول بیش‌از ۳ متر از پایه مرکزی

تماس با درب اتوماتیک جوهری

کاور و تفاوت مونتاژ کیت

نیز استفاده شود.

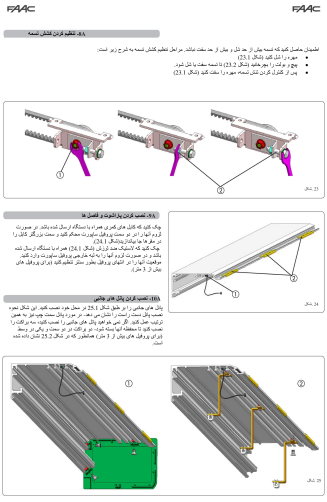

کابل نگهدارنده و ضربه‌گیر کاور؛ شکل ۲۴

دریافت تصویر با کیفیت

تماس با درب اتوماتیک جوهری

کاور و تفاوت مونتاژ کیت

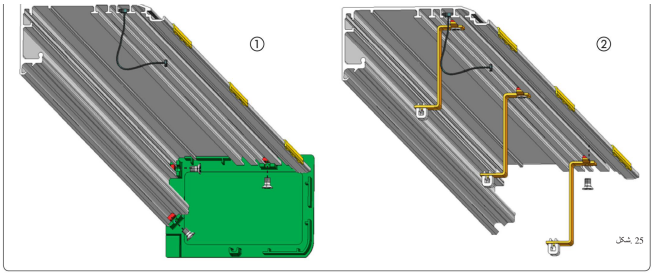

نگهدارنده‌های جانبی و کاور؛ شکل ۲۵

دریافت تصویر با کیفیت

کاور روی لاستیک جای می‌گیرد؛ زبانه فلزی برجسته آن داخل پروفیل می‌رود تا در حالت باز نگه داشته شود. کابل‌های ایمنی متصل و کاور با درپوش‌ها/پایه‌ها قفل شود. قسمت پیش‌برش‌خورده اضافی متناسب با ضخامت لته جدا می‌شود. پیش از بازکردن کاور، دستگیره خلاص‌کن داخلی باز شود. طول کاور برابر طول ساپورت منهای ۲ میلی‌متر و سوراخ خلاص‌کن روی مرکز آن با قطر دست‌کم ۱۸ میلی‌متر است.

کاور و تفاوت مونتاژ کیت

FAAC

FAAC

11B- نصب کردن محفظه وضعیت بسته شدن درب

- محفظه بسته شدن درب را بر طبق شکل 26.1 و 26.2 بر روی لاستیکهای ضربه گیر که قبلا نصب کرده اید قرار دهید.
- برای باز نگه داشتن محفظه ، آن را بلند کنید (شکل 26.3) و آن را به طرف پروفیل براند (شکل 26.4) تا اینکه برآمدگی فلزی در مقر پروفیل جا بیافتد.
- کانال های پارانشوت را در مقر مناسب محکم کنید(شکل 26.5).
- محفظه بسته شدن درب در امتداد دو پانل جانبی با براکت های محکم کننده قبل می شود (شکل 26.6).
- محفظه بسته شدن از قبل علامت گذاری شده است تا بتوان آن را با ضخامت های مختلف درب تطبیق داد. پروفیل اضافی را با برش دادن آن در نقاطی که در شکل 26.7 نشان داده شده است حذف کنید.

توجه: اگر از آزاد کننده داخلی استفاده می کنید، برای اینکه محفظه بطور صحیح بسته شود یک سوراخ در نزدیکی د کمه آزاد کننده هماطور که در پارگراف 16B نشان داده شده به کمک دریل ایجاد کنید.

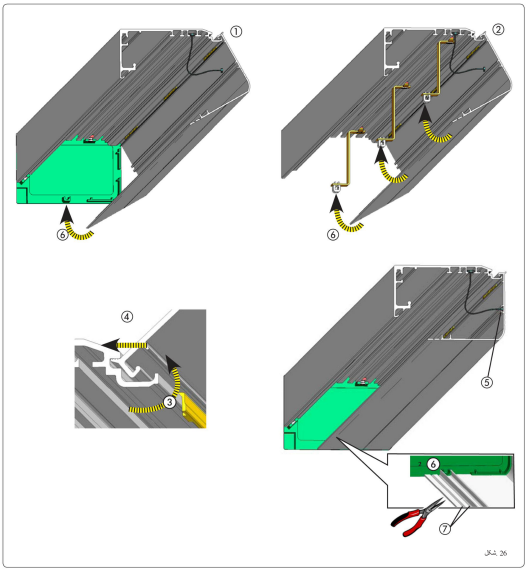

26 شکل

نصب کابل، نگه‌داشتن و بستن کاور؛ شکل ۲۶

دریافت تصویر با کیفیت

تماس با درب اتوماتیک جوهری

کاور و تفاوت مونتاژ کیت

در کیت، اتصال تسمه دولته به هنگرهای داخلی همراه برس مطابق ۳۴A است؛ اتصال تک‌لته مطابق ۳۴B انتخاب می‌شود. کلیپس‌های کابل بعد از ورود در شیار چرخانده می‌شوند. برای دو درپوش، هشت صفحه، چهار صفحه در هر انتها لازم است؛ در طول بیش‌از ۳ متر صفحه مرکزی نیز قرار گیرد. بدون درپوش، پایه‌های نگهدارنده جای آن را می‌گیرند.

کاور و تفاوت مونتاژ کیت

FAAC

3B- نصب کردن بلوک های کشویی پایین

به فصل 3A در باره نحوه نصب سیستم دربازکن خودکار مونتاژ شده مراجعه کنید.

4B- تنظیم کردن استاپ های مکانیکی

به فصل 5A و 6A در باره نحوه نصب سیستم دربازکن خودکار مونتاژ شده مراجعه کنید.

5B- نصب کردن مجموعه شمسه و برس ها

سیستم های دربازکن خودکار تک لنگه:
مجموعه شمسه را و همچنین برس ها را بر طبق شکل 34,B نصب کنید.

FAAC

2B- آماده کردن لنگه ها

به فصل 2A در باره نحوه نصب سیستم دربازکن خودکار مونتاژ شده مراجعه کنید.

4B- تنظیم کردن لنگه ها

به فصل 4A در باره نحوه نصب سیستم دربازکن خودکار مونتاژ شده مراجعه کنید.

سیستم های دربازکن خودکار دولنگه:
دو مجموعه شمسه را بر روی سه چرخه داخلی تر و همچنین برس ها را بر بر طبق شکل 34,A نصب کنید.

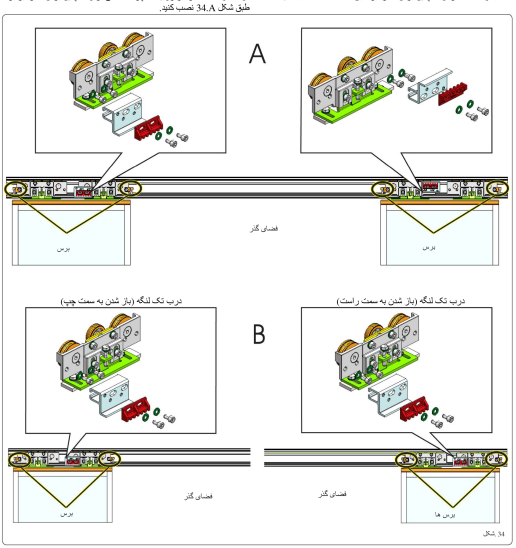

شکل 34.

اتصال‌های تسمه در کیت دولته A و تک‌لته B؛ شکل ۳۴

دریافت تصویر با کیفیت

تماس با درب اتوماتیک جوهری

کاور و تفاوت مونتاژ کیت

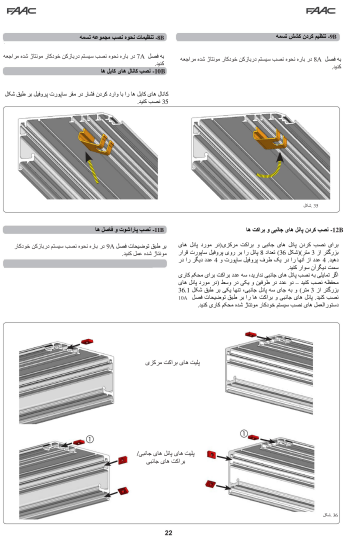
FAAC

FAAC

6.1B - تنظیم کردن کفشک تسمه

به فصل 8A در باره نحوه نصب سیستم تریاژ کن هوشکار مونتاژ شده مراجعه کنید.

6.1C - نصب کابل های کابل ها

کابل های کابل ها را با راه کردن فلنز در مقر سایورت پروفیل بر طبق شکل 35 نصب کنید.

35 شکل

6.1D - نصب پرانتزت و فصل ها

بر طبق توضیحات فصل 9A در باره نحوه نصب سیستم تریاژ کن هوشکار مونتاژ شده عمل کنید.

6.1B - نصب کردن پلن های جانبی و برداشت ها

برای نصب کردن پلن های جانبی و برداشت مرکز(برای مورد پلن های تریاژ کن از 3 عدد پلن(شکل 36) تعداد 2 پلن را در زیر و روهای سایورت قرار دهید. 2 عدد از آنها را در یک طرف پروفیل سایورت و 2 عدد دیگر را در سمت دیگر آن نصب کنید.

اگر نمایلی به نصب پلن های جانبی ندارید، سه عدد برداشت برای محکم کاری سطح نصب کنید. در سه عدد از طرفین و یکی در وسط (در مورد پلن های تریاژ کن از 5 جزء و به های سه پلن جانبی) تنها باقی بر طبق شکل 36 نصب کنید. پلن های جانبی و برداشت ها را بر طبق توضیحات فصل 11A دستور العمل های نصب سیستم هوشکار مونتاژ شده محکم کاری کنید.

36 شکل

ورود کلیپس کابل در شیار؛ شکل ۳۵

دریافت تصویر با کیفیت

تماس با درب اتوماتیک جوهری

کاور و تفاوت مونتاژ کیت

FAAC

9B- تنظیم کردن کشش تسمه

به فصل 8A در باره نحوه نصب سیستم دربازکن خودکار مونتاژ شده مراجعه کنید.

10B- نصب کانال های کابل ها

کانال های کابل ها را با وارد کردن فشار در مقر ساپورت پروفیل بر طبق شکل 35 نصب کنید.

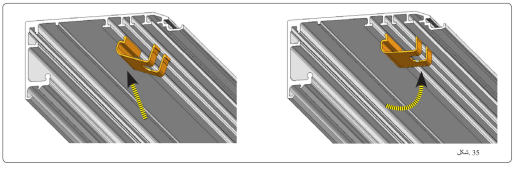

شکل 35

12B- نصب کردن پانل های جانبی و براکت ها

برای نصب کردن پانل های جانبی و براکت مرکزی(در مورد پانل های بزرگتر از 3 متر)(شکل 36) تعداد 8 پانل را بر روی پروفیل ساپورت قرار دهید. 4 عدد از آنها را در یک طرف پروفیل ساپورت و 4 عدد دیگر را در سمت دیگرآن سوار کنید.
اگر تمایلی به نصب پانل های جانبی ندارید، سه عدد براکت برای محکم کاری محفظه نصب کنید – دو عدد در طرفین و یکی در وسط (در مورد پانل های بزرگتر از 3 متر) و به جای سه پانل جانبی، تنها یکی بر طبق شکل 36.1 نصب کنید. پانل های جانبی و براکت ها را بر طبق توضیحات فصل 10A دستورالعمل های نصب سیستم خودکار مونتاژ شده محکم کاری کنید.

11B- نصب پراشوت و فاصل ها

بر طبق توضیحات فصل 9A در باره نحوه نصب سیستم دربازکن خودکار مونتاژ شده عمل کنید.

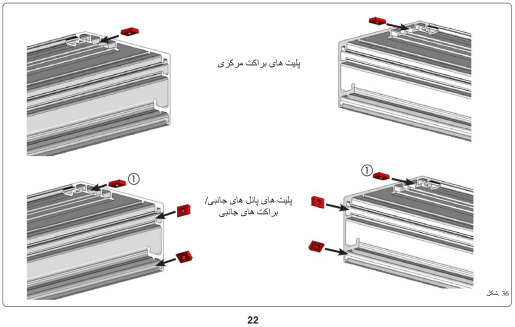

شکل 36

صفحه‌های درپوش و پایه‌های نگهدارنده؛ شکل ۳۶

دریافت تصویر با کیفیت

تماس با درب اتوماتیک جوهری

قفل موتور و آزادکن داخلی

در حالت بسته، کوپلینگ قفل باید اندکی لقی داشته باشد. لته‌ها را ببندید، اهرم ۲۷ / ۱ را با دست به‌سمت شفت فشار و قطعه ۲۷ / ۲ را عمودی تنظیم کنید. اگر لقی وجود ندارد، دو پیچ اتصال تسمه هر هنگر شل و جای افقی آن اصلاح و دوباره بسته شود. فشار دائمی بین اجزای قفل باعث گیرکردن می‌شود.

قفل موتور و آزادکن داخلی

FAAC

FAAC

12.8- قفل موتور

قفل کننده موتور تضمین می کند که لنگه های درب در هنگام بسته بودن قفل شوند. در صورت نیاز در هنگام سفارش می توانید درخواست کنید که اسباب قفل کننده موتور به صورت از پیش نصب شده بر روی پروفیل شاسی سیستم درباز کن خودکار ارسال شود. در این صورت این اسباب شامل سیستم آزاد کننده داخلی و دکمه فعال کننده آن خواهد بود.
مراحل تنظیم اسباب قفل موتور:

- لنگه های درب را ببندید.
- اهرم (شکل 27.1) را با دست به طرف شفت موتور فشار دهید و صحیح بودن کوپلینگ آن را بر طبق شکل A-27 چک کنید.
- اهرم (شکل 27.2) را به صورت عمودی حرکت دهید و وجود هر گونه لقی بین شفت موتور و کوپلینگ قفل کننده موتور را چک کنید.

در صورتی که لقی وجود نداشت مطابق زیر عمل کنید:

- دو پیچ (شکل 28.1) را که اتصالات تسمه را به سه چرخ محرکه وصل می کنند (در هر دو کالسکه برای درب های دولنگه) شل کنید.
- کوپلینگ تسمه را به آرامی در جهت افقی حرکت دهید تا اینکه اهرم با آزادی حرکت کند. پیچ هایی را که شل کرده بودید دوباره سفت کنید.
- در صورتی که بعدا می خواهید این تنصب را انجام دهید به فصل 13| مراجعه کنید. برای برنامه ریزی به آن بخش از دستورالعمل های حاضر که به بخش مدار فرمان مربوط می شوند مراجعه کنید.

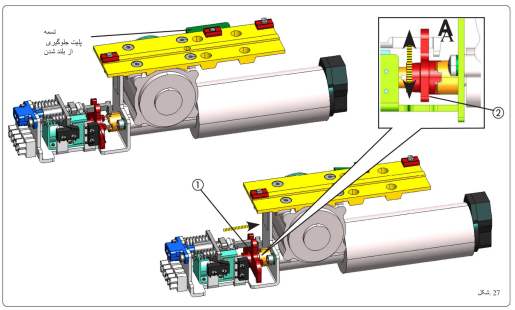

شکل 27

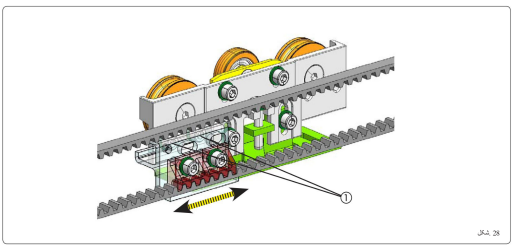

شکل 28

رگلاژ قفل و لقی کوپلینگ؛ شکل ۲۷

دریافت تصویر با کیفیت

قفل موتور و آزادکن داخلی

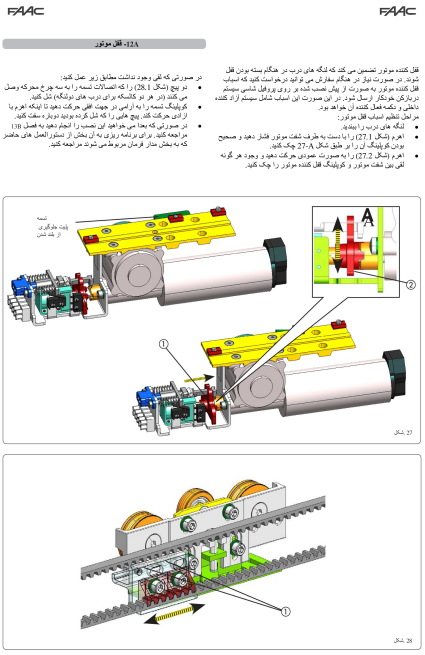

تنظیم افقی هنگر برای لقی قفل؛ شکل ۲۸

دریافت تصویر با کیفیت

قفل کیت با پیچ‌های ۳۷ / ۱ نصب می‌شود. در دولته خلاص‌کن داخلی در سمت مخالف موتور و در VP۸۰۰–۱۰۰۰، در سمت موتور قرار می‌گیرد. دو صفحه در VP۱۰۰۰–۳۰۰۰

تماس با درب اتوماتیک جوهری

قفل موتور و آزادکن داخلی

شیار و پایه جانبی نصب؛ رگلاژ با مهره قفل محکم شود.

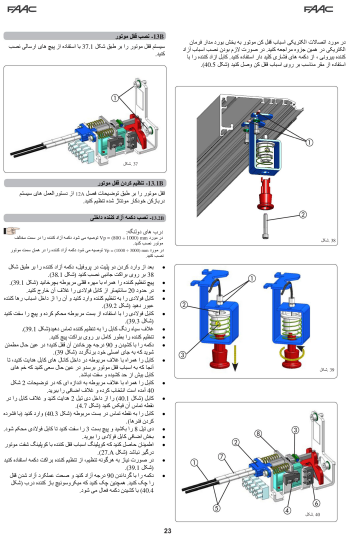

نصب قفل روی موتور؛ شکل ۳۷

دریافت تصویر با کیفیت

تماس با درب اتوماتیک جوهری

قفل موتور و آزادکن داخلی

FAAC

در مورد اتصالات الکتریکی اسباب قفل کن موتور به بخش بورد مدار فرمان الکترونیکی در فصل جزوه مراجعه کنید. در صورت لازم بودن نصب اسباب آزاد کننده بیرونی ، از دکمه های فشاری کلید دار استفاده کنید. کابل آزاد کننده را با استفاده از مقر مناسب بر روی اسباب قفل کن وصل کنید (شکل 40,5).

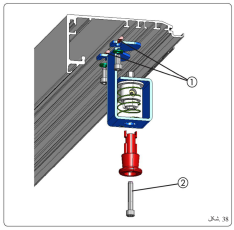

38 شکل

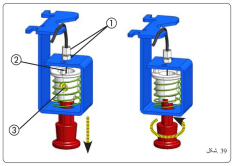

39 شکل

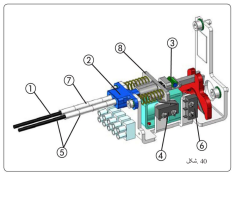

40 شکل

FAAC

13B- نصب قفل موتور

سیستم قفل موتور را بر طبق شکل 37,1 با استفاده از پیچ های ارسالی نصب کنید.

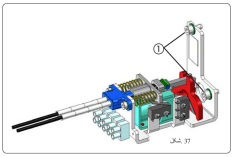

37 شکل

13.1B- تنظیم کردن قفل موتور

قفل موتور را بر طبق توضیحات فصل 12A از دستور العمل های سیستم تریبزکن خودکار موتناژ شده تنظیم کنید.

13.2B- نصب دکمه آزاد کننده داخلی

تذکر های نرم‌افزار:
در مورد mm (1000 ÷ 800) = Vp توصیه می شود دکمه آزاد کننده را در سمت مخالف موتور نصب کنید.
در مورد mm (1000 ÷ 1000) = Vp توصیه می شود دکمه آزاد کننده را در همان سمت موتور نصب کنید.

- بعد از وارد کردن دو پلیت در پروفیل، دکمه آزاد کننده را بر طبق شکل 38 بر روی براکت جانبی نصب کنید (شکل 38.1).
- پیچ تنظیم کننده را همراه با مهره قفلی مربوطه بچرخانید (شکل 39.1).
- در حدود 20 میلیمتر از کابل فولادی را غلاف آن خارج کنید.
- کابل فولادی را به تنظیم کننده وارد کنید و آن را از داخل اسباب ها کننده عبور دهید (شکل 39.2).
- کابل فولادی را با استفاده از بست مربوطه محکم کرده و پیچ را سفت کنید (شکل 39.3).
- غلاف سیاه رنگ کابل را به تنظیم کننده تماس دهید(شکل 39.1).
- تنظیم کننده را بطور کامل بر روی براکت پیچ کنید.
- دکمه را با کلیدن و 90 درجه چرخاندن آن قفل کنید؛ در عین حال مطمئن شوید که به جای اصلی خود برگردند (شکل 39).
- کابل را همراه با غلاف مربوطه در داخل کانال های کابل هدایت کنید، تا آنجا که به اسباب قفل موتور برسند در عین حال سعی کنید که هم های کابل بیش از حد کشیده و سفت نباشد.
- کابل را همراه با غلاف مربوطه به اندازه ای که در توضیحات 2 شکل 40 آمده است انتخاب کرده و غلاف اضافی را ببرید.
- کابل (شکل 40,1) را از داخل دی تیل 2 هدایت کنید و غلاف کابل را در نقطه تماس آن فیکس کنید (شکل 4,7).
- کابل را به نقطه تماس در بست مربوطه (شکل 40,3) وارد کنید (با فشرده کردن فنر).
- دی تیل 3 را بکشید و پیچ بست 3 را سفت کنید تا کابل فولادی محکم شود.
- بخش اضافی کابل فولادی را ببرید.
- اطمینان حاصل کنید که کوپلینگ اسباب قفل کننده با کوپلینگ شفت موتور درگیر نباشد (شکل 27,A).
- در صورت نیاز به هرگونه تنظیم، از تنظیم کننده براکت دکمه استفاده کنید (شکل 39,1).
- دکمه را با گرداندن 90 درجه آزاد کنید و صحت عملکرد آزاد شدن قفل را چک کنید. همچنین چک کنید که میکروسوئیچ باز کننده درب (شکل 40,4) با کشیدن دکمه فعال می شود.

پایه و دستگیره آزادکن؛ شکل ۳۸

دریافت تصویر با کیفیت

تماس با درب اتوماتیک جوهری

قفل موتور و آزادکن داخلی

۰۱ آماده‌کردن کابل

حدود ۲۰ سانتی‌متر کابل فولادی بیرون بماند؛ از رگلاژ و گیره خلاص‌کن عبور و پیچ بسته شود. روکش مشکی تا رگلاژ برسد؛ پیچ رگلاژ پایه ابتدا کامل داخل باشد. دستگیره کشیده و ۹۰ درجه چرخانده شود تا در حالت خلاص بماند.

۰۲ مسیر و اتصال

کابل با خم‌های باز و بدون گیر عبور کند. روکش طبق اندازه‌های شکل ۴۰ بریده، کابل از دو روکش و قطعه ۷ عبور داده شود. فنرها فشرده و گیره ۳ بسته؛ کابل ۸ کشیده و پیچ ۳ محکم و اضافه کابل بریده شود.

۰۳ تنظیم و آزمون

در این حالت قفل باید کاملا آزاد باشد؛ رگلاژ ۳۹ / ۱ برای اصلاح است. دستگیره ۹۰ درجه چرخانده تا برگردد؛ آزاد/قفل‌شدن و میکروسوئیچ ۴۰ / ۴ چند بار کنترل شوند.

پایش قفل، موقعیت بسته و باتری

میکروسوئیچ پایش ۴۰ / ۶ وضعیت قفل را هنگام بازشدن بررسی می‌کند. حسگر مغناطیسی موقعیت بسته، آهنربا روی سوراخ رزوه‌دار هنگر نزدیک تسمه و حسگر با مهره‌های پلاستیکی روی پایه و صفحه نصب دارد؛ در بسته، آهنربا و حسگر هم‌راستا باشند. خروجی وضعیت از رابط رله مربوط گرفته می‌شود.

پایش قفل، موقعیت بسته و باتری

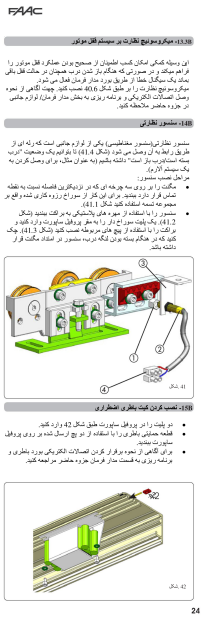

FAAC

16ft- نصب کربن محفظه پستن درب

پروفیل محفظه را به همان طول پروفیل سایورت متهای 2 میلیمتر برش دهید تا جفت شدن محفظه بسته شدن درب با پایل های جانبی تسهیل شود.

در صورت وجود قفل مولتی رنگه آزاد کننده در مجموعه بخارش داده شده، یک سوراخ به قطر حداقل 18 میلیمتر ایجاد کنید. اطمینان حاصل کنید که سوراخ مانعی را نگه آزاد کننده ستار باشد. برای تسهیل سوراخکاری از خط نشان داده شده در شکل 43.1 به عنوان مرجع استفاده کنید.

از صورت وجود رنگه آزاد کننده در مجموعه بخارش داده شده، برای بار کربن محفظه، رنگه را با بار کربن پیچ مربوطه (شکل 38.2) بپیچانید.

برای نصب کربن محفظه، در طبق توضیحات فصل 11A از بازه نحوه نصب سیستم دربارگی هرشکل مرتبط شده عمل کنید.

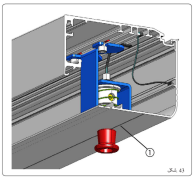

شکل 43

17ft- راه اندازی سیستم خودکار

- حرکت کشویی آنگاه های درب و تمام قطعات متحرک را به صورت تمیزی چک کنید.
- اتصالات الکتریکی کابل های برق بورد مادر فرمان را که از واحد منبع تغذیه، موتور و تعدادی از آنها جانبی دیگر می آیند با مراجعه به راهنمایی های بورد مادر فرمان برقرار و کنترل کنید.
- برای کابل کشی های داخلی و وقتی سایورت از کابل ارسال کرده و آنها را در موقعیت صحیح نصب کنید(شکل 35) به نحوی که از تماس یکدیگر آنها با قطعات متحرک جلوگیری شود.
- جهت گردش موتور را در طبق نوع درب تنظیم کنید (به دستور العمل های بورد مادر فرمان مراجعه کنید).
- ولتاژ شبکه برق ~115V/230V را به رابط مخصوص واحد منبع تغذیه وصل کنید(شکل 29.3).

چک کنید که مولتیج نشان داده شده در شکل 29.4 روی موقعیت صحیح (~115V-230V) تنظیم شده باشد.

- کارایی عملکرد کلیه لوازم جانبی نصب شده ، بخصوص فوتوسل ها و منسوز ها را چک کنید.

13.3ft- میکروسوئیچ نظارت بر سیستم قفل موتور

این وسیله کمکی امکان کسب اطمینان از صحیح بودن عملکرد قفل موتور را فراهم میکند و در صورتی که هنگام بروز نشدن درب همچنان در حالت قفل باقی بماند یک سیگنال خطا از طریق بورد مادر فرمان فعال می شود.

میکروسوئیچ نظارت را بر طبق شکل 40.6 نصب کنید. جهت آگاهی از نحوه وصل اتصالات الکتریکی بر برنامه ریزی به بخش مادر فرمان لوازم جانبی در جزوه حاضر ملاحظه کنید.

14ft- منسوز نظارتی

منسوز نظارتی(منسوز مخافظتی) یکی از لوازم جانبی است که زمانی که از طریق رنجه به آن وصل می شود (شکل 41.4) تا تم ایک ربطحیت اتربب بسته استادکرب باز است" داشته باشیم (به عنوان مثال، برای وصل کردن به یک سیستم الارم).

مراحل نصب منسوز:

- مگنت را بر روی سه چرخه ای که در زبانه‌ترین فاصله نسبت به نقطه شماتی قرار دارد، متصل. برای این کار از سوراخ زرده دکاری شده واقع بر مجموعه تسمه استفاده کنید شکل 41.1.
- منسوز را با استفاده از میوه های پلاستیکی به مرلت بندید (شکل 41.2). یک پایه نصب سوراخ دار را به سطح پروفیل سایورت وارد کنید و براکت را با استفاده از پیچ های مربوطه نصب کنید (شکل 41.3). حک کنید که در هنگام بسته بودن آنگاه، درب، منسوز در امتداد مگنت قرار داشته باشد.

شکل 41

15ft- نصب کردن کیت بخاری اضطراری

- دو پلیت را در پروفیل سایورت طبق شکل 42 وارد کنید.
- قطعه مصلبی بخاری را با استفاده از دو پیچ ارسال شده بر روی پروفیل سایورت ببندید.
- برای آگاهی از نحوه برقرار کردن اتصالات الکتریکی بورد بخاری و برنامه ریزی به قسمت مادر فرمان جزوه حاضر مراجعه کنید.

شکل 42

آهنربا و حسگر موقعیت بسته؛ شکل ۴۱

دریافت تصویر با کیفیت

تماس با درب اتوماتیک جوهری

پایش قفل، موقعیت بسته و باتری

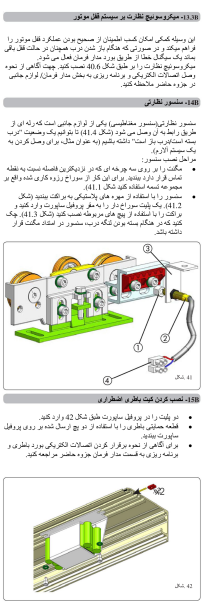
FAAC

(3.3) - دیگر و موانع نظارت بر سیستم قفل موتور

این وسیله کمکی امکان کسب اطمینان از صحیح بودن عملکرد قفل موتور را فراهم میکند و در صورتی که هنگام باز شدن درب، همچنان در حالت قفل باقی بماند یک دیگ خطا از طریق بورد مدار فرمان فعال می شود.
میکروسوئیچ نظارت را بر طبق شکل 40.6 نصب کنید. جهت آگاهی از نحوه وصل اتصالات الکتریکی و برنامه ریزی به بخش مدار فرمان لوازم جانبی در جزوه حاضر مراجعه کنید.

(4.4) - سنسور نظارتی

سنسور نظارتی(سنسور مغناطیسی) یکی از لوازم جانبی است که رانه ای از طریق رابط به آن وصل می شود (شکل 41.4) تا بتوانیم یک وضعیت "درب بسته استاندارد" را تشخیص دهیم. دانستن اینکه (به تعلوان مثال، برای وصل کردن به سیستم اژیر).

مراحل نصب سنسور :

- مگنت را بر روی سه چرخه ای که در نزدیکترین فاصله نسبت به نقطه تماس قرار دارد بچسبانید. برای این کار از سوراخ رزوه کاری شده واقع بر مجموعه تسمه استفاده کنید شکل 41.1).
- سنسور را با استفاده از سه عدد های پلاستیکی به رانک ببندید (شکل 41.2). یک پلیت سوراخ دار را به هر یک پروفیل سایورت وارد کنید و براکت را با استفاده از پیچ های مربوطه نصب کنید (شکل 41.3). دقت کنید که در هنگام بسته بودن اینگه درب سنسور در امتداد مگنت قرار داشته باشد.

41 شکل

(4.5) - نصب کردن کیت باطری اضطراری

- دو پلیت را در پروفیل سایورت طبق شکل 42 وارد کنید.
- قطعه مخصوص باطری را با استفاده از دو پیچ ارسال شده به روی پروفیل سایورت ببندید.
- برای آگاهی از نحوه برقرار کردن اتصالات الکتریکی مورد باطری و برنامه ریزی به قسمت مدار فرمان جزوه حاضر مراجعه کنید.

42 شکل

(3.0) - نصب کردن محفظه بستن درب

پروفیل محفظه را به همان طول پروفیل سایورت متهای 2 میلیمتر برش دهید تا جفت شدن محفظه سه تکه این درب با پاکل های جانبی تسهیل شود.

در صورت وجود الکل موتور دکمه آزاد کننده در مجموعه سفارش داده شده، یک سوراخ به قطر حداقل 18 میلیمتر ایجاد کنید. اطمینان حاصل کنید که سوراخ متقابل را با دکمه از آزاد کننده سفارش داده شده در راستای خط نشان داده شده در شکل 43.1 به عنوان مرجع استفاده کنید.

در صورت وجود دکمه آزاد کننده در مجموعه سفارش داده شده، برای بکار گرفتن محفظه، دکمه را با بکار گرفتن پیچ مربوطه (شکل 38.2) بپیچانید.

برای نصب کردن محفظه، بر طبق توضیحات فصل 11A در باره نحوه نصب سیستم درباز کن هوشکار مونتاژ شده عمل کنید.

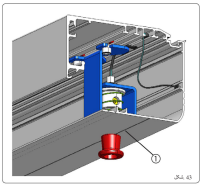
43 شکل

(4.7B) - راه اندازی سیستم خودکار

- حرکت کلیه ی اتاگه های درب و تمام قطعات متحرک را به صورت دستی چک کنید.
- اتصالات الکتریکی کابل های برق بورد مدار فرمان را که از واحد منبع تغذیه، موتور و تمام لوازم جانبی دیگر می آیند با مراجعه به راهنمایی های بورد مدار فرمان برقرار و کنترل کنید.
- برای کنترل کلی های داخل پروفیل سایورت، از کابل ارسال کرده و آنها را در موقعیت صحیح نصب کنید(شکل 33) به نحوی که از شنی بکل آب یا قطعات متحرک جلوگیر شود.
- جهت گردش موتور را بر طبق نوع درب تنظیم کنید (به دستور العمل های بورد مدار فرمان مراجعه کنید).
- دوشاخه برق ~115V/230V را به رابط مخصوص و اجد منبع تغذیه وصل کنید(شکل 29.3).

چک کنید که سوئیچ نشان داده شده در شکل 29.4 روی موقعیت صحیح ~115V-/~230V تنظیم شده باشد.

- کارایی عملکرد کلیه لوازم جانبی نصب شده ، بخصوص فوتوسل ها و سنسور ها را آچک کنید.

محل خروج دستگیره از کاور؛ شکل ۴۳

دریافت تصویر با کیفیت

باتری با دو صفحه اتصال و پایه دوپیچ نصب می‌شود. اتصال/جدا کردن باتری از J16 و قفل از J5 فقط با برق قطع انجام شود؛ برای کار روی برد، باتری و برق اصلی هر دو جدا باشند. کیت باتری باید در تنظیمات فعال و نوع عملیات

پایش قفل، موقعیت بسته و باتری

نهایی تعیین شود.

در درب دارای Breakout، حسگر یا فتوسل مجموعه باید به با عملکرد توقف متصل شود؛ نقشه و راهنمای EMERG1 اختصاصی همان کیت نیز رعایت شود. حفاظت مکانیکی مجموعه با تنظیم نرم‌افزار جایگزین نمی‌شود.

برق اصلی و برد E100

۰۱ کنترل مکانیک

لته‌ها را دستی در تمام مسیر ببرید؛ حرکت آزاد، استاپ‌ها، قفل، تسمه، راهنمای کف و مسیر کابل بررسی شوند.

۰۲ انتخاب ولتاژ

انتخابگر منبع تغذیه روی ولتاژ محل، ۱۱۵ یا ۲۳۰ ولت، باشد. فیوز معرفی‌شده ۵×۲۰ میلی‌متر T2.5A/250V است. سیم برق و ارت به محل مشخص وصل و از قطعات متحرک دور نگه داشته شوند.

تماس با درب اتوماتیک جوهری

برق اصلی و برد E100

FAAC

FAAC
ENGLISH

13.8- راه اندازی سیستم دریاز کن خودکار

- بطور دستی حرکت کنلوپی لنگه ها و تمام قطعات متحرک را چک کنید.
- اتصالات الکتریکی کابل های قدرت روی برد کنترل را که از واحد منبع تغذیه، موتور و تمام لوازم کمکی مدار فرمان می آیند با مراجعه به دستورالعمل های برد مدار فرمان وصل و چک کنید.
- از کانال های سیمکشی استفاده و صحیح بودن نحوه قرار گرفتن آن ها را چک کنید (شکل 29,1 و 29,2).
- هنگام کابل کشی کابل ها در داخل پروفیل سایورت از عدم تماس یافتن آنها با قطعات متحرک اطمینان حاصل نمایید.
- جهت گردش موتور را بر طبق نوع درب اتوماتیک تنظیم کنید (به دستورالعمل های برد مدار فرمان مراجعه کنید).
- دوشاخه برق ~115V/230V را به رابط مربوطه در واحد منبع تغذیه وصل کنید (شکل 29,3).
- کارایی عملکرد تمام لوازم جانبی نصب شده بخصوص فوتوسل ها و سنسور ها را چک کنید.

⚠ توجه: صحیح بودن ولتاژ انتخاب شده کلید (شکل 29,4) را چک کنید (~230V/~115V)

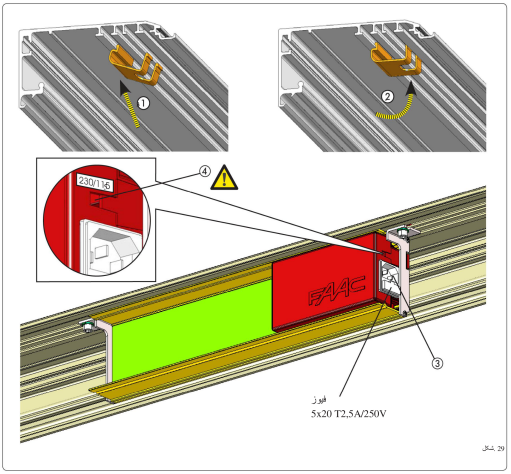

شکل 29

منبع تغذیه، انتخابگر ۱۱۵/۲۳۰ ولت و فیوز؛ شکل ۲۹

دریافت تصویر با کیفیت

تماس با درب اتوماتیک جوهری

برق اصلی و برد E100

اتصال برد	کارکرد
J1	تغذیه برد
J3	موتور
J4	فتوسل یکپارچه TX/RX
J5	قفل موتور و پایش
J6	SD-KEEPER دو پایه ؛
J7	فرمان‌ها، ایمنی و تغذیه جانبی
J16 /J17	باتری /انکودر
SW1	بیش‌از ۵ ثانیه Setup ،کوتاه Reset
DS1	فتوسل‌ها، Night override و جهت موتور

توجه

بار جمع خروجی ۲۴ ولت نباید از ۱ آمپر بیشتر شود. ارجاع عیب‌یابی به پایه‌های ۷/۸ کانکتور J6 با نقشه دوپایه J6

برق اصلی و برد E100

سازگار نیست؛ پیش از سیم‌بندی، شماره پایه‌ها را با نقشه و برچسب برد تطبیق دهید.

ترمینال‌های J7 و ایمنی

پایه /علامت	کارکرد
۱؛ I-DET	فرمان رادار داخل؛ NO پیش‌فرض
۲؛ E-DET	فرمان رادار بیرون؛ NO پیش‌فرض
۳؛ KEY	فرمان کلیدی NO؛ در شب باز، مکث شب و بستن
۴؛ EMERG1	اضطراری ۱؛ پیش‌فرض NO، توقف بدون حافظه
۵؛ EMERG2	اضطراری ۲؛ پیش‌فرض NO، بازکردن بدون حافظه
۶ /۷؛ PSW1/PSW2	ایمنی فتوسل ۱/۲؛ NC پیش‌فرض
۸؛ FAILSAFE	منفی فرستنده برای آزمون فتوسل
۹؛ OUT1	خروجی منفی کلکتورباز؛ حداکثر ۱۰۰ میلی‌آمپر

ترمینال‌های J7 و ایمنی

پایه /علامت	کارکرد
۱۰ /۱۱: +24V	مثبت تغذیه جانبی؛ بار جمع حداکثر ۱ آمپر
۱۲ /۱۳: GND	منفی مشترک

اولویت دارد. در منوی EMERG2 نسبت به EMERG1 پیشرفته، نوع NO/NC، باز/بسته/توقف، حرکت عادی/آهسته و وجود حافظه تنظیم می‌شوند. فرمان دارای حافظه تا Reset باقی می‌ماند. پیش‌فرض GONG، OUT1 با پالس ۱ ثانیه و وقفه ۰ / ۵ ثانیه در زمان قطع پرتو است.

فتوسل PSW هنگام بازشدن اثری ندارد، در مکث آن را تمدید و هنگام بستن حرکت را معکوس می‌کند. شمار فتوسل در PSW1 صفر، یک یا دو تعیین شود؛ یک جفت به SD-KEEPER وصل می‌شود. ورودی استفاده‌نشده اگر در تنظیم غیرفعال شده باشد پل نمی‌خواهد؛ در آرایش ورودی فعال بدون اتصال، طبق نقشه همان آرایش به پایه ۸ وصل می‌شود. این توضیح مجوز دورزدن ایمنی لازم نیست. FAILSAFE پیش از هر چرخه فرستنده را آزمایش می‌کند؛ شکست آزمون مانع حرکت می‌شود.

ترمینال‌های J7 و ایمنی



توجه: ورودی فتوسل ها در نقشه های اتصال، کنتاکت بسته در نظر گرفته شده است (تنظیمات پیش فرض).

توضیحات ترمینال ها

بورد ترمینال J7

1 I-DET (کنتاکت باز پیش فرض)
ورودی سنسور داخلی.
با استفاده از نمایشگر SD-Keeper (لوازم جانبی) می توان قطبیت کنتاکت را به NC تغییر داد.

2 E-DET (کنتاکت باز پیش فرض)
ورودی سنسور بیرونی.
با استفاده از نمایشگر SD-Keeper (لوازم جانبی) می توان قطبیت کنتاکت را به NC تغییر داد.

3 فرمان کلید (کنتاکت باز پیش فرض)
فعالسازی موجب می شود باز شدن درب می شود و پس از زمان مکث شبانه آن را می بندد.
با استفاده از نمایشگر SD-Keeper (لوازم جانبی) می توان قطبیت کنتاکت را به NC تغییر داد.

4 EMERG1 (کنتاکت باز پیش فرض)
فرمان وضعیت اضطراری 1:
در تنظیمات استاندارد، فعالسازی این فرمان موجب متوقف شدن درب می شود (مادامی که فعال نگه داشته شود، درب در وضعیت توقف باقی می ماند).
با استفاده از نمایشگر SD-Keeper (وسیله جانبی) می توان طرز کار این ورودی را طور دیگر برنامه ریزی کرد (به دستور العمل های برنامه ریزی مراجعه کنید).
فرمان EMERG1 بر EMERG2 الویت دارد.

5 EMERG2 (کنتاکت باز پیش فرض)
فرمان وضعیت اضطراری 2:
در تنظیمات استاندارد، فعالسازی این فرمان موجب باز شدن درب می شود (مادامی که فعال نگه داشته شود، درب در وضعیت باز باقی می ماند).
با استفاده از نمایشگر SD-Keeper (وسیله جانبی) می توان طرز کار این ورودی را طور دیگر برنامه ریزی کرد (به دستور العمل های برنامه ریزی مراجعه کنید).

6 PSW1 (کنتاکت بسته پیش فرض)
ورودی اولین فتوسل ایمنی.
با استفاده از نمایشگر SD-Keeper (وسیله جانبی) می توان:
- برنامه ریزی کنتاکت باز را انجام داد؛

فتوسل‌های PSW با FAILSAFE روشن و خاموش، یک یا دو جفت

دریافت تصویر با کیفیت

تماس با درب اتوماتیک جوهری

ترمینال‌های J7 و ایمنی

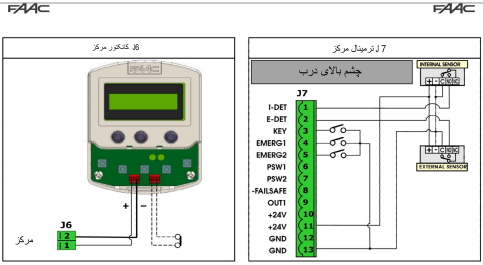

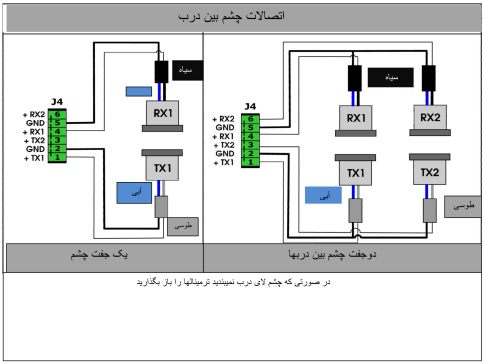

نقشه فارسی J6 انتخابگر و J7 فرمان/فتوسل

دریافت تصویر با کیفیت

تماس با درب اتوماتیک جوهری

فتوسل یکپارچه، DS1 و تنظیم کارخانه

J6: کابل دو رشته ۰ / SD-KEEPER۵ پایه ۱ مثبت و ۲ منفی؛ میلی‌مترمربع و حداکثر ۵۰ متر. J4: پایه ۱ TX1، ۲ زمین ۳ TX، اگر فتوسل یکپارچه نصب .RX2، ۶ RX2 زمین ۵ RX1، ۴ TX2، نیست پایه‌های آن باز می‌مانند و جفت مربوط با DS1 غیرفعال می‌شود.

DS1	OFF	ON
۱	جفت اول یکپارچه غیرفعال	جفت اول فعال
۲	جفت دوم غیرفعال	جفت دوم فعال
۳	طبق منوی EMERG2 اضطراری	برای NO فرمان EMERG2 مستقل از Night override، SD
۴	دولته یا تک‌لته بازشو به چپ	تک‌لته بازشو به راست

جهت‌ها از روبه‌روی اپراتور دیده می‌شوند. در دولته، لته چپ به شاخه پایین تسمه و در تک‌لته همیشه لته به شاخه پایین وصل است. پس از اصلاح جهت، Setup دوباره لازم

فتوسل یکپارچه، DS1 و تنظیم کارخانه

است.

تنظیم کارخانه	مقدار
حالت	خودکار، دوطرفه، بازشوی کامل
سرعت باز /بسته	۱۰ /۳
رادارها /KEY	NO
فتوسل /آزمون	دو ورودی NC؛ FAILSAFE خاموش
مکث روز /شب	۲ /۸ ثانیه
قفل /پایش	فقط شب /خاموش
باتری /تایمر /اینترلاک	خاموش
بازشوی جزئی	۵۰ ٪
مانع /ضدورود اجباری	استاندارد /فعال

فتوسل یکپارچه، DS1 و تنظیم کارخانه

توجه

برای کاهش سرعت، دو پیش‌فرض متفاوت Low و High ذکر شده‌اند. مقدار فعلی برد و پنل را بخوانید، تنظیم متناسب با نسخه دستگاه را انتخاب کنید و عملکرد را پس از تغییر آزمایش کنید.

و برنامه‌ریزی روی برد Setup، Reset

با اولین برق‌دارشدن، مقادیر پیش‌فرض بارگذاری و جرم، اصطکاک، انتهای مسیر و رفتار برخورد یاد گرفته می‌شوند؛ نمایشگر08 چشمک می‌زند. Setup با SW1 بیش‌از ۵ ثانیه یا پنل برای ۵ ثانیه آغاز می‌شود. در باتری، حالت A+E شب/دستی، اضطراری فعال، فتوسل مسدود یا نبود تغذیه موتور، Setup اجرا نشده و Alarm15 دیده می‌شود؛ پس از رفع شرط، ادامه می‌یابد.

پنل انجام می‌شود. در B+C حدود ۱ ثانیه یا SW1 با Reset حالت شب، حرکت آهسته به بسته و در سایر حالت‌ها به باز است؛ در حالت دستی تا خروج از دستی به تعویق می‌افتد. خطا را پاک و موقعیت انتهایی را بازیابی می‌کند. پس Reset از اضطراری دارای حافظه، گیر قفل و خطای تکرار مانع لازم

و برنامه‌ریزی روی برد Setup، Reset

است؛ پیش از آن علت برطرف شود.

برای برنامه‌ریزی، F نگه داشته شود تا نام پارامتر نمایش یابد؛ رهاکردن F مقدار را نشان می‌دهد، +/- آن را عوض و F به مورد بعد می‌رود. در St ذخیره و خروج انجام می‌شود. + خارج از برنامه‌ریزی فرمان باز می‌دهد.

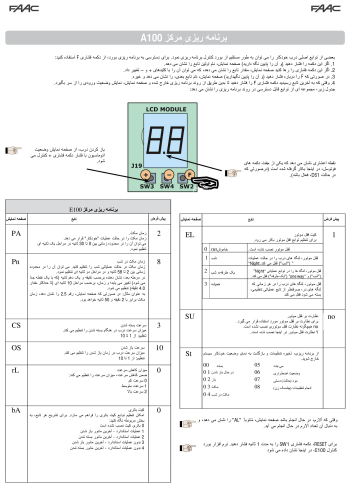

نمایشگر و کلیدهای برنامه‌ریزی F، + و-

دریافت تصویر با کیفیت

و برنامه‌ریزی روی برد Setup، Reset

کد	دامنه و معنی	پیش‌فرض
PA	مکث روز ۰–۳۰ ثانیه با گام ۱	۲
Pn	مکث شب ۲–۵۸ با گام ۲؛ سپس دقیقه.دهگان‌ثانیه تا4.0؛ مثلا2.5=۲ دقیقه ۵۰ ثانیه	۸ ثانیه
CS /OS	سرعت بسته/باز ۱–۱۰	۳ /۱۰
rL	کاهش‌سرعت ۰ آهسته، ۱ متوسط، ۲ تند	۰
bA	۰ بدون؛ ۱ استاندارد آخرین‌باز؛ ۲ استاندارد آخرین‌بسته؛ ۳ فوری آخرین‌باز؛ ۴ فوری آخرین‌بسته	۰
EL	۰ بدون قفل؛ ۱ شب؛ ۲ شب+یک‌طرفه؛ ۳ همیشه	۱

و برنامه‌ریزی روی برد Setup، Reset

کد	دامنه و معنی	پیش‌فرض
SU	پایش قفل no/YES	no
St	ذخیره و خروج با نمایش وضعیت	—

وضعیت	معنی
00 /01 /02	بسته /درحال‌بازشدن /باز
03 /04	مکث روز /مکث شب
05 /06 /07	درحال‌بستن /اضطراری /دستی
08 چشمک‌زن /AL	هشدار همراه شماره/ Setup

انتخابگر SD-KEEPER و حالت‌های حرکت

انتخابگر کلیددار و ماژول LCD جداشدنی است؛ تنظیم‌ها در را می‌توان برداشت، اما مدیریت تایمر LCD می‌مانند و E100 به ماندن هر دو نیاز دارد. جامپر/کلید LOCK یا نگه‌داشتن lck/unlck به‌مدت ۵ ثانیه کلیدها را قفل/آزاد می‌کند و C+D دیده می‌شود. Setup با A+E و Reset با B+C است.

انتخابگر SD-KEEPER و حالت‌های حرکت

FAAC FAAC

واحد برنامه ریزی SD-KEEPER

SD-KEEPER را می توان با استفاده از چند کابل (نگاه کلید به قسمت "تابع ویژه LOCK یا قفل") و با اتصال داخلی سیم جامپر[1] به وسیله سوئیچ (شکل 45 تصویر LOCK) غیر فعال نمود.

برای مشاهده نمای میموط از اتصالات، به شکل 45 رجوع کنید. اجازه دهید که مسیر کابل، از نقطه A و یا B (مطابق با نیازهای موقعیت کابل) بگذرد.

SD-KEEPER را با کابل زیر، به بورد کنترل E100 وصل کنید: 2x0.5mm2 (شکل 45).
در صورتی که سیم وصل کننده، مطابق شکل 45، بین دو ترمینال بسته شده باشد (LOCK)، تمام کلیدهای روی قسمت برنامه نویس، غیرفعال می شوند.

SD-KEEPER، برای انتخاب توابع عملیاتی و نیز کنترل و برنامه ریزی درجهای کلیدی هوشکار بکار می رود. این واحد به دو قسمت تقسیم می شود: بخش ثابت برای انتخاب توابع عملیاتی یا استفاده از نشانه هشدار و لامپهای LED سیگنالینگ مربوطه (شکل 44 تصویر A) می باشد، و بخش pull-out با صفحه نمایش LCD، برای دسترسی به برنامه ریزی کامل (شکل 44 تصویر B) می باشد.

صفحه نمایش SD-KEEPER را می توان به عنوان یک واحد برنامه ریزی موقتی استفاده نمود: پس از انجام همه موارد برنامه ریزی و تنظیمات، می توان این قسمت را به طور کامل برداشت جزا که تنظیمات مربوطه، به صورت نخبره ریزی بورد کنترل E100 باقی می مانند. هنگامی که صفحه نمایش برداشته شود، کادر مشاهده می شود (شکل 44 تصویر C).



fig. 44

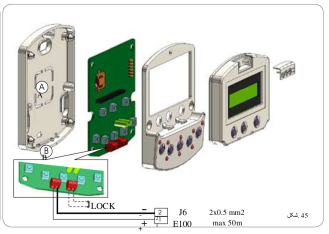

شکل 45

غیب یابی

SD-KEEPER [2] نیز در حالت بدون صفحه نمایش)، دارای یک تابع تشخیصی است که در صورت اتفاق الارم، هر 2 ثانیه یکبار، در تعامل طبیعی تابع وقفه ایجاد می کند تا به این صورت را استفاده از ترکیبی از لامپهای LED چشمک زن، وضعیت خطا را به مدت 7 ثانیه نشان دهد. برای شناسایی نوع الارم، با استفاده از توضیحات مربوط به لامپهای LED چشمک زن، به شکل 3، جدول 1 مراجعه کنید.
در صورتی که چند خطا به طور همزمان وجود داشته باشد اولین موردی که باید اشکار شود نشان داده می شود.



fig. 46

جدول 1 غیب یابی خطاهای سیستم

توضیحات	معنی	led ● =on ○=off ① ② ③ ④ ⑤ ⑥ ⑦ ⑧
ENERGY SAV	کارکرد سیستم در حالت مصرف کم باتری	○ ● ○ ○ ○ ○ ○ ○
2 BAT. OPERATION	عملیات تردد در حالت مصرف کم باتری	○ ○ ● ○ ○ ○ ○ ○
3 FORCED OPEN	باز شدن تردد با صرفه نوری زیاد در حال انجام است	○ ○ ● ○ ○ ○ ● ○
4 FLAT BATTERY	باتری تخلیه شده است، حرکت اضطراری درب تضمین می شود.	○ ○ ● ○ ○ ○ ● ○
6 EMERG 2 ON	ورودی وضعیت اضطراری 2 فعال است	○ ○ ● ● ○ ○ ○ ○
7 EMERG 1 ON	ورودی وضعیت اضطراری 1 فعال است	○ ○ ● ● ○ ○ ● ○
8 OBST. IN OPEN	یک مانع بار شدن درب، یا بار متوالی تشخیص داده شده؛ ری ست برای بازگرداندن دستگاه به وضعیت عملیاتی نرمال لازم است.	○ ○ ● ○ ○ ○ ○ ●
9 OBST. IN CLOS.	یک مانع بسته شدن درب، 3 بار متوالی تشخیص داده شده؛ ری ست برای بازگرداندن دستگاه به وضعیت عملیاتی نرمال لازم است	○ ○ ● ○ ○ ○ ● ●
☎ 10	فقل موتور در موقعیت بسته، فقل شده است	○ ○ ● ○ ○ ○ ○ ●
☎ 11	فقل موتور در موقعیت باز، فقل شده است (شها با کابت نظارتی؟)	○ ○ ● ○ ○ ○ ● ●
☎ 12	اتصال نادرست منبع تغذیه به موتور	○ ○ ○ ● ○ ○ ○ ●
☎ 13	فتوسل 2 خراب است (ورودی PSW2)	○ ○ ● ● ○ ○ ○ ●
☎ 14	فتوسل 1 خراب است (ورودی PSW1)	○ ○ ● ● ○ ○ ● ●
☎ 15	انجام تنظیمات ست آپ امکانپذیر نیست	○ ○ ● ● ○ ○ ● ○
☎ 23	ورود راه انداز در حین انجام حرکتی بدون یا اصطکاک بیش از حد وجود دارد یا لنگه های درب بیش از حد سنگین هستند	○ ● ● ● ○ ○ ○ ○
☎	منبع تغذیه کمتر V 24V DC، خراب است (احتمالا بدلیل اتصال کوتاه)	○ ○ ● ● ○ ○ ○ ●
☎ 24	خرابی موتور	○ ● ○ ○ ○ ○ ○ ●
☎ 25	بورد کنترل E100، خراب است	○ ● ○ ○ ○ ○ ● ●

[1] Jumper

مونتاژ انتخابگر، LCD و اتصال دو سیمه J6؛ شکل ۴۴/۴۵

دریافت تصویر با کیفیت

انتخابگر SD-KEEPER و حالت‌های حرکت

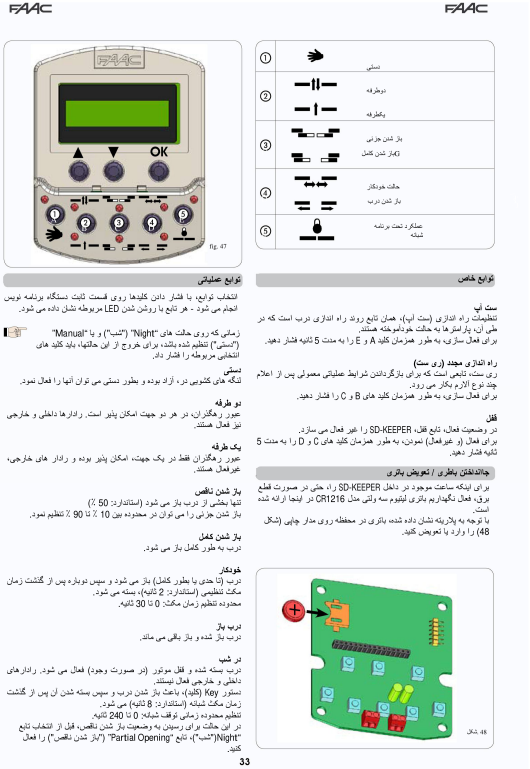
FAAC

①	دستی
②	دوطرفه یکطرفه
③	باز شدن جزئی بازشدن کامل
④	حالت خودکار باز شدن درب
⑤	عملکرد تحت برنامه شبانه

fig. 47

توابع خاص

ست آپ
تنظیمات راه اندازی (ست آپ)، همان تابع روند راه اندازی درب است که در مثلی آن پارامترها به حالت خودکارشده هستند.
برای فعال سازی، به طور همزمان کلید A و E را به مدت 5 ثانیه فشار دهید.

راه اندازی مجدد (ری ست)
ری ست، تابعی است که برای بازگرداندن شرایط عملیاتی معمولی پس از اعلام چند نوع الارم بکار می رود.
برای فعال سازی، به طور همزمان کلید های B و C را فشار دهید.

قفل
در وضعیت فعال، تابع قفل، SD-KEEPER را غیر فعال می سازد.
برای فعال (و غیرفعال) نمودن، به طور همزمان کلید های C و D را به مدت 5 ثانیه فشار دهید.

جاانداختن باطری / تعویض باتری
برای اینکه ساعت موجود در داخل SD-KEEPER راه، حتی در صورت قطع برق، فعال نگهدارم باتری لیتیوم سه ولتی مدل CR1216 در اینجا ارائه شده است.
با توجه به پلاریزه نشان داده شده باتری در محفظه روی مدار چاپی (شکل 48) را وارد یا تعویض کنید.

شکل 48

fig. 47

توابع عملیاتی

انتخاب توابع، با فشار دادن کلیدها روی قسمت ثابت دستگاه برنامه نویس انجام می شود - هر تابع با روشن شدن LED مربوطه نشان داده می شود.

زمانی که روی حالت های "Night" ("شب") و یا "Manual" ("دستی") تنظیم شده باشد، برای خروج از این حالتها، باید کلید های انتخابی مربوطه را فشار داد.

دستی
دگمه های کنترویی در، آزاد بوده و بطور دستی می توان آنها را فعال نمود.

دو طرفه
عبور رهگذران، در هر دو جهت امکان پذیر است. رادارها داخلی و خارجی نیز فعال هستند.

یک طرفه
عبور رهگذران فقط در یک جهت، امکان پذیر بوده و رادار های خارجی، غیرفعال هستند.

باز شدن ناقص
تنها بخشی از درب باز می شود (استاندارد: 50 ٪)
باز شدن جزئی را می توان در محدوده بین 10 ٪ تا 90 ٪ تنظیم نمود.

باز شدن کامل
درب به طور کامل باز می شود.

خودکار
درب (تا حدی یا بطور کامل) باز می شود و سپس دوباره پس از گذشت زمان مکث تنظیمی (استاندارد: 2 ثانیه)، بسته می شود.
محدوده تنظیم زمان مکث: 0 تا 30 ثانیه.

درب باز
درب باز شده و باز باقی می ماند.

در شب
درب بسته شده و قفل موتور (در صورت وجود) فعال می شود. رادارهای داخلی و خارجی فعال نمیباشد.
دستور Key (کلید)، باعث باز شدن درب و سپس بسته شدن آن پس از گذشت زمان مکث شبانه (استاندارد: 8 ثانیه) می شود.
تنظیم محدوده زمانی توقف شبانه: 0 تا 240 ثانیه.
در این حالت برای رسیدن به وضعیت باز شدن ناقص، قبل از انتخاب تابع "Night"("شب")، تابع "Partial Opening" ("باز شدن ناقص") را فعال کنید.

33

کلیدهای انتخابگر و نماد حالت‌ها؛ شکل ۴۷

دریافت تصویر با کیفیت

تماس با درب اتوماتیک جوهری

انتخابگر SD-KEEPER و حالت‌های حرکت

حالت	رفتار
دستی	حرکت آزاد با دست؛ کنترل حرکت غیرفعال
دوطرفه	رادار داخل و بیرون فعال
یک‌طرفه	رادار بیرون فرمان نمی‌دهد
جزئی /کامل	عرض ۱۰–۹۰ ٪ با پیش‌فرض ۵۰ ٪ /تمام بازشو
خودکار	باز، مکث و بسته
بازنگه‌داشتن	درب باز باقی می‌ماند
شب	بسته و قفل؛ رادارها بی‌اثر؛ KEY باز و پس از مکث شب بسته می‌کند

برای شب با عرض جزئی، ابتدا جزئی و سپس شب انتخاب شود. باتری ساعت LCD از نوع لیتیومی CR1216 سه‌ولت است و قطب آن باید درست باشد. در منو با پیکان‌ها حرکت و در هر Exit .تأیید کنید؛ ستاره گزینه انتخاب‌شده است OK سطح بازمی‌گردد و پس از ۲ دقیقه بی‌عملی از منو خارج می‌شود. زبان‌های IT/EN/DE/FR/ES موجودند.

انتخابگر SD-KEEPER و حالت‌های حرکت

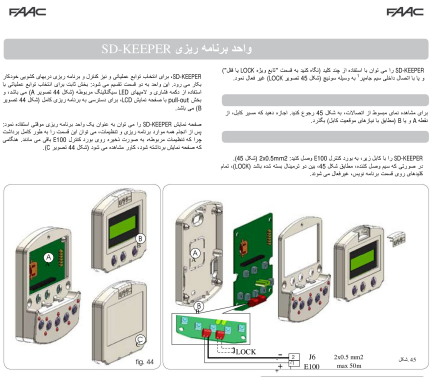
واحد برنامه ریزی SD-KEEPER

fig. 44

fig. 45

fig. 46

جدول 1 عیب یابی نشانهای سیستم

توضیحات	معنی	LED
ENERGY SAV.	کارکرد سیستم در حالت مصرف کم باتری	● ○ ○ ○ ○ ○ ○ ○
2 BAT. OPERATION	عملیات در در حالت مصرف کم باتری	○ ● ○ ○ ○ ○ ○ ○
3 FORCED OPEN	باز شدن درب به صورت خودی زیاد بار حال انجام است	● ● ○ ○ ○ ○ ○ ○
4 FLAT BATTERY	باتری تخلیه شده است حرکات فعال زیرا درب تعطیل می شود.	○ ○ ● ○ ○ ○ ○ ○
6 EMERG 2 ON	ورودی وضعیت ایمنی زیر 2 فعال است	○ ○ ● ● ○ ○ ○ ○
7 EMERG 1 ON	ورودی وضعیت ایمنی زیر 1 فعال است	● ○ ● ● ○ ○ ○ ○
8 OBST. IN OPEN.	یک مانع مدار شش درب 2 بار مقاومی تشخیص داده شده ربی بیت بار بازگرداندن دستگاه به وضعیت عملیاتی درحال لازم است.	○ ● ● ● ○ ○ ○ ○
9 OBST. IN CLOS.	یک مانع مدار شش درب 2 بار مقاومی تشخیص داده شده ربی بیت بار بازگرداندن دستگاه به وضعیت عملیاتی درحال لازم است.	● ○ ● ● ○ ○ ○ ○
10	فتل موتور در مقاومت بسته فتل شده است	○ ● ○ ○ ● ○ ○ ○
11	فتل موتور در مقاومت باز فتل شده است (تنها با کیت نظارتی)	● ● ○ ○ ● ○ ○ ○
12	اتصال دائم بیت منع تغذیه به موتور	○ ○ ● ○ ● ○ ○ ○
13	فرمان 2 عرب است (ورودی PSW2)	● ○ ● ○ ● ○ ○ ○
14	فرمان 1 عرب است (ورودی PSW1)	○ ● ● ○ ● ○ ○ ○
15	ایمون تشخیص بیت آپ سیگنالیزی نیست	● ● ● ○ ● ○ ○ ○
22	زیرنه راه انداز در موتور انجام نمی شود یا اصطکاک بیش از حد وجود دارد یا اینکه مانع در بیش از حد سنگین هستند	○ ○ ○ ● ● ○ ○ ○
	منبع تغذیه کمکی 24V DC دارای عرب است (احتمالاً باتری اتصال کوتاه)	● ○ ○ ● ● ○ ○ ○
24	خرابی مدار	○ ● ○ ● ● ○ ○ ○
25	عرب کنترل E100: عرب است	● ● ○ ● ● ○ ○ ○

[1] iumner

ترکیب چراغ‌های انتخابگر برای هشدارها

دریافت تصویر با کیفیت

در LCD کدهای فعال به‌ترتیب با نمایش ۲ ثانیه و وقفه ۱ ثانیه می‌آیند؛ ابتدا علت فعال را برطرف کنید. معنی عددها در بخش عیب‌یابی آمده است.

تماس با درب اتوماتیک جوهری

منوهای اصلی SD-KEEPER

منو	تنظیم
بازشوی جزئی	۱۰–۹۰ ٪؛ استاندارد همیشه جزئی؛ در غیراستاندارد فرمان هم‌زمان دو رادار کامل می‌کند
مکث	روشن/خاموش؛ خاموش یعنی بستن پس از رفع فرمان؛ زمان ۰–۳۰، پیش‌فرض ۲ ثانیه
مکث شب	۲–۲۴۰ ثانیه؛ پیش‌فرض ۸
ضدورود اجباری	فعال: در برابر هل‌دادن بسته مقاومت و Alarm3؛ در شب همواره فعال
باتری	فعال/غیرفعال؛ استاندارد حرکت عادی تا ذخیره یک حرکت نهایی؛ غیراستاندارد بلافاصله فقط حرکت نهایی
آخرین حرکت باتری	باز یا بسته؛ عملکرد ویژه شب باتری برای A100 موجود نیست
قفل	غیرفعال یا فعال در شب، شب+یک‌طرفه، همیشه
قفل شب باتری	استاندارد: در پایان شارژ قفل می‌ماند؛ غیراستاندارد: پیش از اتمام شارژ آزاد می‌کند

منوهای اصلی SD-KEEPER

منو	تنظیم
پایش قفل	فعال/غیرفعال مطابق نصب میکروسوئیچ
عیب‌یابی	نسخه SD/کنترل، شمار چرخه غیرقابل‌صفرشدن و هشدارها

در ضدورود اجباری خاموش، هل‌دادن لته حرکت باز، مکث و بسته را ایجاد می‌کند. مقاومت نگهدارنده در باتری با قفل‌شدن رفتار متفاوت دارد. در حالت استاندارد مانع بازشدن، توقف ۱ ثانیه و بستن و سپس بازشدن آهسته تا یک چرخه کامل ایجاد می‌کند؛ مانع بستن باعث بازگشت و بستن بعدی آهسته است. در غیراستاندارد، تکرار سه‌باره خطای ۸ یا ۹ و نیاز به Reset می‌دهد؛ اشاره متناقض شرح فنی به استاندارد در بخش Reset، با شرح صریح این منو خوانده شود.

منوی پیشرفته رمز چهاررقمی با پیش‌فرض0000 دارد. پس از ورود، رمز قابل‌تغییر است؛ رمز جدید چهاررقمی ثبت و در اختیار مسئول مجاز نگهداری شود.

منوهای پیشرفته و خروجی‌ها

بخش	گزینه‌ها
حرکت	سرعت بسته ۱–۱۰ پیش‌فرض ۳؛ باز ۱–۱۰ پیش‌فرض ۱۰؛ کاهش‌سرعت Low/Medium/High؛ عرض کاهش‌سرعت در A100 خودکار است
اضطراری ۱ و ۲	نوع NO/NC، باز/بسته/توقف، عادی/آهسته، با/بدون حافظه
فتوسل	تعداد ۰/۱/۲ پیش‌فرض ۲؛ قطب NC/NO؛ روشن/خاموش FAILSAFE
رادار و KEY	قطب NO/NC؛ پیش‌فرض NO
OUT1	پیش‌فرض GONG با قطب NO؛ حداکثر ۱۰۰ میلی‌آمپر
پیکربندی	استاندارد برای بازگشت پیش‌فرض یا تغییریافته؛ پیش از بازنشانی تنظیم اختصاصی ثبت شود
اینترلاک	غیرفعال/فعال؛ Master/Slave؛ با یا بدون حافظه
رمز	تغییر رمز چهاررقمی

منوهای پیشرفته و خروجی‌ها

بخش	گزینه‌ها
کشسان /عرض کاهش‌سرعت	گزینه‌های ناموجود این مدل را فعال فرض نکنید

عملکرد خروجی	تعریف
Open	درب باز
Moving	درحال حرکت
Not closed	درب کاملا بسته نیست
Alarm	وجود هشدار
GONG	پالس ۱ ثانیه با فاصله ۰ / ۵ هنگام قطع پرتو
Light	نور به‌مدت ۶۰ ثانیه پس از بازشدن در شب
Interlock	هنگام فعال‌شدن اینترلاک به‌صورت خودکار به اختصاص می‌یابد OUT1

منوهای پیشرفته و خروجی‌ها

توجه

نام‌های OUT2 و OUT3 در منوی عمومی وجود دارند، اما در نقشه E100 فقط OUT1 قابل دسترسی است. برای نام‌های منو، پایه فیزیکی فرض نکنید؛ اتصال باید با برد دستگاه تطبیق داشته باشد.

ساعت و برنامه هفتگی

روز، ساعت و تاریخ تنظیم و تایمر فعال شود. علامت T نشان می‌دهد انتخاب دستی حالت محدود و برنامه زمانی حاکم است. نبود ساعت با ستاره چشمک‌زن و خاموش‌بودن تایمر مشخص می‌شود؛ باتری LCD ساعت را حفظ می‌کند. هر روز پنج بازه با زمان شروع و کد عملکرد دارد؛ ترتیب ورود زمان‌ها لازم نیست صعودی باشد. All days تنظیم را روی همه روزها می‌نویسد.

کد تایمر	عملکرد
۰	بدون تغییر حالت
۱	خودکار دوطرفه کامل

ساعت و برنامه هفتگی

کد تایمر	عملکرد
۲	خودکار یک‌طرفه کامل
۳	خودکار دوطرفه جزئی
۴	خودکار یک‌طرفه جزئی
۵	بازنگه‌داشتن کامل
۶	بازنگه‌داشتن جزئی
۷	دستی
۸	شب

نمونه: دوشنبه تا جمعه ساعت ۰۸ کد ۱، ۱۸ کد ۲، ۱۹ کد ۸ و دو بازه دیگر ۰. شنبه و یکشنبه همه بازه‌ها ۰ است؛ چون ۰ حالت تازه ایجاد نمی‌کند، حالت شب جمعه ادامه می‌یابد. برای برنامه واقعی، روزهای کاری و ساعت‌ها متناسب با محل تغییر و یک چرخه تغییر حالت آزمایش شود.

اینترلاک دو درب

برای فضای کافی، رادارها فقط به E-DET طبق نقشه ۴۹ وصل و ارتباط دو برد J6 برقرار می‌شود. درب داخل Master و بیرون Slave و هر دو در حالت یک‌طرفه‌اند؛ اینترلاک و رفتار حافظه در هر دو تنظیم شود. با حافظه، فرمان درب دوم تا پایان چرخه اول منتظر می‌ماند؛ بدون حافظه، فرمانی که در چرخه درب دیگر رسیده نادیده گرفته می‌شود.

۰۱ ورود به فضای میانی

فرمان S1 درب A را باز می‌کند؛ شخص وارد، از میدان ایمنی خارج و A بسته می‌شود.

۰۲ خروج از فضای میانی

فرمان S3 برای B صادر می‌شود؛ در حالت حافظه می‌تواند پیش از بسته‌شدن A صادر شود، اما B فقط پس از بسته‌شدن A باز می‌شود؛ سپس بسته خواهد شد. مسیر برعکس به همین ترتیب است.

اگر فاصله کم است، از شستی‌های P1/P2 و مدار شکل ۵۰ به‌جای تحریک متداخل رادار استفاده می‌شود؛ حافظه در این آرایش الزامی است و پس از بسته‌شدن A، بازشدن B خودکار

اینترلاک دو درب

ادامه می‌یابد. سیم‌بندی و قطعات واسط باید مطابق نقشه باشد.

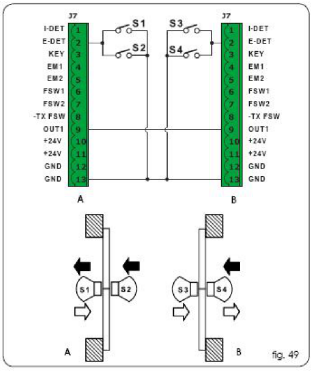

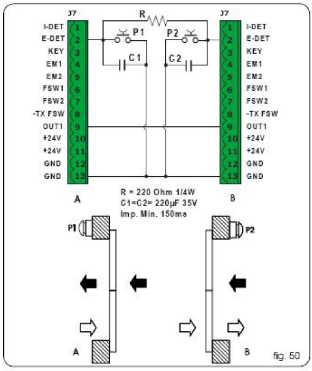

شکل 49

شکل 50

اینترلاک راداری شکل ۴۹ و شستی‌دار شکل ۵۰

دریافت تصویر با کیفیت

تماس با درب اتوماتیک جوهری

اتصال قفل و کنترل نهایی

قفل فقط در حالت بی‌برق به J5 وصل، وجود قفل و بازه قفل‌شدن در برد/SD تعریف و پایش تنها در صورت نصب حسگر فعال شود. میکروسوئیچ آزادکن، سیم‌پیچ و میکروسوئیچ پایش طبق رنگ‌ها و شکل ۵۱ متصل‌اند. باتری نیز بی‌برق به J16 وصل و سپس فعال می‌شود.

اتصال قفل و کنترل نهایی

با SD-KEEPER و صفحه نمایش یا E100، شما می توانید عملیات قفل موتور را تغییر دهید.

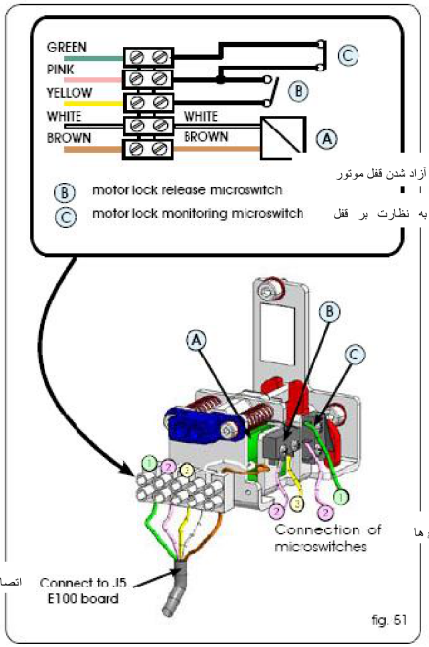

سیم‌بندی قفل، آزادکن و پایش؛ شکل ۵۱

دریافت تصویر با کیفیت

پس از Setup، بازشوی کامل/جزئی، سرعت، مکث، جهت، عملکرد KEY در شب، تک‌تک فتوسل‌ها، تشخیص مانع در هر

تماس با درب اتوماتیک جوهری

اتصال قفل و کنترل نهایی

جهت، اضطراری‌های با/بدون حافظه، قفل و آزادکن، باتری، انتخابگر و در صورت نصب اینترلاک و تایمر آزمایش شوند. هیچ کابل یا کاور نباید با لته و تسمه برخورد کند. حالت دستی و روش قطع برق به بهره‌بردار آموزش داده شود.

هشدارهای برد و روش رسیدگی

پیام /کد	معنی و اقدام
ENERGY SAV	صرفه‌جویی انرژی؛ در باتری و شب ممکن است انتخابگر خاموش شود
۲؛ BAT.OPERATION	کار با باتری؛ برق اصلی، انتخاب ولتاژ، فیوز ترانس و و سپس منبع/برد J1 اتصال ،T2.5A از نوع F2 بررسی شوند
۳؛ FORCED OPEN	هل‌دادن درب با ضدورود فعال؛ مانع و قفل کنترل شوند
۴؛ FLAT BATTERY	باتری کم؛ اگر پس از بیش‌از ۱ ساعت شارژ باقی است باتری، اتصال، شارژر/برد بررسی و قطعه معیوب تعویض شود

هشدارهای برد و روش رسیدگی

پیام /کد	معنی و اقدام
۶ /۷	EMERG2 /EMERG1 فعال؛ ورودی و قطب کنترل، در حالت حافظه پس از رفع، Reset
۸ /۹	تکرار مانع بازشدن/بسته‌شدن در حالت غیراستاندارد؛ مسیر و اصطکاک رفع، Reset
۱۰	قفل آزاد نمی‌شود؛ بدون پایش پس از ۳ تلاش، با پایش بلافاصله توقف؛ خلاص دستی، کارت/سیم/مکانیک/سوئیچ کنترل و Reset
۱۱	قفل با پایش بسته نشده؛ رگلاژ، میکروسوئیچ، اتصال و کارت بررسی شوند
۱۲	نبود تغذیه موتور؛ J1 و منبع بررسی شوند
۱۳ /۱۴	شکست آزمون فتوسل ۲ /۱؛ تعداد تعریف‌شده، هم‌راستایی، سیم و خود حسگر بررسی شوند
۱۵	Setup مسدود؛ برق موتور، حالت دستی/شب، اضطراری، فتوسل و کار با باتری بررسی شوند
۲۲	جرم/اصطکاک یا نبود حرکت در یادگیری؛ بی‌برق و دستی روانی، وزن و مکانیک بررسی شوند

هشدارهای برد و روش رسیدگی

پیام /کد	معنی و اقدام
۲۴	موتور؛ اتصال J3، سیم، سپس برد و موتور بررسی شوند
۲۵	برد کنترل معیوب؛ پس از کنترل تغذیه و اتصال‌ها تعویض تخصصی

همه LED های انتخابگر چشمک می‌زنند: ارتباط دو سیمه، طول حداکثر ۵۰ متر و سطح مقطع دست‌کم ۰ / ۵ میلی‌مترمربع کنترل؛ سپس SD و برد بررسی شوند. اگر همهچراغ‌های برد خاموش‌اند، برق، فیوز و J1 بررسی شود. خاموشی SD در باتری/صرفه‌جویی شب می‌تواند عادی باشد؛ در برق اصلی سیم و تغذیه بررسی شوند.

نشانه	بررسی
بسته نمی‌شود، بدون خطا	فتوسل فعال، بازنگه‌داشتن، دستی و تغذیه موتور
باز نمی‌شود	دستی/شب، قفل، فرمان و تغذیه موتور

هشدارهای برد و روش رسیدگی

نشانه	بررسی
جهت معکوس	مجدد Setup و سپس DS1-4
حرکت‌های کوتاه و ناقص	انکودر J17 و کابل تخت آن
حرکت کند	سرعت‌ها، کاهش‌سرعت، حالت پس از مانع و روانی مکانیکی

آزمون برق‌دار و تعویض برد/موتور کار متخصص است. تا برطرف‌شدن نقص ایمنی، درب خودکار استفاده نشود. برای تعویض قطعه، مدل دقیق، شماره برد و تنظیم‌های ذخیره‌شده ثبت شوند.