کاتالوگ فارسی یراق‌آلات کشویی و شیشه‌ای GEZE



سیستم‌های Geolan، Aerolan، Levolan، Perlan، Rollan و Vetroslide؛ مشخصات، نقشه‌ها، اجزا و جدول کدهای سفارش کاتالوگ EN120427.

دامنه کاتالوگ و راهنمای نقشه‌ها

این کاتالوگ با شناسه123605 و نسخهEN120427، یراق درب کشویی دستی و بعضی محرک‌های خودکار GEZE را معرفی می‌کند. ریل و هنگر، لنگه چوبی، پلاستیکی، فلزی، شیشه‌ای یا اجزای متحرک دیگر را جابه‌جا می‌کنند. Rollan وPerlan به‌ویژه برای درب داخلی کم‌صدا و با متعلقات متنوع‌اند؛ Levolan،Aerolan،Geolan وVetroslide راهکارهای شیشه‌ای با یراق نمایان یا کم‌نما هستند.

استفاده معماری از شیشه در دفتر و خانه، هم شفافیت و هم نیازهای عملکردی و فنی دارد؛ انتخاب یراق باید با وزن، ضخامت، محل نصب و شرایط محیطی هماهنگ شود. جدول‌ها و مشخصات این نسخه تاریخی‌اند؛ مشخصات باید با نسخه محصول مورد استفاده تطبیق داده شوند.

تمام اندازه‌های بدون واحد در نقشه‌ها میلی‌مترند. ESG شیشه ایمنی سکوریت وVSG شیشه ایمنی لمینت است. .انتخاب کد رنگ است RALپرداخت آنودایز نقره‌ای و EV1 علامت● در جدول مشخصات به‌معنی وجود قابلیت و خط تیره به‌معنی عرضه‌نشدن آن در پیکربندی درج‌شده است. کاور پیوسته هر دو گیره را می‌پوشاند؛ کاور مجزا روی هر گیره نصب می‌شود.

تماس با درب اتوماتیک جوهری

دامنه کاتالوگ و راهنمای نقشه‌ها

نشان نقشه	معنی
L / LS / LFS	طول ریل
FB / FBG / FBH	عرض لنگه / عرض شیشه / عرض لنگه چوبی
FBL / FBR	عرض لنگه چپ / راست
FH / SH / SHF	ارتفاع لنگه / شیشه / شیشه پنل ثابت
SB / GS / GB	عرض شیشه / عرض شیشه جانبی / عرض کل
GH / BRH	ارتفاع کل
LH / LHD	ارتفاع آزاد عبور
LBR / LÖB / ÖW / LBD	عرض آزاد بازشو یا عبور؛ نشان هر نقشه ملاک است
LDB	در برخی نقشه‌ها عرض و در Aerolan ارتفاع عبور؛ عنوان همان نقشه بررسی شود

دامنه کاتالوگ و راهنمای نقشه‌ها

نشان نقشه	معنی
GLS / SD / FD	ضخامت شیشه / شیشه / لنگه
TÜ / P / PR	پیش‌آمدگی لنگه / هم‌پوشانی / موقعیت پارک
t / LA / BAL / BOA یا BOA / BOA	گام سوراخ یا فاصله سوراخ اتصال؛ مطابق نقشه
y	فاصله انتهای ریل تا مرکز نخستین سوراخ اتصال
n / x	تعداد قطعه یا تعداد براکت
TW1 / TW2 / GD	فاصله دستگیره از دیوار در حالت بسته / باز / قطر میله دستگیره
A / RA	فاصله پیچ آویز یا شیشه از دیوار / فاصله هنگرها؛ مطابق نقشه
VW / LBF	دامنه حرکت / طول راهنمای کف
LW / AB / AW	طول پروفیل دیواری / فاصله براکت‌ها / فاصله اتصال دیوار

دامنه کاتالوگ و راهنمای نقشه‌ها

نشان نقشه	معنی
ML / MH / MBR	طول / ارتفاع / عرض موتور
GFH / GA	ارتفاع دستگیره / فاصله دستگیره
MB / F / ÜHS	عرض بازشوی دیوار / ارتفاع پنل ثابت / پیش‌آمدگی ارتفاعی نعل‌درگاه

توجه

فضای پشت دیوار یا پاکت باید با پیشانی بازشدنی قابل سرویس باشد. علاوه بر ضربه‌گیر لوله‌ای ریل، ضربه‌گیر نبشی در نیمه ارتفاع لنگه لازم است. نقشه هر آرایش و حد بار کل مجموعه، بر نام ظرفیت یک قطعه اولویت دارد.

مقایسه خانواده‌ها

مقایسه خانواده‌ها

خانواده	بیشینه وزن لنگه	کاربرد شاخص
Rollan 40 N /80	40 /80kg	دستی داخلی؛ SoftStop تا40kg
Perlan 140	140kg	چوب/فلز/پلاستیک/شیشه ؛ متعلقات هم‌زمان و تلسکوپی
Perlan 140 KS	140kg	مقاومت خوردگی کلاس4 برای فضای باز
Perlan AUT /AUT-NT	80kg	خودکار؛ شرایط هر محرک مستقل
Levolan150	150kg	گیره کم‌نما برای شیشه؛ SoftStop تا80kg
Aerolan	105kg	ریل بالایی استیل و هنگر نمایان

مقایسه خانواده‌ها

خانواده	بیشینه وزن لنگه	کاربرد شاخص
Geolan	135kg	تحمل وزن روی ریل کف؛ تا80kg SoftStop
Vetroslide	80kg	ریل شیشه‌ای نقطه‌ای؛ طراحی اختصاصی

Rollan 40 N وRollan 80

برای درب چوب، فلز و شیشه تک‌لنگه یا چندلنگه داخلی، به‌ویژه خانه و دفتر، نصب سقفی یا دیواری دارد. سطح تماس هموار ریل صدا را کم می‌کند؛ ریل مشترک دو مدل، هزینه برنامه‌ریزی و انبار را کاهش می‌دهد. ریل بسته ورود گردوغبار را محدود می‌کند. فاصله لنگه از ریل با پیچ آویز حتی پس از نصب تنظیم می‌شود؛ برای شیشه گیره اتصال جداگانه موجود است.

ست کامل شامل ریل با طول انتخابی، دو هنگر، دو صفحه حامل، دو ضربه‌گیر لوله‌ای و یک راهنمای کف است؛ فنر بازنگهدار نیز دارد. ریل۶متر یا طول سفارشی و Rollan80

Rollan 40 N وRollan 80

اجزا جداگانه قابل سفارش‌اند. در جدول فنی، یک ردیف۴۰کیلوگرم و ردیف بعده۴۰/۸کیلوگرم چاپ شده است؛ ظرفیت بر اساس مدل انتخاب شود.

مشخصه	مقدار یا کاربرد
جنس	چوب، پلاستیک، فلز، شیشه
تعداد لنگه	ایا۲
چرخه آزمون	50000
کلاس خوردگی	1
تلسکوپی/خود کار/پنل ثابت	ندارد
میرایی کشش انتهایی	تا40kg با نسخه مربوط
رده EN152740:N	- / 5 / 1 / 0 / - / 1 / - / 1 / 3
رده EN152780:	- / 5 / 2 / 0 / - / 1 / - / 1 / 3

Rollan 40 N وRollan 80

عرضF B	طولL	گامt	تعدادx
500-590	1150	350	4
500-840	1650	450	4
500-920	1800	400	5
500-970	1900	450	5
500-1190	2350	450	6
500-1420	2800	450	7
500-1640	3250	450	8

Rollan 40 N وRollan 80

عرضF B	طولL	گامt	تعدادx
طول استاندارد	6100	350	18

عرضFB	فاصلهy
500-590	50
500-840	150
500-920	100
500-970	50
500-1190	50
500-1420	50
500-1640	50
طول استاندارد	50

Rollan 40 N وRollan 80

نقشه10417-I-03:ep ضربه‌گیر قابل تنظیم با بازنگهدار،۲هنگر دوغلتکه،۳ضربه‌گیر قابل تنظیم،۴راهنمای کف،۵پیچ آویز صفحه حامل. نصب مستقیم سقفی یا با صفحه۶،Perlan140 و نبشی دیواری ممکن است.



؛ تصویر و نقشه صفحه 6، شکلGEZE1

دریافت تصویر با کیفیت

تماس با درب اتوماتیک جوهری

Rollan 40 N وRollan 80

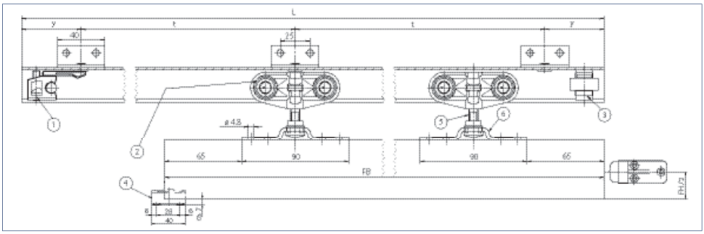

؛ تصویر و نقشه صفحه 7، شکلGEZE1

دریافت تصویر با کیفیت

تماس با درب اتوماتیک جوهری

Rollan 40 N وRollan 80

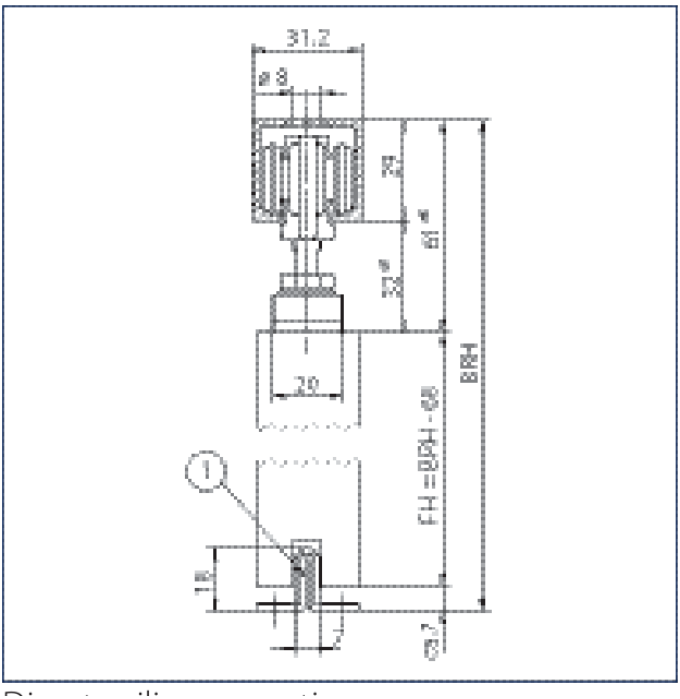

؛ تصویر و نقشه صفحه 8، شکلGEZE1

دریافت تصویر با کیفیت

تماس با درب اتوماتیک جوهری

Rollan 40 N وRollan 80



؛ تصویر و نقشه صفحه 10، شکلGEZE1

دریافت تصویر با کیفیت

جدول سفارش صفحه 8؛ ست کامل GEZE Rollan 40 N؛ نصب دیواری و سقفی با صفحه حامل استاندارد برای لنگه چوبی تا۴۰کیلوگرم.

تماس با درب اتوماتیک جوهری

Rollan 40 N وRollan 80

عرض لنگه؛ از/تا	طول	کد سفارش
500 میلی‌متر 590 میلی‌متر	1150 میلی‌متر	120162
500 میلی‌متر 840 میلی‌متر	1650 میلی‌متر	120163
500 میلی‌متر 920 میلی‌متر	1800 میلی‌متر	120164

Rollan 40 N وRollan 80

عرض لنگه؛ از/تا	طول	کد سفارش
500 میلی‌متر 970 میلی‌متر	1900 میلی‌متر	120165
500 میلی‌متر 1190 میلی‌متر	2350 میلی‌متر	120166
500 میلی‌متر 1420 میلی‌متر	2800 میلی‌متر	120167

جدول سفارش صفحه 9؛ ست کامل GEZE Rollan 80؛ نصب

Rollan 40 N وRollan 80

دیواری و سقفی با صفحه حامل استاندارد برای لنگه چوبی تا۸۰کیلوگرم.

عرض لنگه؛ از/تا	طول	کد سفارش
500 میلی‌متر 840 میلی‌متر	1650 میلی‌متر	120170
500 میلی‌متر 920 میلی‌متر	1800 میلی‌متر	120171
500 میلی‌متر 970 میلی‌متر	1900 میلی‌متر	120172

Rollan 40 N وRollan 80

عرض لنگه؛ از/تا	طول	کد سفارش
500 میلی‌متر 1190 میلی‌متر	2350 میلی‌متر	120173
500 میلی‌متر 1420 میلی‌متر	2800 میلی‌متر	120174
500 میلی‌متر 1640 میلی‌متر	3250 میلی‌متر	120175

Rollan 40 N وRollan 80

جدول سفارش صفحه 9؛ ست کامل GEZE Rollan 80؛ نصب دیواری و سقفی لنگه شیشه‌ای تا۸۰کیلوگرم، با گیره شیشه و کاور مجزای EV1.

عرض لنگه؛ از/تا	طول	کد سفارش
500 میلی‌متر 970 میلی‌متر	1900 میلی‌متر	135071

جدول سفارش صفحه 9؛ ریل Rollan 40 N/80.

عرض لنگه؛ از/تا	طول	کد سفارش
—	6000 میلی‌متر	120150

جدول سفارش صفحه 9؛ ریل Rollan 40 N/80؛ برش

Rollan 40 N وRollan 80

سفارشی، قیمت‌گذاری به‌ازای متر.

عرض لنگه؛ از/تا	طول	کد سفارش
—	—	120151

جدول سفارش صفحه 9؛ صفحه حامل Rollan 40 N/80؛ بدون پیچ آویز و متعلقات نصب.

عرض لنگه؛ از/تا	طول	کد سفارش
—	—	026654

جدول سفارش صفحه 9؛ ست دو صفحه حامل توکار برای شیارزنی در لنگه چوبی؛ همراه پیچ‌های آویز و آچار تخت باریک تنظیم ارتفاع.

Rollan 40 N وRollan 80

عرض لنگه؛ از/تا	طول	کد سفارش
—	—	138015

جدول سفارش صفحه 9؛ براکت دیواری Rollan 40 N/80؛ بدون متعلقات نصب.

عرض لنگه؛ از/تا	طول	کد سفارش
—	—	125858

جدول سفارش صفحه 9؛ صفحه نصب سقفی؛ بدون متعلقات نصب.

عرض لنگه؛ از/تا	طول	کد سفارش
—	—	069991

Rollan 40 N وRollan 80

جدول سفارش صفحه 9؛ هنگر دوغلتکه Rollan 80 بدون پیچ آویز؛ خاکستری تیره، تا۸۰کیلوگرم.

عرض لنگه؛ از/تا	طول	کد سفارش
—	—	069539

جدول سفارش صفحه 9؛ هنگر دوغلتکه Rollan 40 N با پیچ آویز؛ خاکستری روشن، تا۴۰کیلوگرم.

عرض لنگه؛ از/تا	طول	کد سفارش
—	—	055779

جدول سفارش صفحه 9؛ هنگر دوغلتکه Rollan 40 N بدون پیچ آویز؛ خاکستری روشن، تا۴۰کیلوگرم.

Rollan 40 N وRollan 80

عرض لنگه؛ از/تا	طول	کد سفارش
—	—	069541

جدول سفارش صفحه 9؛ هنگر دوغلتکه Rollan 80 با پیچ آویز؛ خاکستری تیره، تا۸۰کیلوگرم.

عرض لنگه؛ از/تا	طول	کد سفارش
—	—	055778

جدول سفارش صفحه 9؛ راهنمای کف قابل تنظیم پیوسته برای شیشه۸تا۱۳٫۵میلی‌متر؛ با نوار پرزدار کاهش صدا روی شیشه بافت‌دار، بدون متعلقات نصب.

تماس با درب اتوماتیک جوهری

Rollan 40 N وRollan 80

عرض لنگه؛ از/تا	طول	کد سفارش
—	—	120417

جدول سفارش صفحه 9؛ نوار پرزدار راهنمای کف قابل تنظیم؛ برای شیشه بافت‌دار یا سطح زبر.

عرض لنگه؛ از/تا	طول	کد سفارش
—	—	143869

جدول سفارش صفحه 9؛ راهنمای کف استیل ضدزنگ برای شیشه۸،۱۰یا۱۲میلی‌متر.

عرض لنگه؛ از/تا	طول	کد سفارش
—	—	134990

Rollan 40 N وRollan 80

جدول سفارش صفحه 9؛ راهنمای کف استاندارد؛ بدون متعلقات نصب.

عرض لنگه؛ از/تا	طول	کد سفارش
—	—	002191

جدول سفارش صفحه 9؛ دستگیره میله‌ای درب با پیکربندی سفارشی.

عرض لنگه؛ از/تا	طول	کد سفارش
—	—	127616

جدول سفارش صفحه 9؛ دستگیره توکار بسته برای شیشه۸تا۱۲میلی‌متر؛ قطر بیرونی۶۰، سوراخ شیشه۴۰میلی‌متر.

تماس با درب اتوماتیک جوهری

Rollan 40 N gRollan 80

عرض لنگه؛ از/تا	طول	کد سفارش
—	—	138670

جدول سفارش صفحه 9؛ دستگیره توکار باز برای شیشه۸تا۱۲میلی‌متر؛ قطر بیرونی۷۰، سوراخ۶۰میلی‌متر؛ ضخامت شیشه هنگام سفارش تعیین شود.

عرض لنگه؛ از/تا	طول	کد سفارش
—	—	127617

جدول سفارش صفحه 9؛ دستگیره توکار برای چوب۱۵تا۸۰میلی‌متر؛ قطر بیرونی۶۰میلی‌متر؛ ضخامت لنگه هنگام سفارش تعیین شود.

تماس با درب اتوماتیک جوهری

Rollan 40 N وRollan 80

عرض لنگه؛ از/تا	طول	کد سفارش
—	—	127614

جدول سفارش صفحه 9؛ ضربه‌گیر نبشی.

عرض لنگه؛ از/تا	طول	کد سفارش
—	—	000339

جدول سفارش صفحه 9؛ ضربه‌گیر لوله‌ای Rollan 40 N/80 با فنر بازنگهدار.

عرض لنگه؛ از/تا	طول	کد سفارش
—	—	120161

Rollan 40 N وRollan 80

جدول سفارش صفحه 9؛ ضربه‌گیر لوله‌ای Rollan 40 N/80 بدون فنر بازنگهدار.

عرض لنگه؛ از/تا	طول	کد سفارش
—	—	120192

جدول سفارش صفحه 10؛ پیچ آویز Rollan 40 N/80 با مهره.

عرض لنگه؛ از/تا	طول	کد سفارش
—	—	038183

جدول سفارش صفحه 10؛ سازوکار بازنگهدار قابل تنظیم.

تماس با درب اتوماتیک جوهری

Rollan 40 N وRollan 80

عرض لنگه؛ از/تا	طول	کد سفارش
—	—	069272

جدول سفارش صفحه 10؛ اجزای پایه Rollan 40 N برای نصب سقفی: دو هنگر دوغلتکه، دو ضربه‌گیر لوله‌ای، دو صفحه حامل، دو پیچ آویز و یک راهنمای کف چوب.

عرض لنگه؛ از/تا	طول	کد سفارش
500 میلی‌متر 1420 میلی‌متر	—	120306

جدول سفارش صفحه 10؛ اجزای پایه Rollan 40 N برای نصب دیواری: دو هنگر دوغلتکه، دو ضربه‌گیر لوله‌ای، دو

تماس با درب اتوماتیک جوهری

Rollan 40 N وRollan 80

صفحه حامل، دو پیچ آویز و یک راهنمای کف چوب؛ براکت استاندارد دیواری تا طول ریل درج‌شده.

عرض لنگه؛ از/تا	طول	کد سفارش
500 میلی‌متر 970 میلی‌متر	1900 میلی‌متر	120307
500 میلی‌متر 1420 میلی‌متر	2800 میلی‌متر	120308

جدول سفارش صفحه 10؛ اجزای پایه Rollan 80 برای نصب سقفی: دو هنگر دوغلتکه، دو ضربه‌گیر لوله‌ای که یکی بازنگهدار دارد، دو صفحه حامل، دو پیچ آویز و یک راهنمای کف چوب.

Rollan 40 N وRollan 80

عرض لنگه؛ از/تا	طول	کد سفارش
500 میلی‌متر 1420 میلی‌متر	—	120176

جدول سفارش صفحه 10؛ اجزای پایه Rollan 80 برای نصب دیواری: دو هنگر دوغلتکه، دو ضربه‌گیر لوله‌ای که یکی بازنگهدار دارد، دو صفحه حامل، دو پیچ آویز و یک راهنمای کف چوب؛ براکت استاندارد تا طول ریل درج‌شده.

Rollan 40 N وRollan 80

عرض لنگه؛ از/تا	طول	کد سفارش
500 میلی‌متر 970 میلی‌متر	1900 میلی‌متر	120177
500 میلی‌متر 1420 میلی‌متر	2800 میلی‌متر	120178

Rollan 40 N SoftStop

لنگه در سانتی‌مترهای پایانی به‌آرامی ترمز می‌شود و خودکار به انتهای مسیر می‌رود؛ برخورد با قاب و فرسایش یراق کاهش می‌یابد و خطر گیرکردن کمتر می‌شود. واحد۲۹میلی‌متری در ریل پنهان است. برای

تماس با درب اتوماتیک جوهری

Rollan 40 N SoftStop

چوب،پلاستیک،شیشه وفلز تا۴۰کیلوگرم؛ تک یا چندلنگه، میرایی یک یا دوطرفه. عرض عمومی معرفی۵۰۰تا۱۶۴۰میلی‌متر و چرخه آزمون۱۰۰هزار است؛ محدوده هر ست و نقشه، مستقل است.

ست شامل هنگر میرایی یک یا دوطرفه، یک یا دو زبانه با پیچ، دو ضربه‌گیر ریل، دو پیچ آویز و دو صفحه حامل است. نقشه10417-ep06: شیشه دوطرفه بلند عرض۱۲۷۰تا۱۷۰۰، چوب دوطرفه متوسط۸۸۰تا۱۲۷۰؛ صفحه حامل توکار چوب یک‌طرفه کوتاه۶۵۰تا۹۴۰،متوسط۹۴۰تا۱۳۳۰،بلند۱۳۳۰تا۱۷۰۰؛ شیشه لبه‌بریده یک‌طرفه کوتاه۵۵۰تا۸۸۰میلی‌متر. قابلیت تلسکوپی،خودکار وپنل ثابت برای این ردیف فنی درج نشده است.

تماس با درب اتوماتیک جوهری

Rollan 40 N SoftStop



؛ تصویر و نقشه صفحه 11، شکلGEZE1

دریافت تصویر با کیفیت

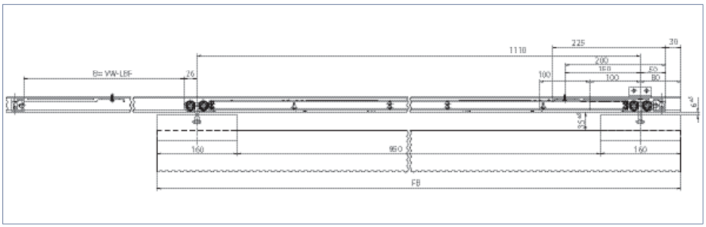

؛ تصویر و نقشه صفحه 12، شکلGEZE1

دریافت تصویر با کیفیت

تماس با درب اتوماتیک جوهری

Rollan 40 N SoftStop

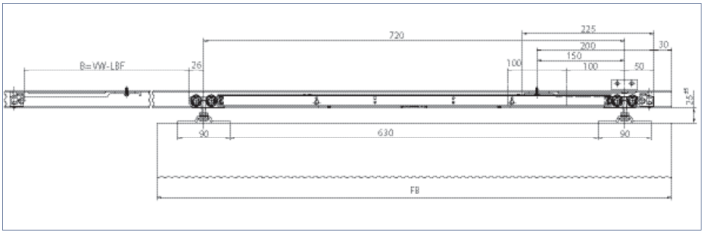

؛ تصویر و نقشه صفحه 12، شکلGEZE2

دریافت تصویر با کیفیت

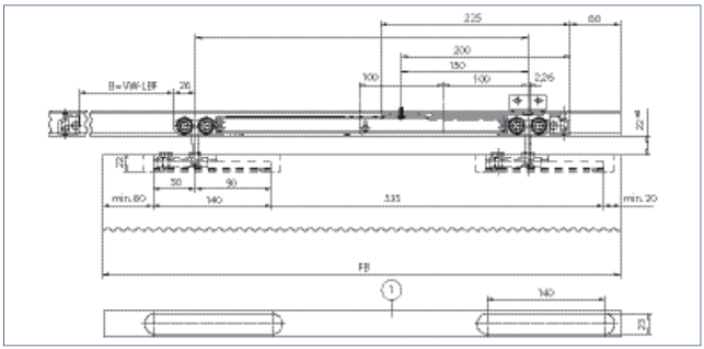

؛ تصویر و نقشه صفحه 13، شکلGEZE1

دریافت تصویر با کیفیت

تماس با درب اتوماتیک جوهری

Rollan 40 N SoftStop

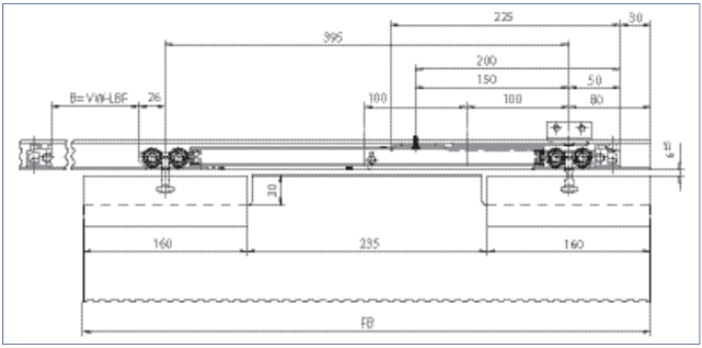

؛ تصویر و نقشه صفحه 13، شکلGEZE2

دریافت تصویر با کیفیت

تماس با درب اتوماتیک جوهری

Rollan 40 N SoftStop

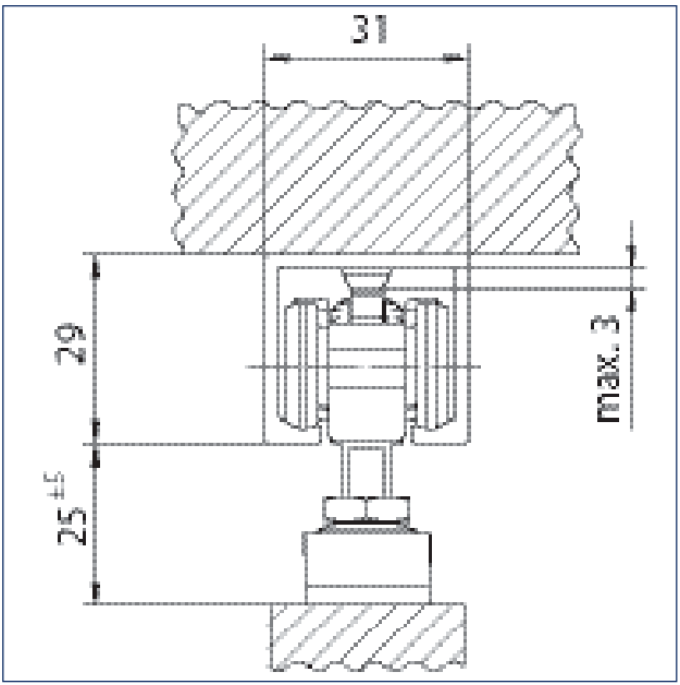

؛ تصویر و نقشه صفحه 13، شکلGEZE3

دریافت تصویر با کیفیت

جدول سفارش صفحه 14؛ ست Rollan 40 N SoftStop نوع بلند، میرایی دوطرفه تا۴۰کیلوگرم؛ یک هنگر با واحد میرایی،

تماس با درب اتوماتیک جوهری

Rollan 40 N SoftStop

دو ضربه‌گیر، 2زبانه محرک با پیچ نصب و دو صفحه حامل استاندارد.

عرض لنگه؛ از/تا	کد سفارش
1270 میلی‌متر 1700 میلی‌متر	129903

جدول سفارش صفحه 14؛ ست Rollan 40 N SoftStop نوع متوسط، میرایی دوطرفه تا۴۰کیلوگرم؛ یک هنگر با واحد میرایی، دو ضربه‌گیر، 2زبانه محرک با پیچ نصب و دو صفحه حامل استاندارد.

عرض لنگه؛ از/تا	کد سفارش
880 میلی‌متر 1270 میلی‌متر	129902

جدول سفارش صفحه 14؛ ست Rollan 40 N SoftStop نوع کوتاه، میرایی یک‌طرفه تا۴۰کیلوگرم؛ یک هنگر با واحد میرایی، دو ضربه‌گیر، 1زبانه محرک با پیچ نصب و دو صفحه

Rollan 40 N SoftStop

حامل استاندارد.

عرض لنگه؛ از/تا	کد سفارش
555 میلی‌متر 880 میلی‌متر	129899

جدول سفارش صفحه 14؛ ست Rollan 40 N SoftStop نوع بلند، میرایی یک‌طرفه تا۴۰کیلوگرم؛ یک هنگر با واحد میرایی، دو ضربه‌گیر، 1زبانه محرک با پیچ نصب و دو صفحه حامل استاندارد.

عرض لنگه؛ از/تا	کد سفارش
1270 میلی‌متر 1700 میلی‌متر	129901

جدول سفارش صفحه 14؛ ست Rollan 40 N SoftStop نوع متوسط، میرایی یک‌طرفه تا۴۰کیلوگرم؛ یک هنگر با واحد میرایی، دو ضربه‌گیر، 1زبانه محرک با پیچ نصب و دو صفحه حامل استاندارد.

Rollan 40 N SoftStop

عرض لنگه؛ از/تا	کد سفارش
880 میلی‌متر 1270 میلی‌متر	129900

گیره شیشه۴۵میلی‌متری؛ Rollan

دو گیره بدون شیشه‌کاری زمان‌بر نصب می‌شوند؛ کاور مجزا یا پیوسته، از جمله رنگRAL، صفحه حامل را می‌پوشاند. فاصله گیره از ریل کم است و کاور اضافه کارگاهی لازم نیست. دندانه‌بندی داخلی با ضخامت شیشه تنظیم می‌شود. برای ESG هشت،ده ودوازده، وVSG تا۱۲/۷۶میلی‌متر با ست چسب مخصوص؛ وزن تا۱۴۰کیلوگرم، ولی در Rollan حداکثر۸۰کیلوگرم. تلسکوپی عرضه نشده؛ خودکار،پنل ثابت ومیرایی با پیکربندی مربوط ممکن‌اند.

اجزای تصویر:۱پروفیل کاور،۲دندانه‌بندی داخلی،۳درپوش انتهایی،۴گیره،۵شیشه. نقشه10417-1:ep04ضربه‌گیر با بازنگهدار،۲هنگر،۳ضربه‌گیر،۴راهنمای کف قابل تنظیم؛ نصب مستقیم سقف،سقف با صفحه یا دیوار با نبشی.

تماس با درب اتوماتیک جوهری

گیره شیشه۴۵میلی‌متری؛ Rollan



؛ تصویر و نقشه صفحه 15، شکلGEZE1

دریافت تصویر با کیفیت

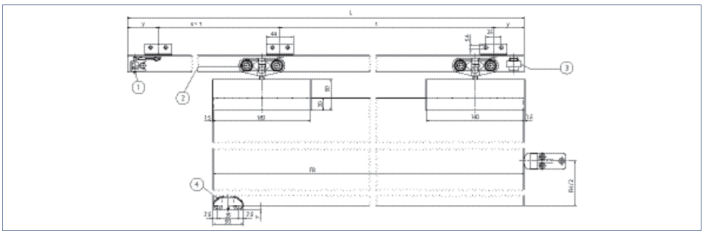

؛ تصویر و نقشه صفحه 16، شکلGEZE1

دریافت تصویر با کیفیت

تماس با درب اتوماتیک جوهری

گیره شیشه۴۵میلی‌متری؛ Rollan

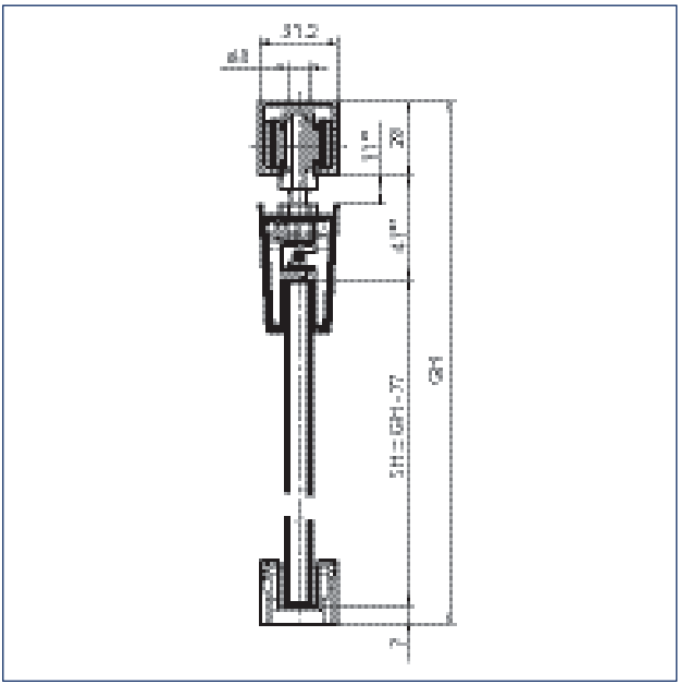

؛ تصویر و نقشه صفحه 16، شکلGEZE2

دریافت تصویر با کیفیت

تماس با درب اتوماتیک جوهری

گیره شیشه۴۵میلی‌متری؛ Rollan



؛ تصویر و نقشه صفحه 17، شکلGEZE1

دریافت تصویر با کیفیت

جدول سفارش صفحه 17؛ ست گیره شیشه۴۵میلی‌متری بدون کاور: دو گیره با پیچ آویز، برای ESG هشت تا۱۲میلی‌متر

گیره شیشه۴۵میلی‌متری؛ Rollan

و وزن تا۱۴۰کیلوگرم.

طول	پرداخت/نسخه	کد سفارش
—	—	125586

جدول سفارش صفحه 17؛ ست گیره شیشه۴۵میلی‌متری با کاورهای مجزا و انتهایی: دو گیره با پیچ آویز، برای ESG هشت تا۱۲میلی‌متر و وزن تا۱۴۰کیلوگرم.

طول	پرداخت/نسخه	کد سفارش
—	EV1	125585
—	رنگ استیل	134986
—	طبق RAL	126216

جدول سفارش صفحه 17؛ ست گیره شیشه۴۵میلی‌متری با کاور یکپارچه سفارشی EV1 یا رنگ استیل و درپوش انتهایی: دو گیره با پیچ آویز، برای ESG هشت تا۱۲میلی‌متر و وزن تا۱۴۰کیلوگرم.

گیره شیشه۴۵میلی‌متری؛ Rollan

طول	پرداخت/نسخه	کد سفارش
—	—	125588

جدول سفارش صفحه 17؛ پروفیل کاور گیره شیشه۴۵میلی‌متری؛ یک پروفیل برای پوشش پیوسته.

طول	پرداخت/نسخه	کد سفارش
3000 میلی‌متر	EV1	126107
3000 میلی‌متر	رنگ استیل	135034

جدول سفارش صفحه 17؛ پروفیل کاور گیره شیشه۴۵میلی‌متری؛ یک پوشش پیوسته سفارشی.

طول	پرداخت/نسخه	کد سفارش
—	EV1	127628

گیره شیشه۴۵میلی‌متری؛ Rollan

طول	پرداخت/نسخه	کد سفارش
—	رنگ استیل	135033
—	طبق RAL	126108

جدول سفارش صفحه 17؛ دو قطعه انتهایی گیره۴۵میلی‌متری برای نصب بیرون لنگه و اتصال کاور پیوسته و درپوش‌های جانبی.

طول	پرداخت/نسخه	کد سفارش
—	—	133740

جدول سفارش صفحه 17؛ ست درپوش انتهایی برای دو گیره شیشه۴۵میلی‌متری.

طول	پرداخت/نسخه	کد سفارش
—	EV1	137359
—	مشکی	125582

گیره شیشه۴۵میلی‌متری؛ Rollan

طول	پرداخت/نسخه	کد سفارش
—	رنگ استیل	137360
—	طبق RAL	127498

جدول سفارش صفحه 17؛ اینسرت گیره۴۵میلی‌متری و ESG ؛ برای دو گیره و شیشه Levolan150 به ضخامت۱۲٫۷میلی‌متر، معادل نیم‌اینچ.

طول	پرداخت/نسخه	کد سفارش
—	—	133022

جدول سفارش صفحه 17؛ ست تثبیت VSG برای دو گیره۴۵میلی‌متری و Levolan150؛ بدون چسب.

طول	پرداخت/نسخه	کد سفارش
—	—	133099

جدول سفارش صفحه 17؛ ست چسب شیشه/فلز؛ پنج بسته

تماس با درب اتوماتیک جوهری

گیره شیشه۴۵میلی‌متری؛ Rollan

یک‌گرمی.

طول	پرداخت/نسخه	کد سفارش
—	—	133056

جدول سفارش صفحه 17؛ ست چسب شیشه/فلز؛۵۰گرم.

طول	پرداخت/نسخه	کد سفارش
—	—	133039

گیره شیشه۳۰میلی‌متری؛ Rollan

گیره کوچک با ارتفاع۳۰و طول۱۱۰میلی‌متر، لنگه تا۸۰کیلوگرم را بدون سوراخ‌کاری یا چسب در حالت معمول می‌گیرد و در پاکت استاندارد پنهان می‌ماند. با Rollan40N/80،Perlan به‌کار می‌رود؛ زیر کاور۱۰۰ مخفی AUT-NTو SoftStop،AUT می‌شود. ESG هشت/ده/دوازده وVSG تا۱۲/۷۶میلی‌متر با ست اضافی؛ کاور مجزا یاپیوسته. خودکار،پنل ثابت ومیرایی ممکن و تلسکوپی در جدول ندارد. در نصب سقفی با وبدون براکت، پیچ آویز گزینه‌ای است؛GH ارتفاع کل،LH ارتفاع

تماس با درب اتوماتیک جوهری

گیره شیشه۳۰میلی‌متری؛ Rollan

آزاد،SH ارتفاع شیشه وTÜ پیش‌آمدگی‌اند.



؛ تصویر و نقشه صفحه 18، شکلGEZE1

دریافت تصویر با کیفیت

تماس با درب اتوماتیک جوهری

گیره شیشه۳۰میلی‌متری؛ Rollan

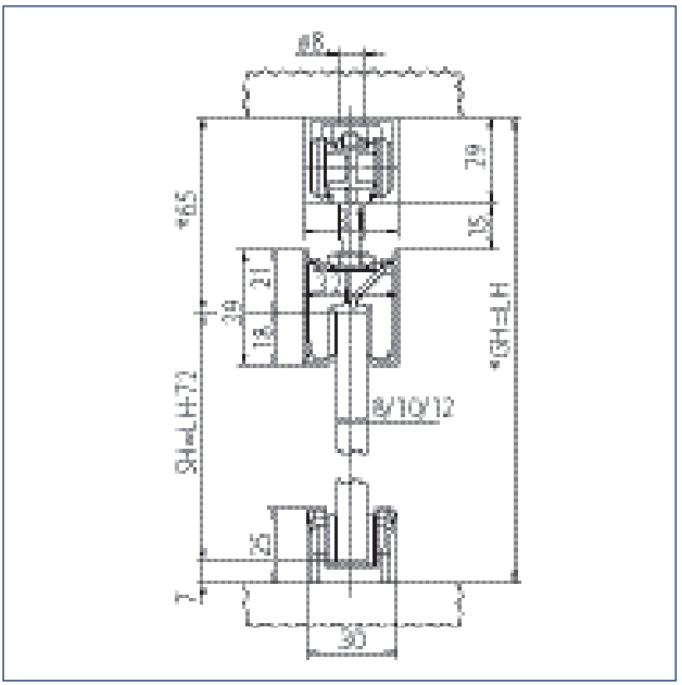

؛ تصویر و نقشه صفحه 18، شکلGEZE2

دریافت تصویر با کیفیت

جدول سفارش صفحه 19؛ ست گیره شیشه۳۰میلی‌متری با پوشش پیوسته سفارشی EV1 یا رنگ استیل و درپوش

تماس با درب اتوماتیک جوهری

گیره شیشه۳۰میلی‌متری؛ Rollan

انتهایی؛ دو گیره با پیچ آویز، ESG هشت تا۱۲میلی‌متر، تا۸۰کیلوگرم.

طول	پرداخت/نسخه	کد سفارش
—	—	142368

جدول سفارش صفحه 19؛ ست گیره شیشه۳۰میلی‌متری با کاور مجزا و درپوش انتهایی؛ دو گیره با پیچ آویز، ESG هشت تا۱۲میلی‌متر، تا۸۰کیلوگرم.

طول	پرداخت/نسخه	کد سفارش
—	EV1	142365
—	رنگ استیل	142366
—	طبق RAL	142367

جدول سفارش صفحه 19؛ ست گیره شیشه۳۰میلی‌متری بدون کاور؛ دو گیره با پیچ آویز، ESG هشت تا۱۲میلی‌متر، تا۸۰کیلوگرم.

گیره شیشه۳۰میلی‌متری؛ Rollan

طول	پرداخت/نسخه	کد سفارش
—	—	142364

جدول سفارش صفحه 19؛ پروفیل پوشش مجزای دو گیره شیشه۳۰میلی‌متری.

طول	پرداخت/نسخه	کد سفارش
—	EV1	144032
—	رنگ استیل	144033

جدول سفارش صفحه 19؛ پروفیل گیره۳۰میلی‌متری برای یک کاور پیوسته سفارشی.

طول	پرداخت/نسخه	کد سفارش
—	EV1	141695
—	رنگ استیل	141696
—	طبق RAL	141697

گیره شیشه۳۰میلی‌متری؛ Rollan

جدول سفارش صفحه 19؛ پروفیل گیره۳۰میلی‌متری برای کاور پیوسته؛ دو پروفیل.

طول	پرداخت/نسخه	کد سفارش
3000 میلی‌متر	EV1	142371
3000 میلی‌متر	رنگ استیل	142372

جدول سفارش صفحه 19؛ ست دو قطعه انتهایی گیره۳۰میلی‌متری برای اتصال کاور پیوسته و درپوش جانبی؛ اگر پیش‌آمدگی کاور از گیره بیش از۲۰۰میلی‌متر باشد لازم است.

طول	پرداخت/نسخه	کد سفارش
—	—	142373

جدول سفارش صفحه 19؛ ست درپوش انتهایی برای دو گیره

گیره شیشه۳۰میلی‌متری؛ Rollan

شیشه۳۰میلی‌متری.

طول	پرداخت/نسخه	کد سفارش
—	EV1	143346
—	مشکی	142369
—	رنگ استیل	143347
—	طبق RAL	142370

جدول سفارش صفحه 19؛ اینسرت دو گیره۳۰میلی‌متری برای شیشه ESG به ضخامت۱۲/۷میلی‌متر، معادل نیم‌اینچ.

طول	پرداخت/نسخه	کد سفارش
—	—	142634

جدول سفارش صفحه 19؛ ست تثبیت VSG برای دو گیره۳۰میلی‌متری؛ بدون چسب.

گیره شیشه۳۰میلی‌متری؛ Rollan

طول	پرداخت/نسخه	کد سفارش
—	—	142386

جدول سفارش صفحه 19؛ ست چسب شیشه/فلز؛ پنج بسته یک‌گرمی.

طول	پرداخت/نسخه	کد سفارش
—	—	133056

جدول سفارش صفحه 19؛ ست چسب شیشه/فلز؛۵۰گرم.

طول	پرداخت/نسخه	کد سفارش
—	—	133039

؛ مشخصات، انتخاب اندازه و Perlan 140 نقشه‌های طراحی

هنگر با دو بلبرینگ دقیق و غلتک بزرگ، حرکت پیوسته و کم‌صدا فراهم می‌کند. بلبرینگ آب‌بندی‌شده و ریل آلیاژ سبک آنودایز، خوردگی و سایش را کاهش می‌دهند و برای فضای داخلی کمی مرطوب مانند حمام هم معرفی شده‌اند. تمام متعلقات در ریل بدون لبه مزاحم حرکت می‌کنند. فاصله از دیوار با براکت تنظیم و ناهمواری دیوار جبران می‌شود؛ یراق برای نصب نمایان مناسب است.

ست کامل، ریل و براکت متناسب،هنگر،صفحه حامل،ضربه‌گیر وراهنمای کف دارد. ریل۶متر،طول سفارشی وریل قوسی بنا به سفارش ذکر شده‌اند. برای چوب،پلاستیک،فلز وشیشه تا۴۰کیلوگرم؛ تک،چند وهم‌زمان. گیره شیشه،نگهدارنده پنل ثابت وGGS موجودند. نصب سقفی مستقیم یا دیواری/سقفی با نبشی؛ برای فضاهای پرتردد مسکونی واداری.

مشخصه	مقدار یا کاربرد
کلاس خوردگی	2

؛ مشخصات، انتخاب اندازه و Perlan 140 نقشه‌های طراحی

مشخصه	مقدار یا کاربرد
تلسکوپی،خود کار،پنل ثابت	دارد با متعلقات مناسب
میرایی در جدول عمومی	حداکثر40kg؛ بخش مستقل SoftStop تا80kg را معرفی می‌کند
رده EN1527	3 / 1 / - / 2 / - / 0 / 3 / 6 / -

عرضF B	طولL	گامt	تعدادx
500-840	1650	350	5
500-1040	2050	350	6
500-1240	2450	350	7

؛ مشخصات، انتخاب اندازه و Perlan 140 نقشه‌های طراحی

عرض F B	طول L	گام t	تعداد x
500-1440	2850	350	9
500-1640	3250	350	10
طول استاندارد	6000	350	18

عرض FB	فاصله y
500-840	125
500-1040	150
500-1240	175
500-1440	25

؛ مشخصات، انتخاب اندازه و Perlan 140 نقشه‌های طراحی

عرضFB	فاصلهy
500-1640	50
طول استاندارد	25

نقشه‌های pl-01/02/03-10421: آرایشA با دستگیره توکار وکاور مجزا بدون برش شیشه؛B و C با برش،در نسخه میله‌ای با دستگیره فشاری؛D اتصال سقفی بدون برش با کاور مجزا که به‌علت درز شیشه توصیه نشده؛E سقفی با برش و F کاور پیوسته سقفی بدون برش. در نسخهSoftStop جای گیره تغییر می‌کند؛ برای دستگیره توکار به pl-12 و برای میله‌ای به pl-13 مراجعه شود. اندازه‌گذاری نمونه‌های مشابه از A یا F است.

نقشه ep05-10421 نصب چوب:۱براکت دیوار،۲هنگر،۳درپوش اختیاری،۴ضربه‌گیر،۵فنر بازنگهدار،۶پیچ آویز،۷صفحه حامل،۸راهنمای کف. نصب مستقیم سقف،صفحه سقفی یا نبشی دیوار. در ep06 صفحه حامل توکار فاصله ریل ولنگه را کم می‌کند؛اجزای۱تا۵ مشابه‌اند،۶ضربه‌گیر قابل تنظیم،۷راهنمای کف و۸حداقل شیار چوب است.

تماس با درب اتوماتیک جوهری

؛ مشخصات، انتخاب اندازه و Perlan 140
نقشه‌های طراحی



؛ تصویر و نقشه صفحه 20، شکل GEZE1

دریافت تصویر با کیفیت

تماس با درب اتوماتیک جوهری

؛ مشخصات، انتخاب اندازه و Perlan 140
نقشه‌های طراحی

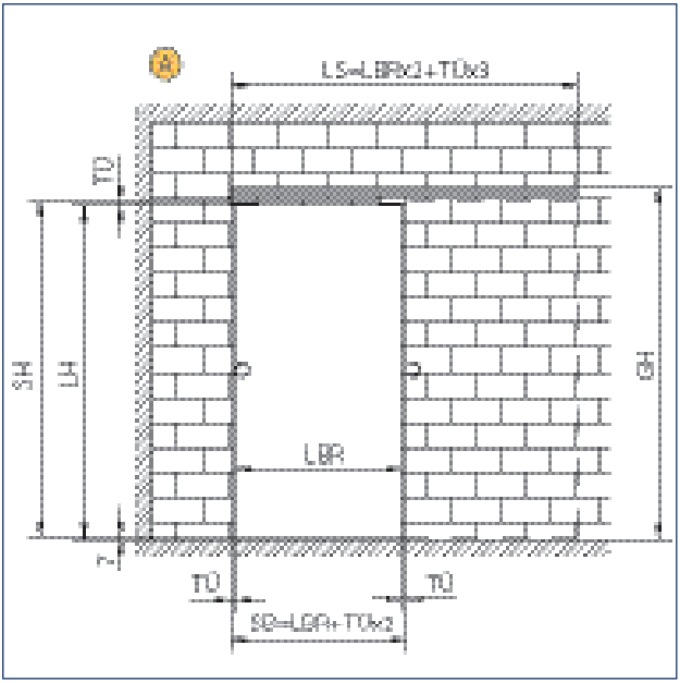

؛ تصویر و نقشه صفحه 22، شکل GEZE1

دریافت تصویر با کیفیت

تماس با درب اتوماتیک جوهری

؛ مشخصات، انتخاب اندازه و Perlan 140
نقشه‌های طراحی

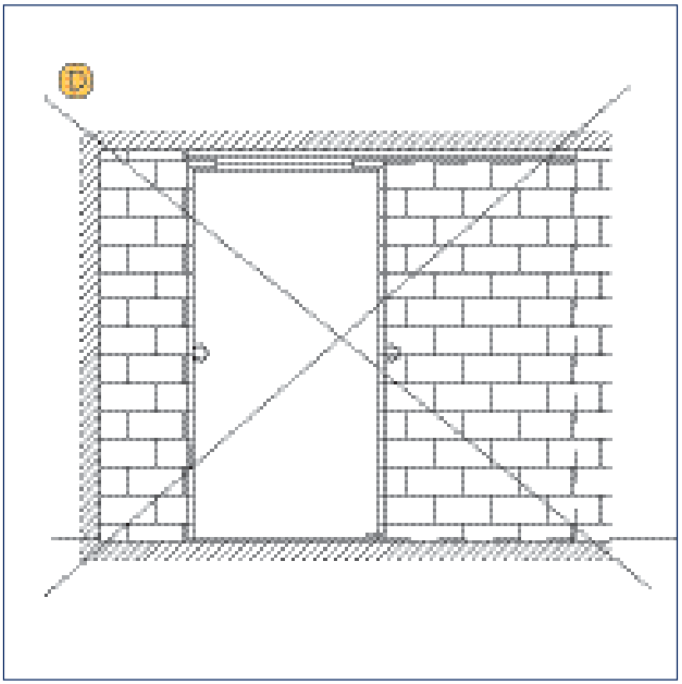

؛ تصویر و نقشه صفحه 23، شکل GEZE1

دریافت تصویر با کیفیت

تماس با درب اتوماتیک جوهری

؛ مشخصات، انتخاب اندازه و Perlan 140
نقشه‌های طراحی

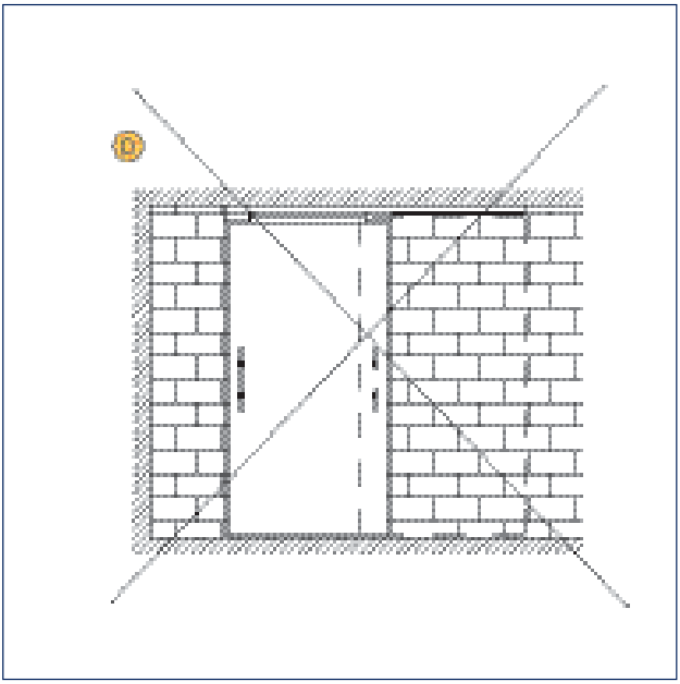

؛ تصویر و نقشه صفحه 24، شکل GEZE1

دریافت تصویر با کیفیت

تماس با درب اتوماتیک جوهری

؛ مشخصات، انتخاب اندازه و Perlan 140 نقشه‌های طراحی

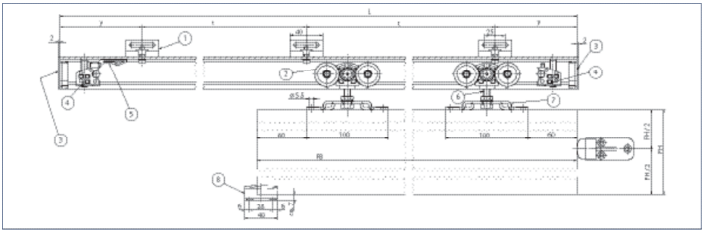

؛ تصویر و نقشه صفحه 24، شکل GEZE4

دریافت تصویر با کیفیت

تماس با درب اتوماتیک جوهری

؛ مشخصات، انتخاب اندازه و Perlan 140
نقشه‌های طراحی

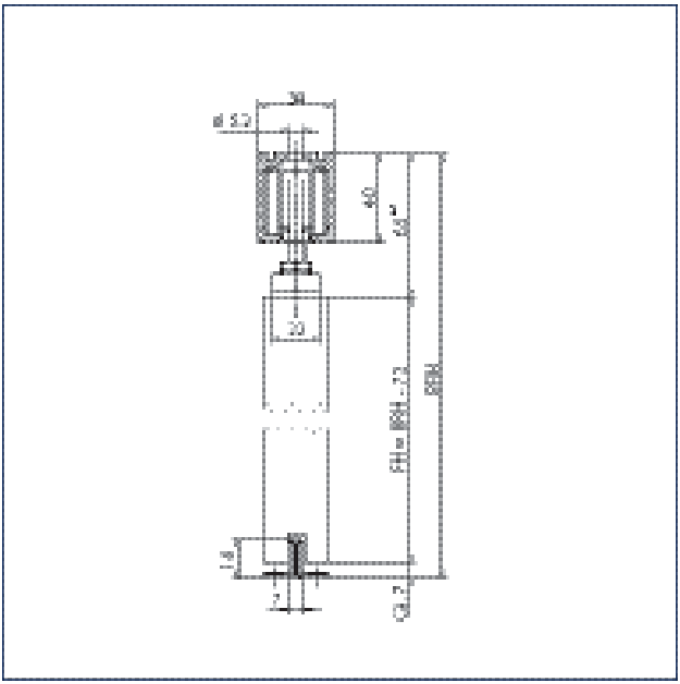

؛ تصویر و نقشه صفحه 25، شکلGEZE1

دریافت تصویر با کیفیت

تماس با درب اتوماتیک جوهری

؛ مشخصات، انتخاب اندازه و Perlan 140
نقشه‌های طراحی

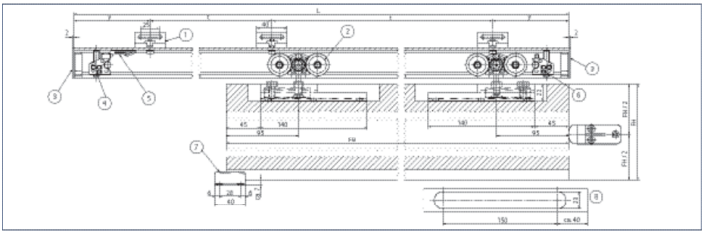

؛ تصویر و نقشه صفحه 25، شکلGEZE4

دریافت تصویر با کیفیت

تماس با درب اتوماتیک جوهری

؛ مشخصات، انتخاب اندازه و Perlan 140
نقشه‌های طراحی

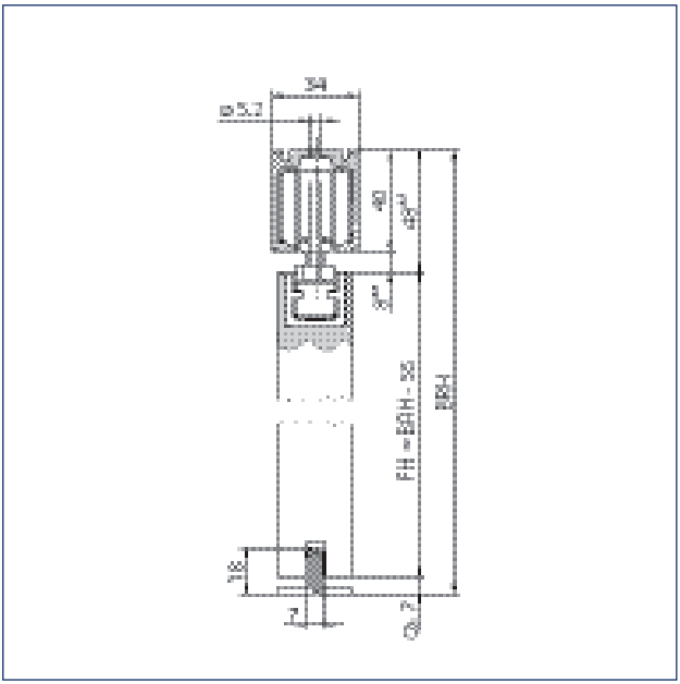

؛ تصویر و نقشه صفحه 26، شکل GEZE1

دریافت تصویر با کیفیت

تماس با درب اتوماتیک جوهری

؛ مشخصات، انتخاب اندازه و Perlan 140 نقشه‌های طراحی



؛ تصویر و نقشه صفحه 26، شکلGEZE4

دریافت تصویر با کیفیت

تماس با درب اتوماتیک جوهری

؛ مشخصات، انتخاب اندازه و Perlan 140 نقشه‌های طراحی



؛ تصویر و نقشه صفحه 29، شکل GEZE1

دریافت تصویر با کیفیت

تماس با درب اتوماتیک جوهری

؛ مشخصات، انتخاب اندازه و Perlan 140 نقشه‌های طراحی

جدول سفارش صفحه 26؛ ست Perlan140 برای لنگه چوبی تا۱۴۰کیلوگرم؛ نصب سقفی با صفحه حامل استاندارد.

عرض لنگه؛ از/تا	طول	پرداخت/نسخه	کد سفارش
500 میلی‌متر 840 میلی‌متر	1650 میلی‌متر	EV1	119353
500 میلی‌متر 1040 میلی‌متر	2050 میلی‌متر	EV1	119354

؛ مشخصات، انتخاب اندازه و Perlan 140 نقشه‌های طراحی

عرض لنگه؛ از/تا	طول	پرداخت/نسخه	کد سفارش
500 میلی‌متر 1240 میلی‌متر	2450 میلی‌متر	EV1	119355
500 میلی‌متر 1440 میلی‌متر	2850 میلی‌متر	EV1	119356

؛ مشخصات، انتخاب اندازه و Perlan 140 نقشه‌های طراحی

عرض لنگه؛ از/تا	طول	پرداخت/نسخه	کد سفارش
500 میلی‌متر 1640 میلی‌متر	3250 میلی‌متر	EV1	119357

جدول سفارش صفحه 26؛ ست Perlan140 برای لنگه چوبی تا۱۴۰کیلوگرم؛ نصب دیواری با صفحه حامل و براکت استاندارد.

؛ مشخصات، انتخاب اندازه و Perlan 140 نقشه‌های طراحی

عرض لنگه؛ از/تا	طول	پرداخت/نسخه	کد سفارش
500 میلی‌متر 840 میلی‌متر	1650 میلی‌متر	EV1	119337
500 میلی‌متر 1040 میلی‌متر	2050 میلی‌متر	EV1	119338
500 میلی‌متر 1240 میلی‌متر	2450 میلی‌متر	EV1	119339

؛ مشخصات، انتخاب اندازه و Perlan 140 نقشه‌های طراحی

عرض لنگه؛ از/تا	طول	پرداخت/نسخه	کد سفارش
500 میلی‌متر 1440 میلی‌متر	2850 میلی‌متر	EV1	119340
500 میلی‌متر 1640 میلی‌متر	3250 میلی‌متر	EV1	119351

جدول سفارش صفحه 27؛ ست Perlan140 برای لنگه شیشه‌ای تا۱۴۰کیلوگرم؛ نصب سقفی با گیره شیشه و پوشش مجزا.

تماس با درب اتوماتیک جوهری

؛ مشخصات، انتخاب اندازه و Perlan 140 نقشه‌های طراحی

عرض لنگه؛ از/تا	طول	پرداخت/نسخه	کد سفارش
500 میلی‌متر 840 میلی‌متر	1650 میلی‌متر	EV1	134833
500 میلی‌متر 1040 میلی‌متر	2050 میلی‌متر	EV1	134834
500 میلی‌متر 1240 میلی‌متر	2450 میلی‌متر	EV1	134835

؛ مشخصات، انتخاب اندازه و Perlan 140 نقشه‌های طراحی

عرض لنگه؛ از/تا	طول	پرداخت/نسخه	کد سفارش
500 میلی‌متر 840 میلی‌متر	1650 میلی‌متر	رنگ استیل	134843
500 میلی‌متر 1040 میلی‌متر	2050 میلی‌متر	رنگ استیل	134844
500 میلی‌متر 1240 میلی‌متر	2450 میلی‌متر	رنگ استیل	134845

؛ مشخصات، انتخاب اندازه و Perlan 140 نقشه‌های طراحی

جدول سفارش صفحه 27؛ ست Perlan140 برای لنگه شیشه‌ای تا۱۴۰کیلوگرم؛ نصب دیواری با براکت مخفی و گیره دارای پوشش مجزا.

عرض لنگه؛ از/تا	طول	پرداخت/نسخه	کد سفارش
500 میلی‌متر 840 میلی‌متر	1650 میلی‌متر	EV1	134836
500 میلی‌متر 1040 میلی‌متر	2050 میلی‌متر	EV1	134837

؛ مشخصات، انتخاب اندازه و Perlan 140 نقشه‌های طراحی

عرض لنگه؛ از/تا	طول	پرداخت/نسخه	کد سفارش
500 میلی‌متر 1240 میلی‌متر	2450 میلی‌متر	EV1	134839
500 میلی‌متر 840 میلی‌متر	1650 میلی‌متر	رنگ استیل	134846
500 میلی‌متر 1040 میلی‌متر	2050 میلی‌متر	رنگ استیل	134847

؛ مشخصات، انتخاب اندازه و Perlan 140 نقشه‌های طراحی

عرض لنگه؛ از/تا	طول	پرداخت/نسخه	کد سفارش
500 میلی‌متر 1240 میلی‌متر	2450 میلی‌متر	رنگ استیل	134848

جدول سفارش صفحه 27؛ ریل Perlan140 با سوراخ خزینه، آماده برای SoftStop.

؛ مشخصات، انتخاب اندازه و Perlan 140 نقشه‌های طراحی

عرض لنگه؛ از/تا	طول	پرداخت/نسخه	کد سفارش
710 میلی‌متر 900 میلی‌متر	1650 میلی‌متر	EV1	135046
910 میلی‌متر 1100 میلی‌متر	2050 میلی‌متر	EV1	135047
1110 میلی‌متر 1300 میلی‌متر	2450 میلی‌متر	EV1	135048

؛ مشخصات، انتخاب اندازه و Perlan 140 نقشه‌های طراحی

عرض لنگه؛ از/تا	طول	پرداخت/نسخه	کد سفارش
—	2850 میلی‌متر	EV1	142518
—	3250 میلی‌متر	EV1	142519
—	6000 میلی‌متر	EV1	128660
710 میلی‌متر 900 میلی‌متر	1650 میلی‌متر	رنگ استیل	135049
910 میلی‌متر 1100 میلی‌متر	2050 میلی‌متر	رنگ استیل	135050

؛ مشخصات، انتخاب اندازه و Perlan 140 نقشه‌های طراحی

عرض لنگه؛ از/تا	طول	پرداخت/نسخه	کد سفارش
1110 میلی‌متر 1300 میلی‌متر	2450 میلی‌متر	رنگ استیل	135061
—	6000 میلی‌متر	رنگ استیل	128662

جدول سفارش صفحه 27؛ ریل Perlan140 سفارشی با سوراخ خزینه، آماده برای SoftStop.

عرض لنگه؛ از/تا	طول	پرداخت/نسخه	کد سفارش
—	—	EV1	128661

؛ مشخصات، انتخاب اندازه و Perlan 140 نقشه‌های طراحی

عرض لنگه؛ از/تا	طول	پرداخت/نسخه	کد سفارش
—	—	رنگ استیل	128663

جدول سفارش صفحه 27؛ صفحه حامل Perlan140؛ بدون متعلقات نصب.

عرض لنگه؛ از/تا	طول	پرداخت/نسخه	کد سفارش
—	—	—	064236

جدول سفارش صفحه 27؛ صفحه حامل Perlan140 KS با محافظت خوردگی برای فضای باز و محیط خورنده؛ بدون متعلقات نصب.

؛ مشخصات، انتخاب اندازه و Perlan 140 نقشه‌های طراحی

عرض لنگه؛ از/تا	طول	پرداخت/نسخه	کد سفارش
—	—	استیل ضدزنگ	117355

جدول سفارش صفحه 27؛ ست دو صفحه حامل توکار در چوب؛ همراه پیچ آویز و آچار تخت باریک تنظیم ارتفاع.

عرض لنگه؛ از/تا	طول	پرداخت/نسخه	کد سفارش
—	—	—	138015

جدول سفارش صفحه 27؛ براکت دیواری Perlan140 KS با محافظت خوردگی برای فضای باز و محیط خورنده؛ همراه لقمه لغزنده و پیچ تثبیت ریل.

؛ مشخصات، انتخاب اندازه و Perlan 140 نقشه‌های طراحی

عرض لنگه؛ از/تا	طول	پرداخت/نسخه	کد سفارش
—	—	—	119319

جدول سفارش صفحه 28؛ براکت دیواری Perlan140 با لقمه لغزنده و پیچ تثبیت ریل.

عرض لنگه؛ از/تا	طول	پرداخت/نسخه	کد سفارش
—	—	—	119318

جدول سفارش صفحه 28؛ اتصال سقفی Perlan140 با پیچ تثبیت ریل.

؛ مشخصات، انتخاب اندازه و Perlan 140 نقشه‌های طراحی

عرض لنگه؛ از/تا	طول	پرداخت/نسخه	کد سفارش
—	—	—	119315

جدول سفارش صفحه 28؛ هنگر دوغلتکه بدون پیچ آویز؛ تا۱۴۰کیلوگرم.

عرض لنگه؛ از/تا	طول	پرداخت/نسخه	کد سفارش
—	—	—	064248

جدول سفارش صفحه 28؛ هنگر دوغلتکه Perlan140 KS بدون پیچ آویز، محافظت‌شده در برابر خوردگی برای فضای باز و محیط خورنده؛ تا۱۴۰کیلوگرم.

تماس با درب اتوماتیک جوهری

؛ مشخصات، انتخاب اندازه و Perlan 140 نقشه‌های طراحی

عرض لنگه؛ از/تا	طول	پرداخت/نسخه	کد سفارش
—	—	—	117354

جدول سفارش صفحه 28؛ هنگر دوغلتکه Perlan140 KS با پیچ آویز، محافظت‌شده در برابر خوردگی برای فضای باز و محیط خورنده؛ تا۱۴۰کیلوگرم.

عرض لنگه؛ از/تا	طول	پرداخت/نسخه	کد سفارش
—	—	—	120087

جدول سفارش صفحه 28؛ هنگر دوغلتکه با پیچ آویز؛ تا۱۴۰کیلوگرم.

؛ مشخصات، انتخاب اندازه و Perlan 140 نقشه‌های طراحی

عرض لنگه؛ از/تا	طول	پرداخت/نسخه	کد سفارش
—	—	—	064346

جدول سفارش صفحه 28؛ راهنمای کف قابل تنظیم پیوسته برای شیشه۸تا۱۳٫۵میلی‌متر، با نوار پرزدار کاهش صدا روی سطح بافت‌دار؛ بدون متعلقات نصب.

عرض لنگه؛ از/تا	طول	پرداخت/نسخه	کد سفارش
—	—	نقره‌ای	120417

جدول سفارش صفحه 28؛ نوار پرزدار راهنمای کف قابل تنظیم؛ برای شیشه بافت‌دار یا سطح زبر.

؛ مشخصات، انتخاب اندازه و Perlan 140 نقشه‌های طراحی

عرض لنگه؛ از/تا	طول	پرداخت/نسخه	کد سفارش
—	—	—	143869

جدول سفارش صفحه 28؛ راهنمای کف استیل ضدزنگ برای شیشه۸،۱۰یا۱۲میلی‌متر.

عرض لنگه؛ از/تا	طول	پرداخت/نسخه	کد سفارش
—	—	استیل ضدزنگ	134990

جدول سفارش صفحه 28؛ راهنمای کف استاندارد؛ بدون متعلقات نصب.

؛ مشخصات، انتخاب اندازه و Perlan 140 نقشه‌های طراحی

عرض لنگه؛ از/تا	طول	پرداخت/نسخه	کد سفارش
—	—	گالوانیزه	002191

جدول سفارش صفحه 28؛ دستگیره میله‌ای درب با پیکربندی سفارشی.

عرض لنگه؛ از/تا	طول	پرداخت/نسخه	کد سفارش
—	—	استیل ضدزنگ	127616

جدول سفارش صفحه 28؛ دستگیره توکار بسته برای شیشه۸تا۱۲میلی‌متر؛ قطر بیرونی۶۰، سوراخ شیشه۴۰میلی‌متر.

؛ مشخصات، انتخاب اندازه و Perlan 140 نقشه‌های طراحی

عرض لنگه؛ از/تا	طول	پرداخت/نسخه	کد سفارش
—	—	استیل ضدزنگ	138670

جدول سفارش صفحه 28؛ دستگیره توکار باز برای شیشه۸تا۱۲میلی‌متر؛ قطر بیرونی۷۰، سوراخ۶۰میلی‌متر؛ ضخامت شیشه هنگام سفارش تعیین شود.

عرض لنگه؛ از/تا	طول	پرداخت/نسخه	کد سفارش
—	—	استیل ضدزنگ	127617

جدول سفارش صفحه 28؛ دستگیره توکار برای چوب۱۵تا۸۰میلی‌متر؛ قطر بیرونی۶۰میلی‌متر؛ ضخامت لنگه هنگام سفارش تعیین شود.

؛ مشخصات، انتخاب اندازه و Perlan 140 نقشه‌های طراحی

عرض لنگه؛ از/تا	طول	پرداخت/نسخه	کد سفارش
—	—	استیل ضدزنگ	127614

جدول سفارش صفحه 28؛ ضربه‌گیر نبشی.

عرض لنگه؛ از/تا	طول	پرداخت/نسخه	کد سفارش
—	—	—	000339

جدول سفارش صفحه 28؛ ضربه‌گیر راهنمای کف پیوسته.

عرض لنگه؛ از/تا	طول	پرداخت/نسخه	کد سفارش
—	—	—	124655

؛ مشخصات، انتخاب اندازه و Perlan 140 نقشه‌های طراحی

جدول سفارش صفحه 28؛ ضربه‌گیر راهنمای کف پیوسته شیشه.

عرض لنگه؛ از/تا	طول	پرداخت/نسخه	کد سفارش
—	—	—	124656

جدول سفارش صفحه 28؛ ضربه‌گیر لوله‌ای Perlan140 وKS؛ قطعات فولادی از استیل ضدزنگ.

عرض لنگه؛ از/تا	طول	پرداخت/نسخه	کد سفارش
—	—	—	119362

جدول سفارش صفحه 28؛ درپوش انتهایی ریل Perlan.

؛ مشخصات، انتخاب اندازه و Perlan 140 نقشه‌های طراحی

عرض لنگه؛ از/تا	طول	پرداخت/نسخه	کد سفارش
—	—	مشکی	119649

جدول سفارش صفحه 28؛ پیچ آویز Perlan140 با مهره ترکیبی.

عرض لنگه؛ از/تا	طول	پرداخت/نسخه	کد سفارش
—	—	—	063839

جدول سفارش صفحه 28؛ پیچ آویز Perlan140 KS با مهره ترکیبی.

؛ مشخصات، انتخاب اندازه و Perlan 140 نقشه‌های طراحی

عرض لنگه؛ از/تا	طول	پرداخت/نسخه	کد سفارش
—	—	استیل ضدزنگ	117357

جدول سفارش صفحه 28؛ سازوکار بازنگهدار قابل تنظیم.

عرض لنگه؛ از/تا	طول	پرداخت/نسخه	کد سفارش
—	—	—	069274

جدول سفارش صفحه 28؛ فنر بازنگهدار.

عرض لنگه؛ از/تا	طول	پرداخت/نسخه	کد سفارش
—	—	—	064242

؛ مشخصات، انتخاب اندازه و Perlan 140 نقشه‌های طراحی

جدول سفارش صفحه 28؛ اجزای پایه Perlan140 KS برای نصب سقفی و فضای باز با محافظت خوردگی: دو هنگر دوغلتکه، دو ضربه‌گیر لوله‌ای، دو صفحه حامل، یک فنر بازنگهدار، دو پیچ آویز و دو درپوش انتهایی.

عرض لنگه؛ از/تا	طول	پرداخت/نسخه	کد سفارش
500 میلی‌متر 1640 میلی‌متر	—	—	119510

جدول سفارش صفحه 28؛ اجزای پایه Perlan140 KS برای نصب دیواری و فضای باز با محافظت خوردگی: دو هنگر دوغلتکه، دو ضربه‌گیر لوله‌ای، دو صفحه حامل، یک فنر بازنگهدار، دو پیچ آویز، دو درپوش انتهایی و براکت استاندارد تا طول ریل درج‌شده.

؛ مشخصات، انتخاب اندازه و Perlan 140 نقشه‌های طراحی

عرض لنگه؛ از/تا	طول	پرداخت/نسخه	کد سفارش
500 میلی‌متر 840 میلی‌متر	1650 میلی‌متر	—	119507
500 میلی‌متر 1240 میلی‌متر	2450 میلی‌متر	—	119508
500 میلی‌متر 1640 میلی‌متر	3250 میلی‌متر	—	119509

؛ مشخصات، انتخاب اندازه و Perlan 140 نقشه‌های طراحی

جدول سفارش صفحه 29؛ اجزای پایه Perlan140 برای نصب دیواری: دو هنگر دوغلتکه، دو ضربه‌گیر لوله‌ای، دو صفحه حامل، یک فنر بازنگهدار، دو پیچ آویز، دو درپوش، یک راهنمای کف چوب و براکت استاندارد تا طول ریل درج‌شده.

عرض لنگه؛ از/تا	طول	پرداخت/نسخه	کد سفارش
500 میلی‌متر 840 میلی‌متر	1650 میلی‌متر	—	119358
500 میلی‌متر 1240 میلی‌متر	2450 میلی‌متر	—	119359

؛ مشخصات، انتخاب اندازه و Perlan 140 نقشه‌های طراحی

عرض لنگه؛ از/تا	طول	پرداخت/نسخه	کد سفارش
500 میلی‌متر 1640 میلی‌متر	3250 میلی‌متر	—	119360

جدول سفارش صفحه 29؛ اجزای پایه Perlan140 برای نصب سقفی: دو هنگر دوغلتکه، دو ضربه‌گیر لوله‌ای، دو صفحه حامل، یک فنر بازنگهدار، دو پیچ آویز، دو درپوش و یک راهنمای کف چوب.

؛ مشخصات، انتخاب اندازه و Perlan 140 نقشه‌های طراحی

عرض لنگه؛ از/تا	طول	پرداخت/نسخه	کد سفارش
500 میلی‌متر 1640 میلی‌متر	—	—	119361

جدول سفارش صفحه 29؛ ست شش فاصله‌انداز سقفی با تنظیم پیوسته۱۳تا۱۸میلی‌متر؛ برای کاور چفتی۱۰۰/۱۴۵ و سقف ناهموار.

عرض لنگه؛ از/تا	طول	پرداخت/نسخه	کد سفارش
—	—	—	138099

متعلقات Perlan 140

راهنمای کف برای شیشه۸تا۱۲میلی‌متر با تنظیم پیوسته ودقیق؛ سازوکار بازنگهدار با پیچ بی‌سر،نیروی چفت‌شدن را با وزن لنگه وکاربر هماهنگ می‌کند. درپوش چفتی انتهای ریل را می‌بندد. صفحه حامل توکار،تعلیق را درچوب پنهان ونیاز به کاور چوبی ساخته‌شده درمحل را برطرف می‌کند. فاصله‌انداز سقفی تنظیم پیوسته دارد.

نقشه10421-ep06 صفحه توکار:۱پیچ شش‌گوشDIN933 DIN934؛۳مهرهSW6با آچار M8x50 ؛۲پیچ خزینه M8x16 .؛۵لغزنده صفحه؛۶ریل صفحه حاملSV6/13؛۴آچارM8

تماس با درب اتوماتیک جوهری

متعلقات Perlan 140



؛ تصویر و نقشه صفحه 30، شکل GEZE1

دریافت تصویر با کیفیت

تماس با درب اتوماتیک جوهری

متعلقات Perlan 140

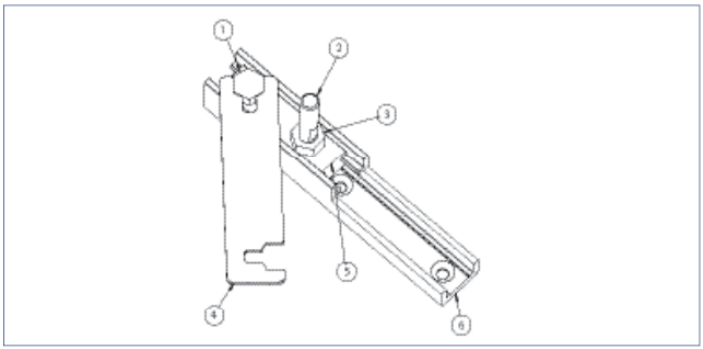

؛ تصویر و نقشه صفحه 31، شکلGEZE1

دریافت تصویر با کیفیت

جدول سفارش صفحه 31؛ ست دو صفحه حامل توکار برای شیارزنی در لنگه چوبی؛ همراه پیچ‌های آویز و آچار تخت باریک تنظیم ارتفاع.

پرداخت/نسخه	کد سفارش
—	138015

جدول سفارش صفحه 31؛ درپوش انتهایی ریل Perlan.

تماس با درب اتوماتیک جوهری

متعلقات Perlan 140

پرداخت/نسخه	کد سفارش
مشکی	119649

جدول سفارش صفحه 31؛ سازوکار بازنگهدار قابل تنظیم.

پرداخت/نسخه	کد سفارش
—	069274

جدول سفارش صفحه 31؛ فنر بازنگهدار.

پرداخت/نسخه	کد سفارش
—	064242

گیره شیشه۴۵میلی‌متری؛ Perlan

عملکرد،کاورهای مجزا/پیوسته،تنظیم ضخامت وداده‌های شیشه مانند گیره۴۵میلی‌متری بخشRollan است؛ظرفیت VSGهشت/ده/دوازده و ESGتا۱۴۰کیلوگرم با Perlan تا۱۲/۷۶باست چسب. خودکار،پنل ثابت ومیرایی با آرایش مربوط ممکن،تلسکوپی درجدول ندارد.

نقشه10421-ep07 برای شیشه:۱درپوش اختیاری،۲براکت دیوار،۳ضربه‌گیر،۴فنر بازنگهدار،۵هنگر،۶گیره شیشه،۷راهنمای کف قابل تنظیم. این نقشه برای لنگه شیشه‌ای است؛ برای لنگه چوبی از نقشه متناسب استفاده کنید. نصب مستقیم سقف،با صفحه سقفی یا نبشی دیوار؛الزام دسترسی سرویس وضربه‌گیر میانی رعایت شود.

تماس با درب اتوماتیک جوهری

گیره شیشه۴۵میلی‌متری؛ Perlan



؛ تصویر و نقشه صفحه 32، شکلGEZE1

دریافت تصویر با کیفیت

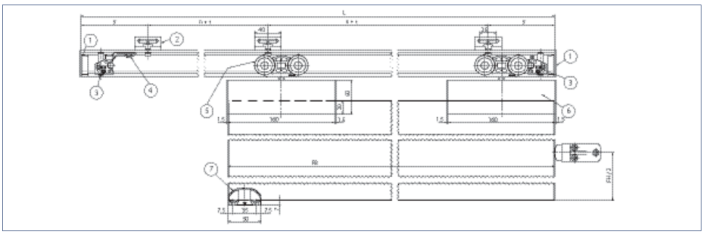

؛ تصویر و نقشه صفحه 33، شکلGEZE1

دریافت تصویر با کیفیت

تماس با درب اتوماتیک جوهری

گیره شیشه۴۵میلی‌متری؛ Perlan

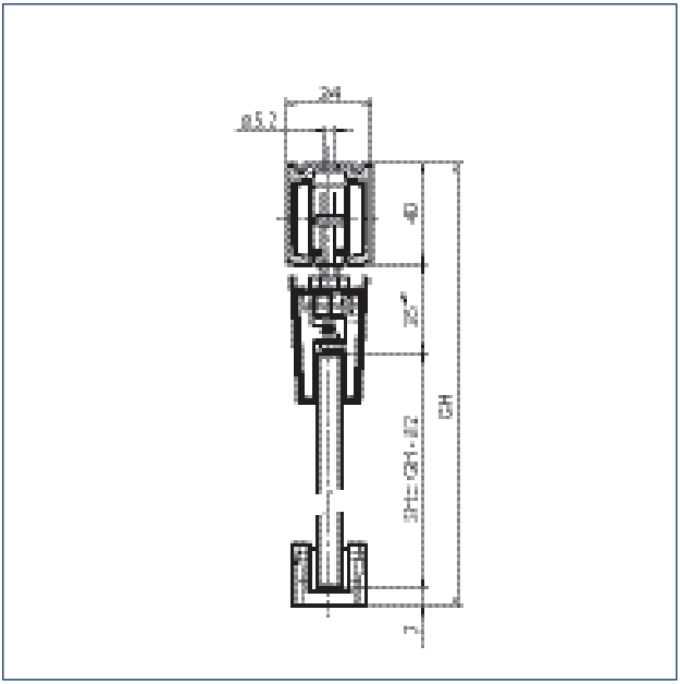

؛ تصویر و نقشه صفحه 33، شکلGEZE2

دریافت تصویر با کیفیت

تماس با درب اتوماتیک جوهری

گیره شیشه۴۵میلی‌متری؛ Perlan



؛ تصویر و نقشه صفحه 34، شکلGEZE1

دریافت تصویر با کیفیت

جدول سفارش صفحه 34؛ ست گیره شیشه۴۵میلی‌متری بدون کاور: دو گیره با پیچ آویز، برای ESG هشت تا۱۲میلی‌متر

تماس با درب اتوماتیک جوهری

گیره شیشه۴۵میلی‌متری؛ Perlan

و وزن تا۱۴۰کیلوگرم.

طول	پرداخت/نسخه	کد سفارش
—	—	125586

جدول سفارش صفحه 34؛ ست گیره شیشه۴۵میلی‌متری با کاورهای مجزا و انتهایی: دو گیره با پیچ آویز، برای ESG هشت تا۱۲میلی‌متر و وزن تا۱۴۰کیلوگرم.

طول	پرداخت/نسخه	کد سفارش
—	EV1	125585
—	رنگ استیل	134986
—	طبق RAL	126216

جدول سفارش صفحه 34؛ ست گیره شیشه۴۵میلی‌متری با کاور یکپارچه سفارشی EV1 یا رنگ استیل و درپوش انتهایی: دو گیره با پیچ آویز، برای ESG هشت تا۱۲میلی‌متر و وزن تا۱۴۰کیلوگرم.

گیره شیشه۴۵میلی‌متری؛ Perlan

طول	پرداخت/نسخه	کد سفارش
—	—	125588

جدول سفارش صفحه 34؛ پروفیل کاور گیره شیشه۴۵میلی‌متری؛ یک پروفیل برای پوشش پیوسته.

طول	پرداخت/نسخه	کد سفارش
3000 میلی‌متر	EV1	126107
3000 میلی‌متر	رنگ استیل	135034

جدول سفارش صفحه 34؛ پروفیل کاور گیره شیشه۴۵میلی‌متری؛ یک پوشش پیوسته سفارشی.

طول	پرداخت/نسخه	کد سفارش
—	EV1	127628

گیره شیشه۴۵میلی‌متری؛ Perlan

طول	پرداخت/نسخه	کد سفارش
—	رنگ استیل	135033
—	طبق RAL	126108

جدول سفارش صفحه 34؛ ست دو قطعه انتهایی گیره۴۵میلی‌متری برای اتصال کاور پیوسته و درپوش‌های جانبی در بیرون لنگه.

طول	پرداخت/نسخه	کد سفارش
—	—	133740

جدول سفارش صفحه 34؛ ست درپوش انتهایی برای دو گیره شیشه۴۵میلی‌متری.

طول	پرداخت/نسخه	کد سفارش
—	EV1	137359
—	مشکی	125582

گیره شیشه۴۵میلی‌متری؛ Perlan

طول	پرداخت/نسخه	کد سفارش
—	رنگ استیل	137360
—	طبق RAL	127498

جدول سفارش صفحه 34؛ اینسرت گیره۴۵میلی‌متری و ESG ؛ برای دو گیره و شیشهLevolan150 به ضخامت۱۲٫۷میلی‌متر، معادل نیم‌اینچ.

طول	پرداخت/نسخه	کد سفارش
—	—	133022

جدول سفارش صفحه 34؛ ست تثبیت VSG برای دو گیره۴۵میلی‌متری و Levolan150؛ بدون چسب.

طول	پرداخت/نسخه	کد سفارش
—	—	133099

جدول سفارش صفحه 34؛ ست چسب شیشه/فلز؛ پنج بسته

گیره شیشه۴۵میلی‌متری؛ Perlan

یک‌گرمی.

طول	پرداخت/نسخه	کد سفارش
—	—	133056

جدول سفارش صفحه 34؛ ست چسب شیشه/فلز؛۵۰گرم.

طول	پرداخت/نسخه	کد سفارش
—	—	133039

گیره شیشه۳۰میلی‌متری؛ Perlan

ارتفاع۳۰،طول۱۱۰میلی‌متر؛گیره لنگه تا۸۰کیلوگرم،ESG هشت/ده/دوازده وVSG تا۱۲/۷۶باست اضافی،بدون شیشه‌کاری حالت معمول. باPerlan،Rollan .سازگار و زیرکاور۱۰۰ مخفی می‌شود SoftStop،AUT/AUT-NT کاور مجزا یاپیوسته؛خودکار،پنل ثابت ومیرایی درجدول دارد،تلسکوپی ندارد. نقشه سقفی مستقیم،سقفی بابرکت ونصب دیواریGKP30 همراه است.

گیره شیشه۳۰میلی‌متری؛ Perlan



؛ تصویر و نقشه صفحه 35، شکلGEZE1

دریافت تصویر با کیفیت

تماس با درب اتوماتیک جوهری

گیره شیشه۳۰میلی‌متری؛ Perlan

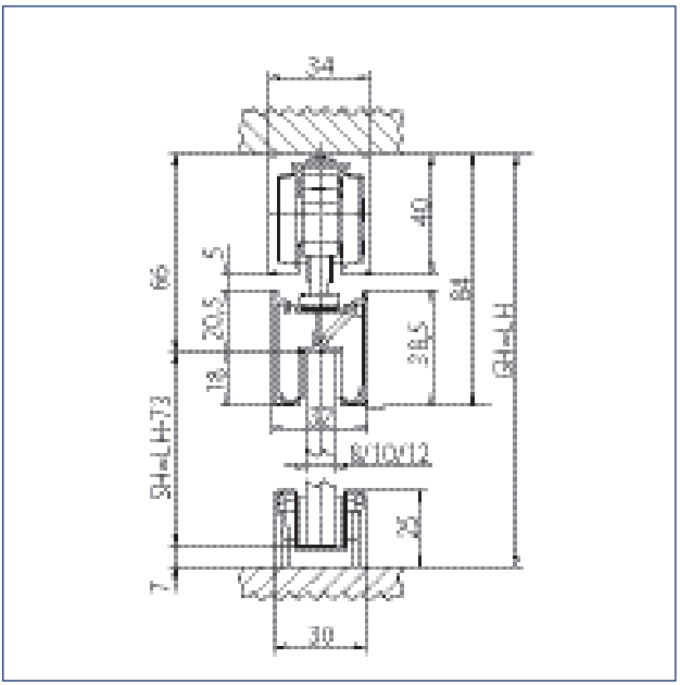

؛ تصویر و نقشه صفحه 36، شکلGEZE1

دریافت تصویر با کیفیت

جدول سفارش صفحه 36؛ ست گیره شیشه۳۰میلی‌متری با پوشش پیوسته سفارشی EV1 یا رنگ استیل و درپوش

تماس با درب اتوماتیک جوهری

گیره شیشه۳۰میلی‌متری؛ Perlan

انتهایی؛ دو گیره با پیچ آویز، ESG هشت تا۱۲میلی‌متر، تا۸۰کیلوگرم.

طول	پرداخت/نسخه	کد سفارش
—	—	142368

جدول سفارش صفحه 36؛ ست گیره شیشه۳۰میلی‌متری با کاور مجزا و درپوش انتهایی؛ دو گیره با پیچ آویز، ESG هشت تا۱۲میلی‌متر، تا۸۰کیلوگرم.

طول	پرداخت/نسخه	کد سفارش
—	EV1	142365
—	رنگ استیل	142366
—	طبق RAL	142367

جدول سفارش صفحه 36؛ ست گیره شیشه۳۰میلی‌متری بدون کاور؛ دو گیره با پیچ آویز، ESG هشت تا۱۲میلی‌متر، تا۸۰کیلوگرم.

گیره شیشه۳۰میلی‌متری؛ Perlan

طول	پرداخت/نسخه	کد سفارش
—	—	142364

جدول سفارش صفحه 36؛ پروفیل پوشش مجزای دو گیره شیشه۳۰میلی‌متری.

طول	پرداخت/نسخه	کد سفارش
—	EV1	144032
—	رنگ استیل	144033

جدول سفارش صفحه 36؛ پروفیل گیره۳۰میلی‌متری برای یک کاور پیوسته سفارشی.

طول	پرداخت/نسخه	کد سفارش
—	EV1	141695
—	رنگ استیل	141696
—	طبق RAL	141697

گیره شیشه۳۰میلی‌متری؛ Perlan

جدول سفارش صفحه 36؛ پروفیل گیره۳۰میلی‌متری برای کاور پیوسته؛ دو پروفیل.

طول	پرداخت/نسخه	کد سفارش
3000 میلی‌متر	EV1	142371
3000 میلی‌متر	رنگ استیل	142372

جدول سفارش صفحه 36؛ ست دو قطعه انتهایی گیره۳۰میلی‌متری برای اتصال کاور پیوسته و درپوش جانبی؛ اگر پیش‌آمدگی کاور از گیره بیش از۲۰۰میلی‌متر باشد لازم است.

طول	پرداخت/نسخه	کد سفارش
—	—	142373

جدول سفارش صفحه 36؛ ست درپوش انتهایی برای دو گیره

گیره شیشه۳۰میلی‌متری؛ Perlan

شیشه۳۰میلی‌متری.

طول	پرداخت/نسخه	کد سفارش
—	EV1	143346
—	مشکی	142369
—	رنگ استیل	143347
—	طبق RAL	142370

جدول سفارش صفحه 36؛ اینسرت دو گیره۳۰میلی‌متری برای شیشه ESG به ضخامت۱۲/۷میلی‌متر، معادل نیم‌اینچ.

طول	پرداخت/نسخه	کد سفارش
—	—	142634

جدول سفارش صفحه 36؛ ست تثبیت VSG برای دو گیره۳۰میلی‌متری؛ بدون چسب.

گیره شیشه۳۰میلی‌متری؛ Perlan

طول	پرداخت/نسخه	کد سفارش
—	—	142386

جدول سفارش صفحه 36؛ ست چسب شیشه/فلز؛ پنج بسته یک‌گرمی.

طول	پرداخت/نسخه	کد سفارش
—	—	133056

جدول سفارش صفحه 36؛ ست چسب شیشه/فلز؛۵۰گرم.

طول	پرداخت/نسخه	کد سفارش
—	—	133039

Perlan 140 SoftStop

میرایی در انتهای مسیر،برخورد باقاب وضربه‌گیر راکم و لنگه را نرم به انتها هدایت می‌کند. ارتفاع کل۴۰میلی‌متر درریل پنهان است. برای چوب،پلاستیک،شیشه وفلز تا۸۰کیلوگرم و عرض عمومی۵۱۵تا۱۷۰۰میلی‌متر؛تک‌یاچندلنگه. ست،هنگر میرایی یک‌یادوطرفه،یک‌یادو زبانه باپیچ،دوضربه‌گیر،دوپیچ آویز ودوصفحه حامل دارد. کلاس خوردگی۲؛پنل ثابت ومیرایی دارد،تلسکوپی وخودکار درجدول ندارد.

نقشه10421-ep36: شیشه دوطرفه بلند،چوب دوطرفه متوسط،چوب یک‌طرفه کوتاه وشیشه یک‌طرفه کوتاه؛FBG عرض شیشه،FBH عرض چوب وA فاصله پیچ آویز است. نقشه‌های سقفی مستقیم ودیواری بانبشی همراه‌اند؛محدوده عرض هرست ازجدول انتخاب شود.

تماس با درب اتوماتیک جوهری

Perlan 140 SoftStop



؛ تصویر و نقشه صفحه 37، شکلGEZE1

دریافت تصویر با کیفیت

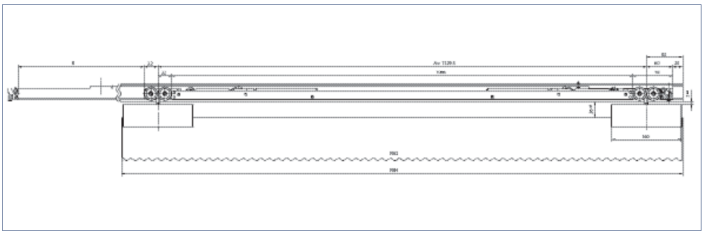

؛ تصویر و نقشه صفحه 38، شکلGEZE1

دریافت تصویر با کیفیت

تماس با درب اتوماتیک جوهری

Perlan 140 SoftStop

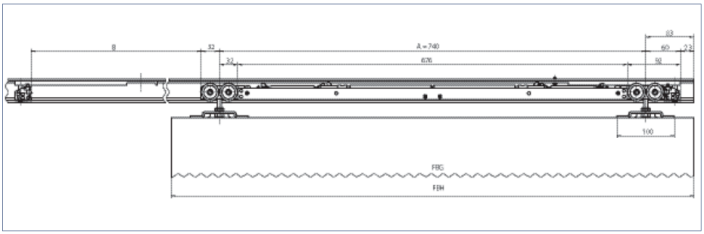

؛ تصویر و نقشه صفحه 38، شکلGEZE2

دریافت تصویر با کیفیت

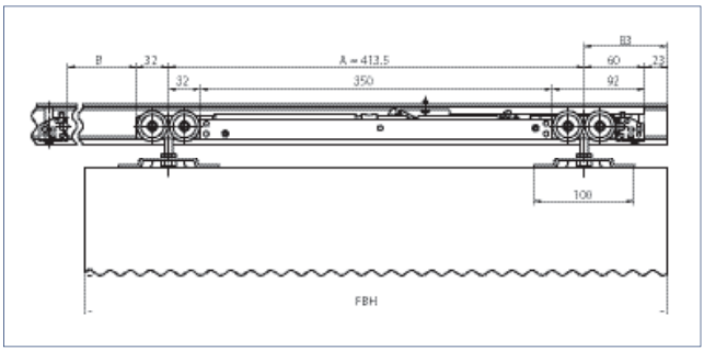

؛ تصویر و نقشه صفحه 39، شکلGEZE1

دریافت تصویر با کیفیت

تماس با درب اتوماتیک جوهری

Perlan 140 SoftStop

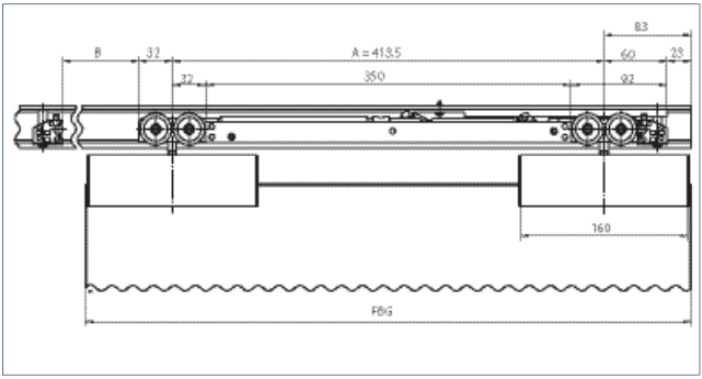

؛ تصویر و نقشه صفحه 39، شکلGEZE2

دریافت تصویر با کیفیت

تماس با درب اتوماتیک جوهری

Perlan 140 SoftStop

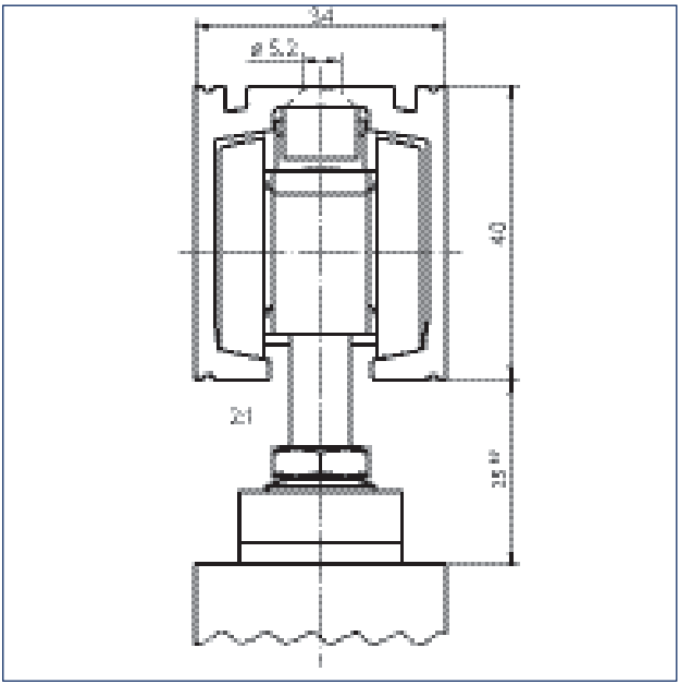

؛ تصویر و نقشه صفحه 39، شکلGEZE3

دریافت تصویر با کیفیت

جدول سفارش صفحه 40؛ ست Perlan140 برای چوب تا۸۰کیلوگرم، نصب سقفی با صفحه حامل استاندارد

تماس با درب اتوماتیک جوهری

Perlan 140 SoftStop

وSoftStop.

عرض لنگه؛ از/تا	طول	پرداخت/نسخه	کد سفارش
535 میلی‌متر 1000 میلی‌متر	2050 میلی‌متر	EV1	134887
860 میلی‌متر 1240 میلی‌متر	2450 میلی‌متر	EV1	134888

جدول سفارش صفحه 40؛ ست Perlan140 برای چوب تا۸۰کیلوگرم، نصب دیواری با صفحه حامل، براکت استاندارد وSoftStop.

تماس با درب اتوماتیک جوهری

Perlan 140 SoftStop

عرض لنگه؛ از/تا	طول	پرداخت/نسخه	کد سفارش
535 میلی‌متر 1000 میلی‌متر	2050 میلی‌متر	EV1	134891
860 میلی‌متر 1240 میلی‌متر	2450 میلی‌متر	EV1	134892

جدول سفارش صفحه 40؛ ست Perlan140 برای شیشه تا۸۰کیلوگرم، نصب سقفی با گیره کاورمجزا وSoftStop.

Perlan 140 SoftStop

عرض لنگه؛ از/تا	طول	پرداخت/نسخه	کد سفارش
575 میلی‌متر 1000 میلی‌متر	2050 میلی‌متر	EV1	134851
900 میلی‌متر 1240 میلی‌متر	2450 میلی‌متر	EV1	134852
575 میلی‌متر 1000 میلی‌متر	2050 میلی‌متر	رنگ استیل	134857

Perlan 140 SoftStop

عرض لنگه؛ از/تا	طول	پرداخت/نسخه	کد سفارش
900 میلی‌متر 1240 میلی‌متر	2450 میلی‌متر	رنگ استیل	134858

جدول سفارش صفحه 40؛ ست Perlan140 برای شیشه تا۸۰کیلوگرم، نصب دیواری با براکت مخفی، گیره کاورمجزا وSoftStop.

Perlan 140 SoftStop

عرض لنگه؛ از/تا	طول	پرداخت/نسخه	کد سفارش
575 میلی‌متر 1000 میلی‌متر	2050 میلی‌متر	EV1	134854
900 میلی‌متر 1240 میلی‌متر	2450 میلی‌متر	EV1	134855
575 میلی‌متر 1000 میلی‌متر	2050 میلی‌متر	رنگ استیل	134860

Perlan 140 SoftStop

عرض لنگه؛ از/تا	طول	پرداخت/نسخه	کد سفارش
900 میلی‌متر 1240 میلی‌متر	2450 میلی‌متر	رنگ استیل	134861

جدول سفارش صفحه 40؛ ست Perlan SoftStop نوع کوتاه، میرایی یک‌طرفه تا۸۰کیلوگرم؛ یک هنگر با واحد میرایی، دو ضربه‌گیر، 1زبانه محرک با پیچ نصب و دو صفحه حامل استاندارد.

Perlan 140 SoftStop

عرض لنگه؛ از/تا	طول	پرداخت/نسخه	کد سفارش
575 میلی‌متر 900 میلی‌متر	—	—	128876

جدول سفارش صفحه 40؛ ست Perlan SoftStop نوع متوسط، میرایی دوطرفه تا۸۰کیلوگرم؛ یک هنگر با واحد میرایی، دو ضربه‌گیر، 2زبانه محرک با پیچ نصب و دو صفحه حامل استاندارد.

Perlan 140 SoftStop

عرض لنگه؛ از/تا	طول	پرداخت/نسخه	کد سفارش
900 میلی‌متر 1290 میلی‌متر	—	—	128880

جدول سفارش صفحه 40؛ ست Perlan SoftStop نوع بلند، میرایی یک‌طرفه تا۸۰کیلوگرم؛ یک هنگر با واحد میرایی، دو ضربه‌گیر، 1زبانه محرک با پیچ نصب و دو صفحه حامل استاندارد.

Perlan 140 SoftStop

عرض لنگه؛ از/تا	طول	پرداخت/نسخه	کد سفارش
1290 میلی‌متر 1700 میلی‌متر	—	—	128878

جدول سفارش صفحه 40؛ ست Perlan SoftStop نوع متوسط، میرایی یک‌طرفه تا۸۰کیلوگرم؛ یک هنگر با واحد میرایی، دو ضربه‌گیر، 1زبانه محرک با پیچ نصب و دو صفحه حامل استاندارد.

Perlan 140 SoftStop

عرض لنگه؛ از/تا	طول	پرداخت/نسخه	کد سفارش
900 میلی‌متر 1290 میلی‌متر	—	—	128877

جدول سفارش صفحه 40؛ ست Perlan SoftStop نوع بلند، میرایی دوطرفه تا۸۰کیلوگرم؛ یک هنگر با واحد میرایی، دو ضربه‌گیر، 2زبانه محرک با پیچ نصب و دو صفحه حامل استاندارد.

Perlan 140 SoftStop

عرض لنگه؛ از/تا	طول	پرداخت/نسخه	کد سفارش
1290 میلی‌متر 1700 میلی‌متر	—	—	128891

؛ اتصال نقطه‌ایPerlan 140 GGS

اتصال نقطه‌ای استیل دست‌پرداخت برای شیشه یاچوب،درب افقی دستی یاخودکار درمعرفی عمومی؛شکاف کشیده تنظیم ارتفاع اتصال را ممکن می‌کند. ویژگی ریل آنودایز،هنگر دوبلبرینگی،مقاومت فضای داخلی کمی مرطوب وتنظیم فاصله دیوار مانندPerlan140 است. راهنمای کف متناسب ضخامت شیشه،ست کامل باGGS وریل۶متر یا سفارشی وقوسی عرضه شده‌اند. کاربرد:خانه،دفتر،اتاق،کمد،پارتیشن وحائل دید.

تماس با درب اتوماتیک جوهری

؛ اتصال نقطه‌ایPerlan 140 GGS

مشخصه	مقدار یا کاربرد
وزن لنگه	140kg
وزن با میرایی در ردیف جداگانه	80kg
کلاس خوردگی	2
قابلیت‌های علامت‌خورده جدول	تلسکوپی،خودکار،پنل ثابت ومیرایی باخط تیره‌اند؛با معرفی عمومی همان صفحه ناسازگار است و پیکربندی سفارش باید تأیید شود

نقشه10417-ep32
شیشه:ابراکت،۲ضربه‌گیر،۳فنر،۴هنگر،۵پیچ آویز،۶ستGGS شیشه۸تا۱۲. نصب سقفی یا دیواری؛BGF عرض راهنمای کف وÖW عرض بازشو است. نقشه10421-ep31 چوب۱۵تا۵۰میلی‌متر برای سقف مستقیم یادیوار؛ep35 باپنل ثابت:اضربه‌گیر،۲فنر،۳پیچ آویز،۴هنگر،۵ستGGS.

تماس با درب اتوماتیک جوهری

؛ اتصال نقطه‌ایPerlan 140 GGS



؛ تصویر و نقشه صفحه 41، شکلGEZE1

دریافت تصویر با کیفیت

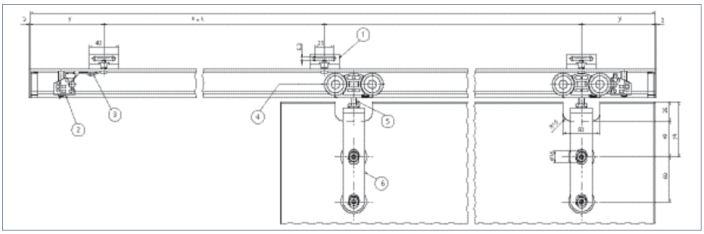

؛ تصویر و نقشه صفحه 42، شکلGEZE1

دریافت تصویر با کیفیت

تماس با درب اتوماتیک جوهری

؛ اتصال نقطه‌ایPerlan 140 GGS

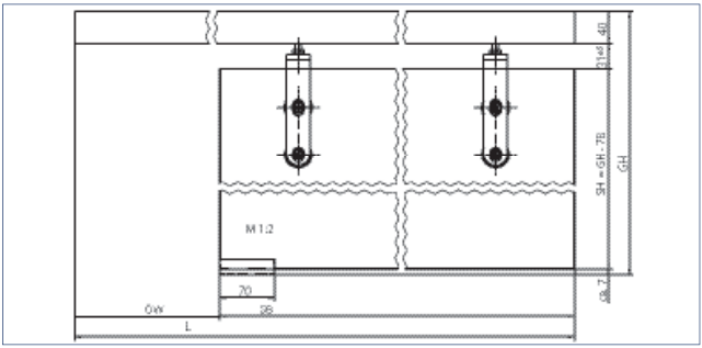

؛ تصویر و نقشه صفحه 43، شکلGEZE1

دریافت تصویر با کیفیت

تماس با درب اتوماتیک جوهری

؛ اتصال نقطه‌ایPerlan 140 GGS

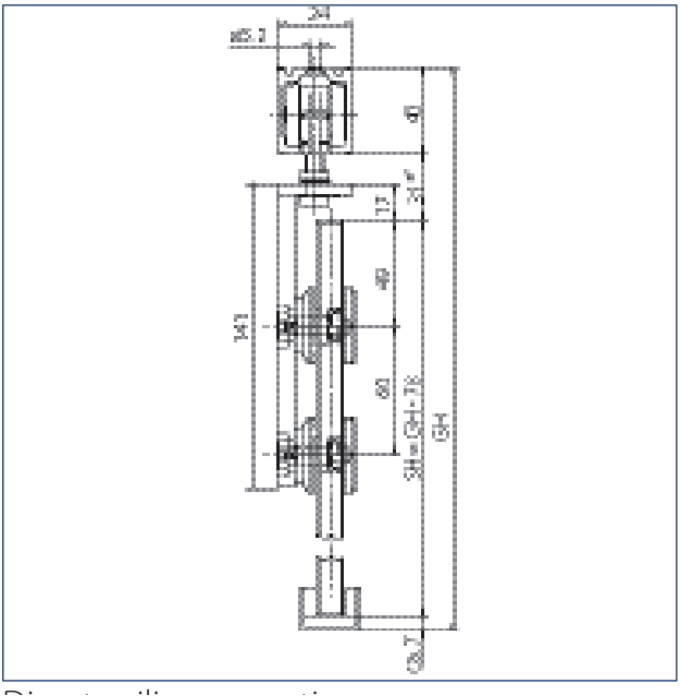

؛ تصویر و نقشه صفحه 43، شکلGEZE2

دریافت تصویر با کیفیت

تماس با درب اتوماتیک جوهری

؛ اتصال نقطه‌ایPerlan 140 GGS

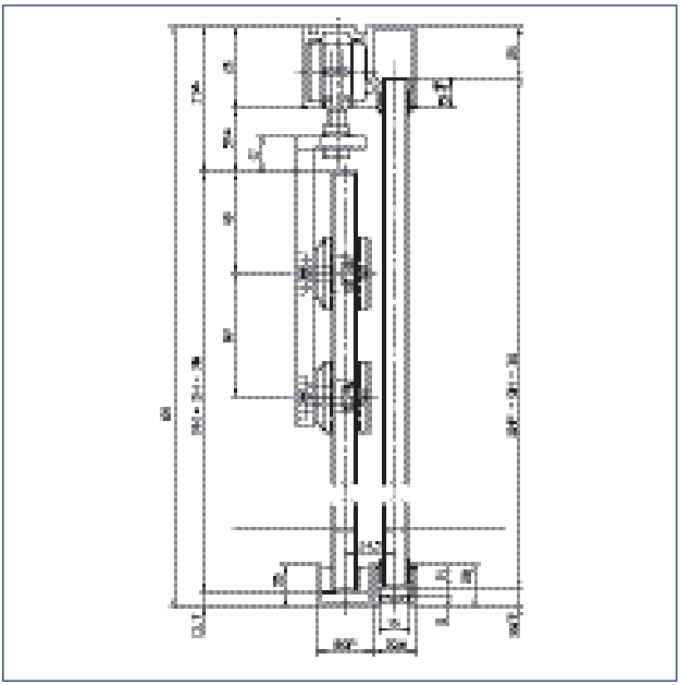

؛ تصویر و نقشه صفحه 44، شکلGEZE1

دریافت تصویر با کیفیت

تماس با درب اتوماتیک جوهری

؛ اتصال نقطه‌ایPerlan 140 GGS

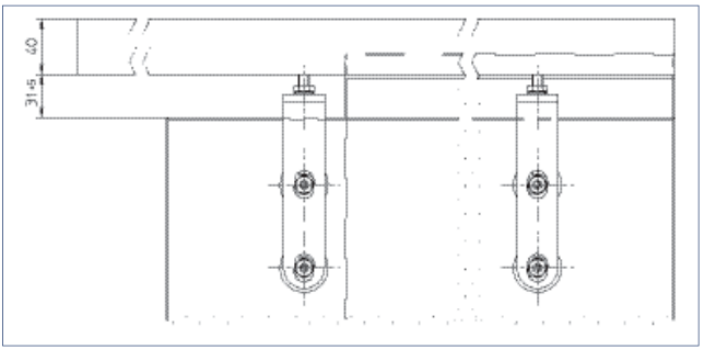

؛ تصویر و نقشه صفحه 44، شکلGEZE2

دریافت تصویر با کیفیت

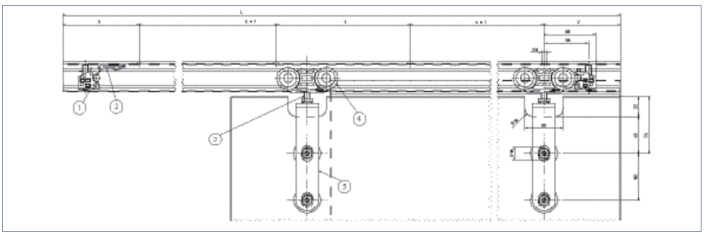

؛ تصویر و نقشه صفحه 44، شکلGEZE3

دریافت تصویر با کیفیت

جدول سفارش صفحه 44؛ ست دو اتصال نقطه‌ای GGS از استیل برس‌خورده؛ برای چوب و شیشه۸تا۱۲میلی‌متر، همراه

تماس با درب اتوماتیک جوهری

؛ اتصال نقطه‌ایPerlan 140 GGS

چهار بوش Rampa چوب و متعلقات نصب شیشه.

پرداخت/نسخ ۵	کد سفارش
استیل ضدزنگ	127961

جدول سفارش صفحه 44؛ راهنمای کف استیل ضدزنگ برای شیشه۸،۱۰یا۱۲میلی‌متر.

پرداخت/نسخ ۵	کد سفارش
استیل ضدزنگ	134990

براکت مخفی دیواری Perlan 140

با گیره شیشه یا صفحه حامل توکار،فضای نصب کمی می‌گیرد و بدون کاور ساخته‌شده درمحل کم‌نماست. دو فاصله برای شیشه نزدیک دیوار و چوب بافاصله بیشتر۱۱میلی‌متر دارد؛نسخه چوب برای فضای باز نیز معرفی شده است. درزگیر لاستیکی دیوار را ازلکه آب محافظت

تماس با درب اتوماتیک جوهری

براکت مخفی دیواری Perlan 140

می‌کند. درپوش انتهایی داخل باچسب وبیرون باپیچ نصب می‌شود. براکت وفاصله‌انداز درطول‌های استاندارد ریل،۶متر یاسفارشی‌اند. برای لنگه چوب/پلاستیک/فلز/شیشه تا۱۴۰کیلوگرم، نصب نمایان بالای چهارچوب یاکاشی.

جدول:۱یا۲لنگه،دیواری،خودکار ومیرایی ممکن؛تلسکوپی وپنل ثابت ندارد. نقشه10421-ep37:براکت‌های تکی یاپیوسته؛درزگیر اختیاری ودرپوش چسبی/پیچی. اتصال استاندارد ریل باپیچ سرگرد وSoftStop باپیچ خزینه است. براکت چوب برای عبور درب شیشه‌ای ازجلوی قاب تا۲۰میلی‌متر بدون زیرسازی بیشتر معرفی شده؛توصیه فاصله۱۰۰درنقشه حفظ است.

تماس با درب اتوماتیک جوهری

براکت مخفی دیواری Perlan 140



؛ تصویر و نقشه صفحه 45، شکلGEZE1

دریافت تصویر با کیفیت

تماس با درب اتوماتیک جوهری

براکت مخفی دیواری Perlan 140



؛ تصویر و نقشه صفحه 45، شکلGEZE2

دریافت تصویر با کیفیت

تماس با درب اتوماتیک جوهری

براکت مخفی دیواری Perlan 140

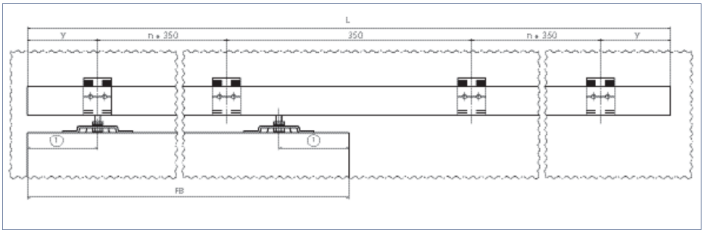

؛ تصویر و نقشه صفحه 46، شکلGEZE1

دریافت تصویر با کیفیت

تماس با درب اتوماتیک جوهری

براکت مخفی دیواری Perlan 140

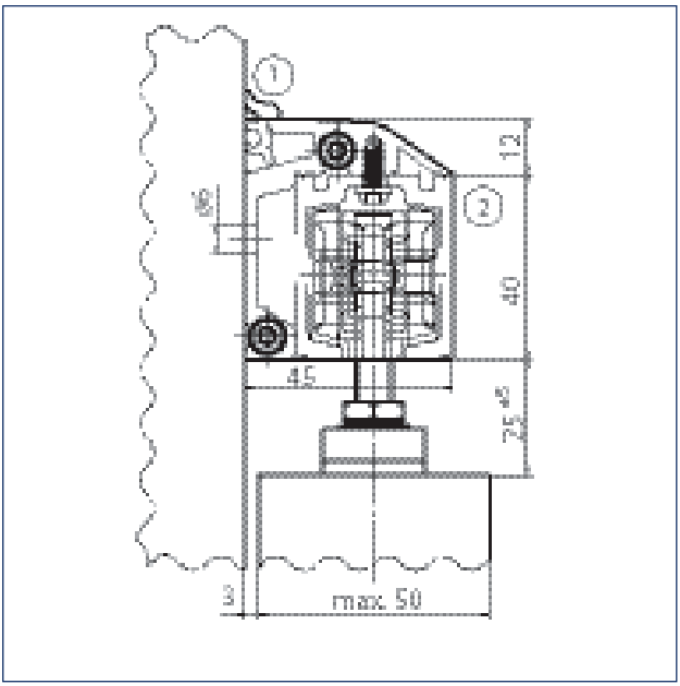

؛ تصویر و نقشه صفحه 46، شکلGEZE2

دریافت تصویر با کیفیت

جدول سفارش صفحه 47؛ نبشی مخفی دیواری Perlan برای ضخامت لنگه تا۳۷میلی‌متر.

تماس با درب اتوماتیک جوهری

براکت مخفی دیواری Perlan 140

طول	پرداخت/نسخه	کد سفارش
1650 میلی‌متر	EV1	130419
2050 میلی‌متر	EV1	130418
2450 میلی‌متر	EV1	130417
3250 میلی‌متر	EV1	130415
6000 میلی‌متر	EV1	130414
1650 میلی‌متر	رنگ استیل	130466

براکت مخفی دیواری Perlan 140

طول	پرداخت/نسخه	کد سفارش
2050 میلی‌متر	رنگ استیل	130465
2450 میلی‌متر	رنگ استیل	130464
6000 میلی‌متر	رنگ استیل	130463

جدول سفارش صفحه 47؛ نبشی مخفی دیواری Perlan با طول سفارشی، برای ضخامت لنگه تا۳۷میلی‌متر.

طول	پرداخت/نسخه	کد سفارش
—	EV1	130462
—	رنگ استیل	130468

جدول سفارش صفحه 47؛ نبشی مخفی دیواری Perlan برای

براکت مخفی دیواری Perlan 140

ضخامت لنگه تا۴۳میلی‌متر.

طول	پرداخت/نسخه	کد سفارش
1650 میلی‌متر	EV1	130440
2050 میلی‌متر	EV1	130439
2450 میلی‌متر	EV1	130438
3250 میلی‌متر	EV1	130436
6000 میلی‌متر	EV1	130435

براکت مخفی دیواری Perlan 140

طول	پرداخت/نسخه	کد سفارش
1650 میلی‌متر	رنگ استیل	130447
2050 میلی‌متر	رنگ استیل	130446
2450 میلی‌متر	رنگ استیل	130445
6000 میلی‌متر	رنگ استیل	130444

جدول سفارش صفحه 47؛ نبشی مخفی دیواری Perlan با طول سفارشی، برای ضخامت لنگه تا۴۳میلی‌متر.

طول	پرداخت/نسخه	کد سفارش
—	EV1	130443

براکت مخفی دیواری Perlan 140

طول	پرداخت/نسخه	کد سفارش
—	رنگ استیل	130449

جدول سفارش صفحه 47؛ درزگیر اتصال دیوار برای براکت مخفی Perlan تا۴۳میلی‌متر یا پروفیل پایه نصب دیواری فضای باز.

طول	پرداخت/نسخه	کد سفارش
200000 میلی‌متر	مشکی	127311

جدول سفارش صفحه 47؛ درزگیر اتصال دیوار با طول سفارشی برای براکت مخفی Perlan تا۴۳میلی‌متر یا پروفیل پایه نصب دیواری فضای باز.

طول	پرداخت/نسخه	کد سفارش
—	مشکی	127731

براکت مخفی دیواری Perlan 140

جدول سفارش صفحه 47؛ ست دو درپوش انتهایی براکت مخفی تا۳۷میلی‌متر.

طول	پرداخت/نسخه	کد سفارش
—	EV1	130432
—	رنگ استیل	130433

جدول سفارش صفحه 47؛ ست دو درپوش انتهایی براکت مخفی تا۴۳میلی‌متر.

طول	پرداخت/نسخه	کد سفارش
—	EV1	130141
—	رنگ استیل	130142

جدول سفارش صفحه 47؛ ست۱۸پیچ خزینه برای اتصال ریل خزینه‌دار Perlan به براکت مخفی دیواری.

براکت مخفی دیواری Perlan 140

طول	پرداخت/نسخه	کد سفارش
—	—	138708

جدول سفارش صفحه 47؛ ست۱۰۰پیچ خزینه برای اتصال ریل خزینه‌دار Perlan به براکت مخفی دیواری.

طول	پرداخت/نسخه	کد سفارش
—	—	132229

پروفیل فاصله‌انداز براکت مخفی

پروفیل به‌طول ریل پشت براکت چوب پیچ می‌شود و۱۰یا۲۰میلی‌متر فاصله افزوده برای عبور ازجلوی قاب یاکاشی فراهم می‌کند. برای چوب،پلاستیک،شیشه،فلز وشاتر کشویی تا۱۴۰کیلوگرم،نصب دیواری نمایان،یا۲لنگه. جدول میرایی دارد ولی تلسکوپی،خودکار وپنل ثابت ندارد.

پروفیل فاصله‌انداز براکت مخفی



؛ تصویر و نقشه صفحه 48، شکلGEZE1

دریافت تصویر با کیفیت

جدول سفارش صفحه 49؛ پروفیل فاصله‌اندازه۱میلی‌متری براکت مخفی Perlan43؛ قابل روی‌هم‌گذاری تا فاصله۲۰میلی‌متر.

طول	پرداخت/نسخه	کد سفارش
1650 میلی‌متر	EV1	136679

تماس با درب اتوماتیک جوهری

پروفیل فاصله‌انداز براکت مخفی

طول	پرداخت/نسخه	کد سفارش
2050 میلی‌متر	EV1	136680
2450 میلی‌متر	EV1	136711
6000 میلی‌متر	EV1	136712
1650 میلی‌متر	رنگ استیل	136713
2050 میلی‌متر	رنگ استیل	136714
2450 میلی‌متر	رنگ استیل	136715

پروفیل فاصله‌انداز براکت مخفی

طول	پرداخت/نسخه	کد سفارش
6000 میلی‌متر	رنگ استیل	136716

جدول سفارش صفحه 49؛ پروفیل فاصله‌انداز۱۰میلی‌متری براکت مخفی Perlan43 با پیکربندی سفارشی.

طول	پرداخت/نسخه	کد سفارش
—	—	136717

جدول سفارش صفحه 49؛ درزگیر اتصال دیوار برای براکت مخفی Perlan تا۴۳میلی‌متر یا پروفیل پایه نصب دیواری فضای باز.

طول	پرداخت/نسخه	کد سفارش
200000 میلی‌متر	مشکی	127311

پروفیل فاصله‌انداز براکت مخفی

جدول سفارش صفحه 49؛ درزگیر اتصال دیوار با اندازه سفارشی برای براکت مخفی Perlan تا۴۳میلی‌متر یا پروفیل پایه نصب دیواری فضای باز.

طول	پرداخت/نسخه	کد سفارش
—	مشکی	127731

جدول سفارش صفحه 49؛ ست دو درپوش براکت مخفی با فاصله‌انداز۱۰میلی‌متری Perlan.

طول	پرداخت/نسخه	کد سفارش
—	EV1	136732
—	رنگ استیل	136733

جدول سفارش صفحه 49؛ ست دو درپوش براکت مخفی با فاصله‌انداز۲۰میلی‌متری Perlan.

طول	پرداخت/نسخه	کد سفارش
—	EV1	136734

پروفیل فاصله‌انداز براکت مخفی

طول	پرداخت/نسخه	کد سفارش
—	رنگ استیل	136735

کاور چفتی Perlan 140؛ ارتفاع۱۴۵

کاور آلومینیوم آنودایز بارنگRAL،ریل وقطعات باربر را می‌پوشاند وبه پایه‌ها چفت می‌شود؛پیچ نمایان لازم نیست. درپوش جانبی آنودایز یاRAL عرضه شده است. برای دیوار وسقف،تک،چندلنگه وهم‌زمان وتمام جنس‌ها تا۱۴۰کیلوگرم؛شاملAUT وDuosync. جدول خودکار ومیرایی دارد،تلسکوپی وپنل ثابت ندارد. نقشهep20-10421 سقفی:۱فاصله‌انداز،۲پایه کاور،۳ریل،۴کاور؛درنصب دیواری‌ابراکت دیوار است.

تماس با درب اتوماتیک جوهری

کاور چفتی Perlan 140؛ ارتفاع۱۴۵

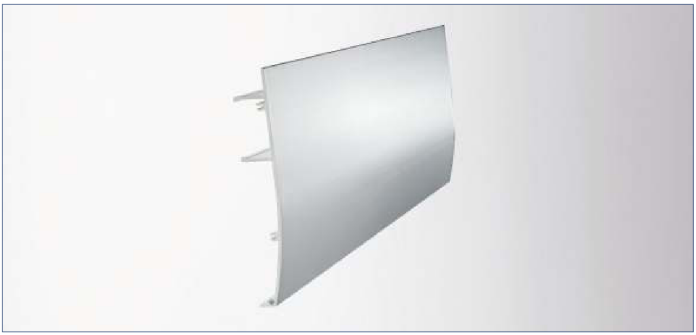

؛ تصویر و نقشه صفحه 50، شکلGEZE1

دریافت تصویر با کیفیت

تماس با درب اتوماتیک جوهری

کاور چفتی Perlan 140؛ ارتفاع۱۴۵

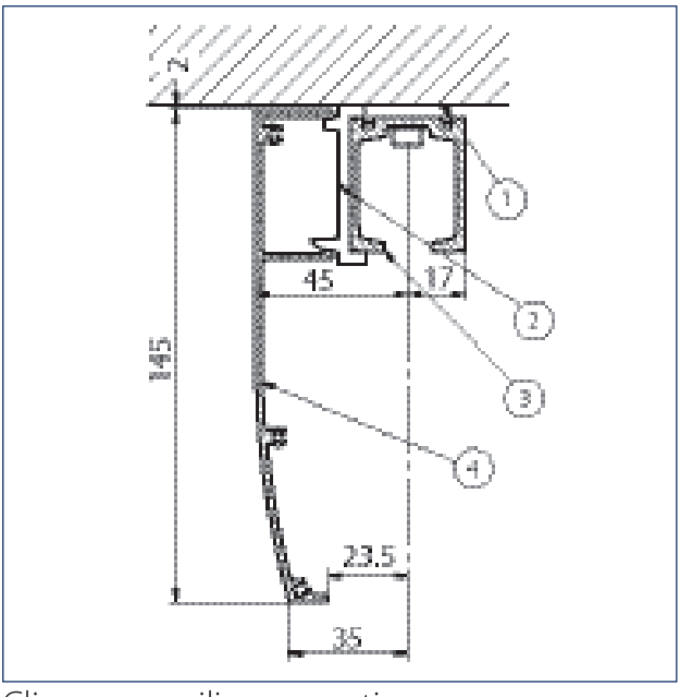

؛ تصویر و نقشه صفحه 51، شکلGEZE1

دریافت تصویر با کیفیت

جدول سفارش صفحه 51؛ ست کامل کاور چفتی۱۴۵ برای نصب سقفی؛ پوشش پیوسته با پیکربندی سفارشی.

تماس با درب اتوماتیک جوهری

کاور چفتی Perlan 140؛ ارتفاع۱۴۵

طول	پرداخت/نسخه	کد سفارش
—	—	122939

جدول سفارش صفحه 51؛ ست کامل کاور چفتی۱۴۵ برای نصب دیواری؛ پوشش پیوسته با پیکربندی سفارشی.

طول	پرداخت/نسخه	کد سفارش
—	—	122938

جدول سفارش صفحه 51؛ پروفیل کاور چفتی۱۴۵ سقفی؛ پوشش پیوسته با طول سفارشی.

طول	پرداخت/نسخه	کد سفارش
—	EV1	120437
—	طبق RAL	120436

جدول سفارش صفحه 51؛ پروفیل کاور چفتی۱۴۵ سقفی؛ پوشش پیوسته.

کاور چفتی Perlan 140؛ ارتفاع۱۴۵

طول	پرداخت/نسخه	کد سفارش
6000 میلی‌متر	EV1	120991

جدول سفارش صفحه 51؛ پروفیل کاور چفتی۱۴۵ دیواری؛ پوشش پیوسته با طول سفارشی.

طول	پرداخت/نسخه	کد سفارش
—	EV1	120440
—	طبق RAL	120439

جدول سفارش صفحه 51؛ پروفیل کاور چفتی۱۴۵ دیواری؛ پوشش پیوسته.

طول	پرداخت/نسخه	کد سفارش
6000 میلی‌متر	EV1	120966

کاور چفتی Perlan 140؛ ارتفاع۱۴۵

جدول سفارش صفحه 51؛ ست درپوش انتهایی کاور چفتی۱۴۵ برای نصب سقفی.

طول	پرداخت/نسخه	کد سفارش
—	EV1	119483
—	طبق RAL	123703

جدول سفارش صفحه 51؛ ست درپوش انتهایی کاور چفتی۱۴۵ برای نصب دیواری.

طول	پرداخت/نسخه	کد سفارش
—	EV1	119484
—	طبق RAL	123704

جدول سفارش صفحه 51؛ ست پنج براکت اتصال کاور۱۴۵ به ریل؛ عنوان145° نام قطعه است؛ زاویه نصب را از آن استنتاج نکنید.

کاور چفتی Perlan 140؛ ارتفاع۱۴۵

طول	پرداخت/نسخه	کد سفارش
—	—	122928

جدول سفارش صفحه 51؛ ست شش فاصله‌انداز سقفی قابل تنظیم پیوسته۱۳تا۱۸میلی‌متر؛ برای کاور۱۴۵/۱۰۰ و سقف ناهموار.

طول	پرداخت/نسخه	کد سفارش
—	—	138099

کاور چفتی۱۰۰

ارتفاع کل۱۰۰میلی‌متر؛گیره پلاستیکی محکم،تلرانس پروفیل آلومینیوم راجبران می‌کند. برای شیشه مستقیما به‌ریل و برای چوب با براکت فاصله‌انداز پیچی متصل می‌شود تاهم درز پایین شیشه کوچک وهم چوب ضخیم پوشش داده شود. مناسبPerlan140 وRollan40N/80،داخل ساختمان،سقف ودیوار وتمام جنس‌ها تا۱۴۰کیلوگرم. تلسکوپی،خودکار،پنل ثابت ومیرایی با آرایش مربوط درجدول دارد.

تماس با درب اتوماتیک جوهری

کاور چفتی۱۰۰

درنصب دیواری چوب۲۲تا۳۰میلی‌متر،کاور اختیاری ساخته‌شده درمحل 41x3 توصیه شده؛برای۳۰تا۴۳میلی‌متر نصب سقفی چوب۲۲تا۳۰وفاصله‌انداز سقفی قابل . 54x3 تنظیم درنقشه همراه‌اند.



؛ تصویر و نقشه صفحه 52، شکلGEZE1

دریافت تصویر با کیفیت

تماس با درب اتوماتیک جوهری

کاور چفتی۱۰۰

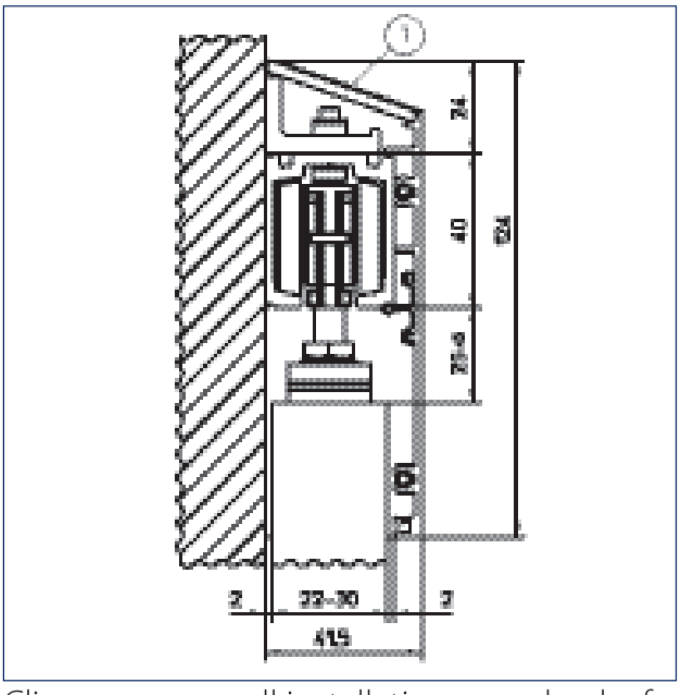

؛ تصویر و نقشه صفحه 52، شکلGEZE2

دریافت تصویر با کیفیت

تماس با درب اتوماتیک جوهری

کاور چفتی۱۰۰



؛ تصویر و نقشه صفحه 53، شکلGEZE1

دریافت تصویر با کیفیت

جدول سفارش صفحه 53؛ ست کامل کاور چفتی۱۰۰ برای سقف و دیوار؛ پوشش پیوسته سفارشی.

تماس با درب اتوماتیک جوهری

کاور چفتی۱۰۰

طول	پرداخت/نسخه	کد سفارش
—	—	138098

جدول سفارش صفحه 53؛ پروفیل کاور چفتی۱۰۰ برای سقف و دیوار؛ پوشش پیوسته.

طول	پرداخت/نسخه	کد سفارش
1650 میلی‌متر	EV1	137602
2050 میلی‌متر	EV1	137603
2450 میلی‌متر	EV1	137604
6230 میلی‌متر	EV1	137606

کاور چفتی۱۰۰

طول	پرداخت/نسخه	کد سفارش
1650 میلی‌متر	رنگ استیل	137608
2050 میلی‌متر	رنگ استیل	137609
2450 میلی‌متر	رنگ استیل	137611
6060 میلی‌متر	رنگ استیل	137613

جدول سفارش صفحه 53؛ پروفیل کاور چفتی۱۰۰ برای سقف و دیوار؛ پوشش پیوسته سفارشی با انتخاب پرداخت.

طول	پرداخت/نسخه	کد سفارش
—	—	137614

کاور چفتی۱۰۰

جدول سفارش صفحه 53؛ ست دو درپوش انتهایی باریک کاور۱۰۰؛ بدون براکت فاصله‌انداز.

طول	پرداخت/نسخه	کد سفارش
—	EV1	137865
—	رنگ استیل	137867
—	طبق RAL	137869

جدول سفارش صفحه 53؛ ست دو درپوش انتهایی عریض کاور۱۰۰؛ برای براکت فاصله‌انداز.

طول	پرداخت/نسخه	کد سفارش
—	EV1	137864
—	رنگ استیل	137866
—	طبق RAL	137868

جدول سفارش صفحه 53؛ ست شش براکت فاصله‌انداز

کاور چفتی۱۰۰

کاور۱۰۰؛۷٫۵میلی‌متر افزایش فاصله در هر طرف؛ برای Perlan و ضخامت لنگه از۳۰میلی‌متر AUT NT.

طول	پرداخت/نسخه	کد سفارش
—	—	137754

جدول سفارش صفحه 53؛ ست ده گیره پلاستیکی برای اتصال مستقیم کاور۱۰۰ به ریل یا براکت فاصله‌انداز.

طول	پرداخت/نسخه	کد سفارش
—	—	137863

جدول سفارش صفحه 53؛ ست شش فاصله‌انداز سقفی با تنظیم پیوسته۱۳تا۱۸میلی‌متر؛ برای کاور چفتی۱۰۰/۱۴۵ و سقف ناهموار.

طول	پرداخت/نسخه	کد سفارش
—	—	138099

پنل ثابت Perlan 140

پروفیل کف وجانبی کم‌نما،شیشه ثابت رابادرزگیر لاستیکی وبدون چسب می‌گیرد. ست۳متری برای مونتاژ مستقل و اجزا به‌صورت جداگانه موجودند. برای دیوار تمام‌شیشه،عرض‌های متداول وESG/VSG تا۱۳میلی‌متر،قابل ترکیب بابیشتر اجزایPerlan140. جدول‌ایا۲لنگه ونصب سقفی،خودکار،پنل ثابت ومیرایی دارد؛تلسکوپی ندارد.

نقشه10421-ا:50epضربه‌گیر،۲فنر بازنگهدار،۳هنگر،۴گیره شیشه؛کاور پیوسته گزینه‌ای است. BA فاصله اتصال،BOA فاصله سوراخ،SHF ارتفاع شیشه ثابت است؛عنوان SHS با عبارت مبهم «آرام‌بند به‌ارتفاع شیشه» آمده و باید باابعاد نقشه تطبیق یابد. مقطع،ریل پنل ثابت،راهنمای کف قابل تنظیم ودرپوش رادارد؛ضربه‌گیر نیمه ارتفاع لنگه لازم است.

تماس با درب اتوماتیک جوهری

پنل ثابت Perlan 140



؛ تصویر و نقشه صفحه 54، شکل GEZE1

دریافت تصویر با کیفیت

تماس با درب اتوماتیک جوهری

پنل ثابت Perlan 140

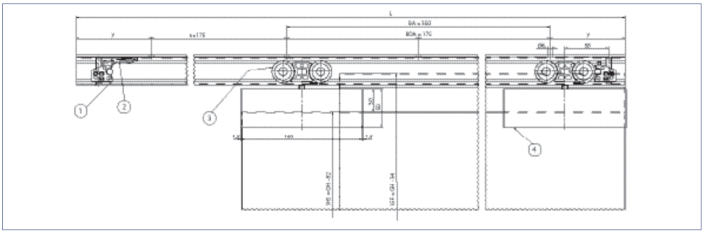

؛ تصویر و نقشه صفحه 55، شکلGEZE1

دریافت تصویر با کیفیت

تماس با درب اتوماتیک جوهری

پنل ثابت Perlan 140

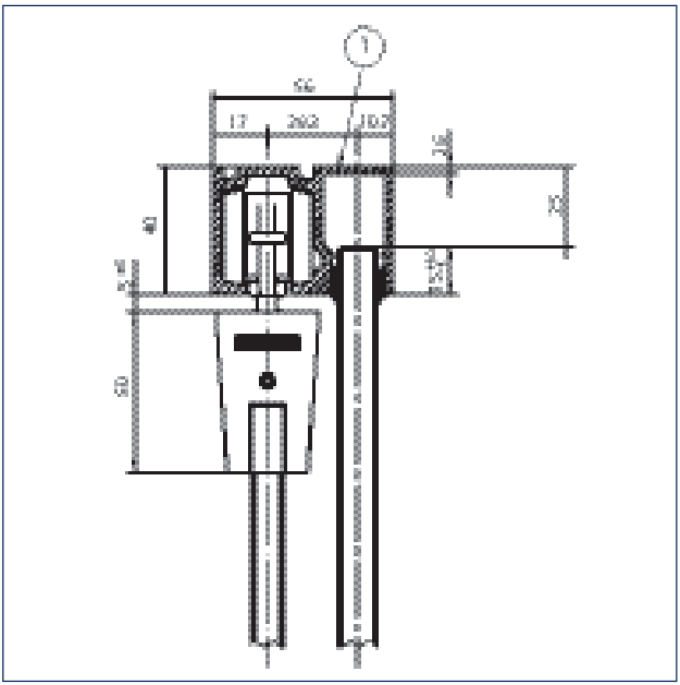

؛ تصویر و نقشه صفحه 55، شکلGEZE2

دریافت تصویر با کیفیت

جدول سفارش صفحه 56؛ ریل Perlan140 برای پنل ثابت.

تماس با درب اتوماتیک جوهری

پنل ثابت Perlan 140

طول	پرداخت/نسخه	کد سفارش
3000 میلی‌متر	EV1	126962
6000 میلی‌متر	EV1	126963
6050 میلی‌متر	رنگ استیل	128344

جدول سفارش صفحه 56؛ ریل Perlan140 پنل ثابت با طول سفارشی.

طول	پرداخت/نسخه	کد سفارش
—	EV1	128077
—	رنگ استیل	128345

جدول سفارش صفحه 56؛ ریل خزینه‌دار Perlan140 برای

پنل ثابت Perlan 140

پنل ثابت.

طول	پرداخت/نسخه	کد سفارش
6050 میلی‌متر	EV1	128652
6050 میلی‌متر	رنگ استیل	128654

جدول سفارش صفحه 56؛ ریل خزینه‌دار Perlan140 پنل ثابت با طول سفارشی.

طول	پرداخت/نسخه	کد سفارش
—	EV1	128653
—	رنگ استیل	128655

جدول سفارش صفحه 56؛ ست پنل ثابت Perlan با پیکربندی سفارشی.

پنل ثابت Perlan 140

طول	پرداخت/نسخه	کد سفارش
—	—	128079

جدول سفارش صفحه 56؛ ست کامل پروفیل پنل ثابت به طول۴/۵متر و U ریل۳متر، کاور۱/۵متر، پروفیل :Perlan درزگیر لاستیکی۱۲متر.

طول	پرداخت/نسخه	کد سفارش
—	EV1	126995

جدول سفارش صفحه 56؛ پروفیل کاور Perlan140 برای پنل ثابت.

طول	پرداخت/نسخه	کد سفارش
1500 میلی‌متر	EV1	127004

تماس با درب اتوماتیک جوهری

پنل ثابت Perlan 140

طول	پرداخت/نسخه	کد سفارش
6000 میلی‌متر	EV1	127003
6050 میلی‌متر	رنگ استیل	128342

جدول سفارش صفحه 56؛ پروفیل کاور Perlan140 پنل ثابت با طول سفارشی.

طول	پرداخت/نسخه	کد سفارش
—	EV1	128078
—	رنگ استیل	128343

جدول سفارش صفحه 56؛ پروفیل U برای پنل ثابت Perlan وLevolan.

پنل ثابت Perlan 140

طول	پرداخت/نسخه	کد سفارش
1500 میلی‌متر	EV1	126966
3000 میلی‌متر	EV1	126964
6000 میلی‌متر	EV1	126965
6050 میلی‌متر	رنگ استیل	128294

جدول سفارش صفحه 56؛ پروفیل U سفارشی برای پنل ثابت Perlan و Levolan.

طول	پرداخت/نسخه	کد سفارش
—	EV1	128076

پنل ثابت Perlan 140

طول	پرداخت/نسخه	کد سفارش
—	رنگ استیل	128295

جدول سفارش صفحه 56؛ درزگیر شیشه پنل ثابت برای ضخامت۸،۱۰یا۱۲میلی‌متر Perlan/Levolan.

طول	پرداخت/نسخه	کد سفارش
12000 میلی‌متر	خاکستری	126869

جدول سفارش صفحه 56؛ ست درپوش انتهایی با دو تکیه‌گاه شیشه برای پروفیل U پنل ثابت Perlan/Levolan.

طول	پرداخت/نسخه	کد سفارش
—	EV1	127001
—	رنگ استیل	128361

تماس با درب اتوماتیک جوهری

؛ حرکت هم‌زمان دولنگهPerlan 140 Duosync

یک دستگیره هردولنگه رابا بلبرینگ دقیق واتصال تسمه دندانه‌دار،کم‌صدا بازوبسته می‌کند. مجموعه کم‌ارتفاع وپایدار است و باکاور چفتی مخفی می‌شود؛برای چوب وشیشه. معرفی ست:تسمه۱۲/۵متر،دوپولی برگشت،یک کوپل تسمه ویک آداپتور متناسب چوب یاشیشه. جدول سفارش‌Duosync2 دو رابط محرک راذکر می‌کند؛اجزای همان ست سفارش ملاک‌اند.

تا۱۴۰کیلوگرم هرلنگه،عرض بازشو تا۲۴۰۰میلی‌متر وعرض هرلنگه از۵۰۰؛عرض ویژه استعلامی،با بیشترمتعلقاتPerlan سازگار. نصب دیوار وسقف؛جدول تلسکوپی وپنل ثابت دارد،خودکار ومیرایی ندارد.
نقشهep08چوب:۱هنگر،۲درپوش،۳ضربه‌گیر،۴فنر،۵براکت،۶پ یچ آویز،۷صفحه حامل،۸ست۹،Duosyncراهنمای کف. شیشه:۱فنر،۲هنگر،۳براکت،۴آداپتورep09
شیشه،۵ضربه‌گیر،۶درپوش،۷ست،۸ضربه‌گیر الاستیک تأمین درمحل،۹راهنمای کف. لبه اصلی بسته‌شدن با ضربه‌گیر نرم محافظت ودسترسی سرویس وضربه‌گیر میانی حفظ شود.

تماس با درب اتوماتیک جوهری

؛ حرکت هم‌زمان دولنگهPerlan 140 Duosync



؛ تصویر و نقشه صفحه 57، شکلGEZE1

دریافت تصویر با کیفیت

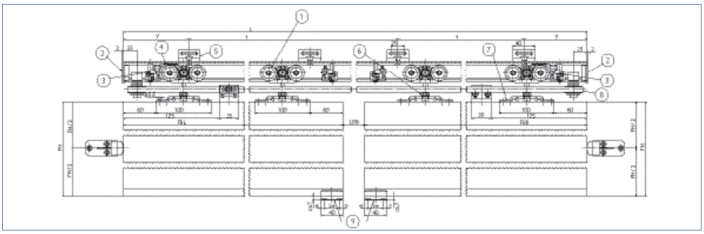

؛ تصویر و نقشه صفحه 58، شکلGEZE1

دریافت تصویر با کیفیت

تماس با درب اتوماتیک جوهری

؛ حرکت هم‌زمان دولنگهPerlan 140 Duosync

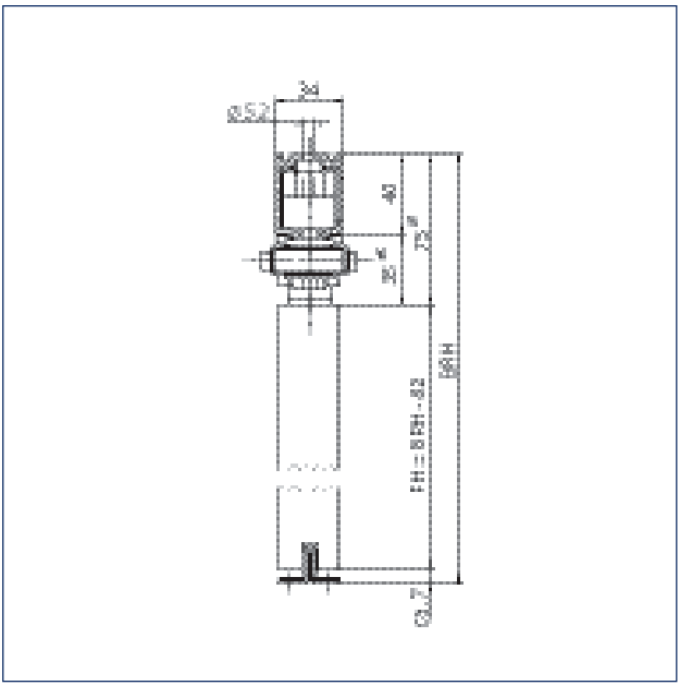

؛ تصویر و نقشه صفحه 58، شکلGEZE2

دریافت تصویر با کیفیت

تماس با درب اتوماتیک جوهری

؛ حرکت هم‌زمان دولنگهPerlan 140 Duosync

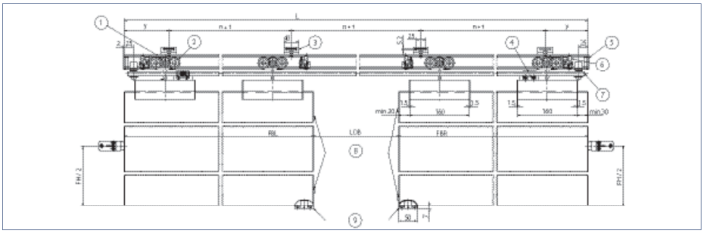

؛ تصویر و نقشه صفحه 59، شکلGEZE1

دریافت تصویر با کیفیت

تماس با درب اتوماتیک جوهری

؛ حرکت هم‌زمان دولنگهPerlan 140 Duosync

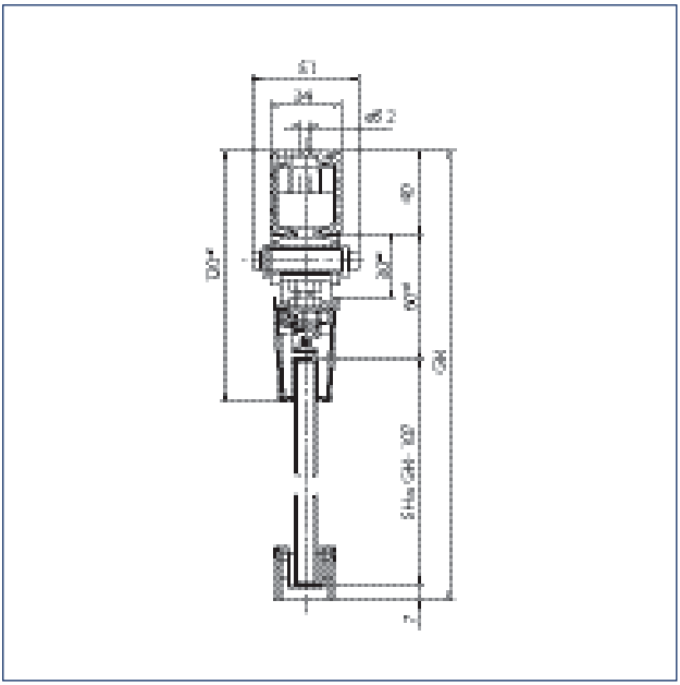

؛ تصویر و نقشه صفحه 59، شکلGEZE2

دریافت تصویر با کیفیت

جدول سفارش صفحه 60؛ ست Duosync2 چوب برای هم‌زمان‌کردن درب دولنگه تا۱۴۰کیلوگرم هر لنگه: دو پولی

تماس با درب اتوماتیک جوهری

؛ حرکت هم‌زمان دولنگهPerlan 140 Duosync

برگشت، دو رابط محرک چوب، تسمه دندانه‌دار۲/۵متر و متعلقات نصب.

کد سفارش
139206

جدول سفارش صفحه 60؛ ست Duosync2 شیشه برای هم‌زمان‌کردن درب دولنگه تا۱۴۰کیلوگرم هر لنگه: دو پولی برگشت، دو رابط محرک گیره۴۵میلی‌متری، تسمه۲/۵متر و متعلقات نصب.

کد سفارش
139207

جدول سفارش صفحه 60؛ رابط محرک گیره شیشه۳۰میلی‌متری برای Perlan AUT NT وDuosync2؛ همراه دو پیچ آویز بلند.

تماس با درب اتوماتیک جوهری

؛ حرکت هم‌زمان دولنگهPerlan 140 Duosync

کد سفارش
143295

جدول سفارش صفحه 60؛ رابط محرک گیره شیشه۴۵میلی‌متری برای Perlan AUT NT وDuosync2؛ همراه دو پیچ آویز بلند.

کد سفارش
134281

جدول سفارش صفحه 60؛ رابط محرک چوب برای Perlan AUT NTوDuosync2 بلند؛ همراه دو پیچ آویز بلند.

کد سفارش
134280

تماس با درب اتوماتیک جوهری

؛ دولنگه و سه‌لنگهPerlan 140 Telescope

برای عبور عریض وصرفه‌جویی فضا و نیز شاتر محافظ آفتاب؛بلبرینگ مرغوب وریل خودتمیزشونده در کارکرد خودکار نیز عمر را افزایش می‌دهند. سازوکار پیش‌مونتاژ و باDuosync یاAUT ترکیب می‌شود. باAUT باید لنگه بیرونی رانده شود و مجموع وزن لنگه‌ها حداکثر۸۰کیلوگرم است. ست کامل تلسکوپی برای دولنگه و ست افزایش برای هر لنگه افزوده موجود؛ریلPerlan140 جدا سفارش داده می‌شود و نصب کابل به ابزارGEZE یاانبر پرس نیاز دارد.

چوب،پلاستیک وفلز؛۲یا۳لنگه،تا۱۴۰کیلوگرم هرلنگه در حالت متناسب دستی؛حداقل عرض هرلنگه۴۷۵میلی‌متر. نصب دیوار وسقف؛خودکار وتلسکوپی دارد،پنل ثابت ومیرایی ندارد. نقشهep40سه‌لنگه وep41دولنگه. فهرست دولنگه:۱فنر،۲هنگر،۳پیچ آویز،۴صفحه حامل،۵ضربه‌گیر،۶ست براکت بلند،۷براکت کوتاه،۸بوش پرس،۹قفل کابل،۱۰آداپتور لنگه،۱۱کابل،۱۲آداپتور دیوار/سقف. درسه‌لنگه۶بوش پرس،۷براکت بلند،۸براکت کوتاه و۹تا۱۲همان است؛P هم‌پوشانی وPR پارک است.

تماس با درب اتوماتیک جوهری

؛ دولنگه و سه‌لنگهPerlan 140 Telescope



؛ تصویر و نقشه صفحه 61، شکلGEZE1

دریافت تصویر با کیفیت

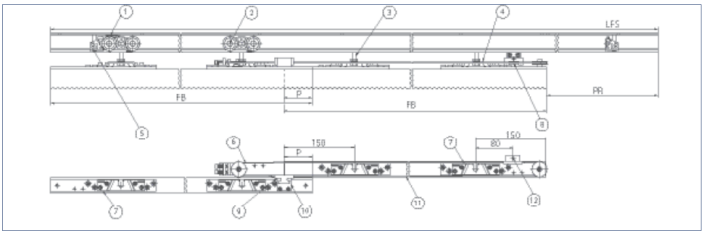

؛ تصویر و نقشه صفحه 62، شکلGEZE1

دریافت تصویر با کیفیت

تماس با درب اتوماتیک جوهری

؛ دولنگه و سه‌لنگهPerlan 140 Telescope

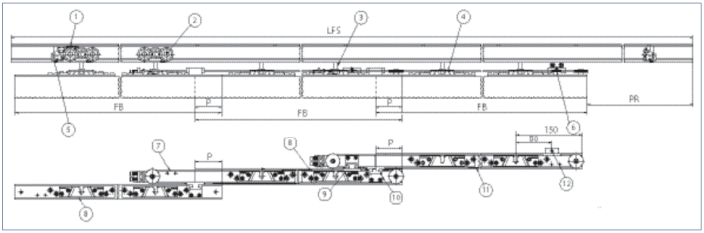

؛ تصویر و نقشه صفحه 63، شکلGEZE1

دریافت تصویر با کیفیت

تماس با درب اتوماتیک جوهری

؛ دولنگه و سه‌لنگهPerlan 140 Telescope

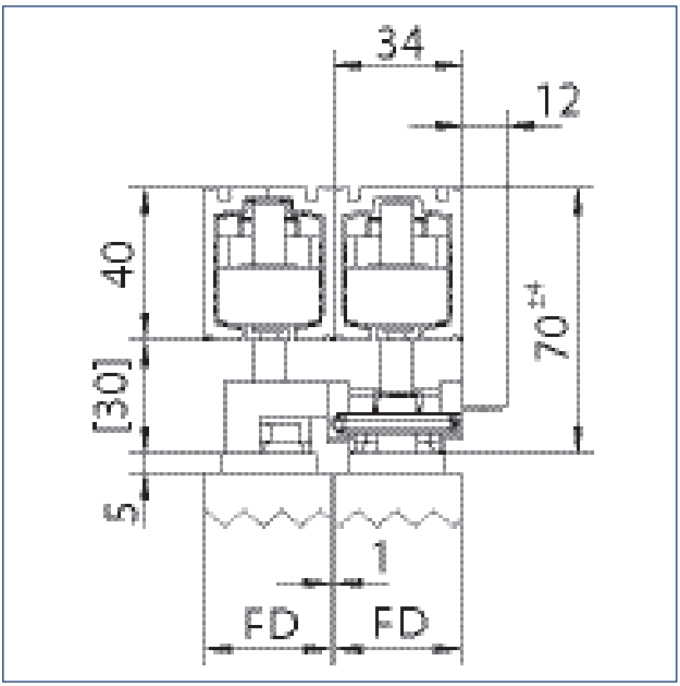

؛ تصویر و نقشه صفحه 63، شکلGEZE2

دریافت تصویر با کیفیت

جدول سفارش صفحه 63؛ ست تلسکوپی دولنگه Perlan برای چوب: سازوکار کامل با متعلقات نصب،

تماس با درب اتوماتیک جوهری

؛ دولنگه و سه‌لنگهPerlan 140 Telescope

سیم‌بکسل۳/۸متر و چهار صفحه حامل Perlan140 KS.

کد سفارش
130891

جدول سفارش صفحه 63؛ ست افزایش تلسکوپی Perlan به سه‌لنگه؛ همراه دو صفحه حامل Perlan140 KS برای لنگه سوم.

کد سفارش
130892

جدول سفارش صفحه 63؛ ابزار نصب و پرس سیم‌بکسل برای Levolan150 Duosyncتلسکوپی و Perlan.

کد سفارش
134035

تماس با درب اتوماتیک جوهری

؛ محیط خورنده Perlan 140 KS

نسخه مقاوم به‌خوردگیPerlan140 تا۱۴۰کیلوگرم با بالاترین کلاس معرفی‌شده EN1670 برای فضای باز،هوای ساحلی،مواد شیمیایی واستخر عرضه شده است. با متعلقاتPerlan وAUT ترکیب می‌شود؛برای سایه‌بان دستی/خودکار بیرونی وکاربرد نیازمند خوردگی بیشتر. داده فنی:تمام جنس‌ها وشاتر،ایا۲النگه،کلاس۴،دیواری/سقفی،تلسکوپی/خودکار/پنل ثابت دارد،میرایی ندارد. رده EN1527 برابر 3 / 1 / - / 4 / - / 0 / 3 / 6 / - است. جدول اندازه‌های استاندارد همانPerlan140 است.

نقشه۱:ep05براکت،۲ضربه‌گیر،۳فنر،۴هنگر،۵درپوش،۶پیچ آویز،۷صفحه حامل،۸راهنمای کف. تصویر نصب معرفی‌شده درEnBW بیبراخ است.

تماس با درب اتوماتیک جوهری

؛ محیط خورندهPerlan 140 KS



؛ تصویر و نقشه صفحه 64، شکلGEZE1

دریافت تصویر با کیفیت

تماس با درب اتوماتیک جوهری

؛ محیط خورندهPerlan 140 KS

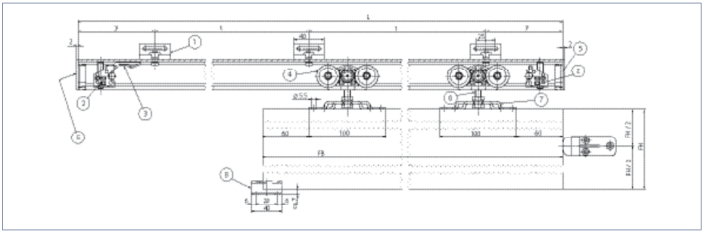

؛ تصویر و نقشه صفحه 65، شکلGEZE1

دریافت تصویر با کیفیت

تماس با درب اتوماتیک جوهری

؛ محیط خورندهPerlan 140 KS



؛ تصویر و نقشه صفحه 66، شکلGEZE1

دریافت تصویر با کیفیت

تماس با درب اتوماتیک جوهری

؛ محیط خورندهPerlan 140 KS

جدول سفارش صفحه 66؛ اجزای پایه Perlan140 KS برای نصب سقفی فضای باز با محافظت خوردگی: دو هنگر دوغلتکه، دو ضربه‌گیر، دو صفحه حامل، یک فنر بازنگهدار، دو پیچ آویز و دو درپوش.

عرض لنگه؛ از/تا	طول	پرداخت/نسخه	کد سفارش
500 میلی‌متر 1640 میلی‌متر	—	—	119510

جدول سفارش صفحه 66؛ اجزای پایه Perlan140 KS برای نصب دیواری فضای باز با محافظت خوردگی: دو هنگر دوغلتکه، دو ضربه‌گیر، دو صفحه حامل، یک فنر بازنگهدار، دو پیچ آویز و دو درپوش؛ براکت استاندارد تا طول ریل درج‌شده.

؛ محیط خورندهPerlan 140 KS

عرض لنگه؛ از/تا	طول	پرداخت/نسخه	کد سفارش
500 میلی‌متر 840 میلی‌متر	1650 میلی‌متر	—	119507
500 میلی‌متر 1240 میلی‌متر	2450 میلی‌متر	—	119508
500 میلی‌متر 1640 میلی‌متر	3250 میلی‌متر	—	119509

جدول سفارش صفحه 66؛ صفحه حامل Perlan140 KS با

؛ محیط خورندهPerlan 140 KS

محافظت خوردگی برای فضای باز و محیط خورنده؛ بدون متعلقات نصب.

عرض لنگه؛ از/تا	طول	پرداخت/نسخه	کد سفارش
—	—	استیل ضدزنگ	117355

جدول سفارش صفحه 66؛ براکت دیواری Perlan140 KS با محافظت خوردگی برای فضای باز و محیط خورنده؛ همراه لقمه لغزنده و پیچ تثبیت ریل.

عرض لنگه؛ از/تا	طول	پرداخت/نسخه	کد سفارش
—	—	—	119319

جدول سفارش صفحه 66؛ هنگر دوغلتکه Perlan140 KS بدون پیچ آویز، محافظت‌شده در برابر خوردگی برای فضای باز و محیط خورنده؛ تا۱۴۰کیلوگرم.

؛ محیط خورندهPerlan 140 KS

عرض لنگه؛ از/تا	طول	پرداخت/نسخه	کد سفارش
—	—	—	117354

جدول سفارش صفحه 66؛ هنگر دوغلتکه Perlan140 KS با پیچ آویز، محافظت‌شده در برابر خوردگی برای فضای باز و محیط خورنده؛ تا۱۴۰کیلوگرم.

عرض لنگه؛ از/تا	طول	پرداخت/نسخه	کد سفارش
—	—	—	120087

جدول سفارش صفحه 66؛ پیچ آویز Perlan140 KS با مهره ترکیبی.

؛ محیط خورندهPerlan 140 KS

عرض لنگه؛ از/تا	طول	پرداخت/نسخه	کد سفارش
—	—	استیل ضدزنگ	117357

براکت دیواری با سایبان جوی

برای شاتر کشویی بیرونی؛تا سه ریلPerlan140 موازی با براکت‌های تعویض‌پذیر سه‌اندازه. همه قطعات با محافظت خوردگی؛ظرفیت بار۴۲۰کیلوگرم برمتر،یعنی درسه‌شاتر موازی حداکثر۱۴۰کیلوگرم هرلنگه. ریل وبراکت روی زمین پیش‌مونتاژ،درپروفیل دیواری نصب‌شده آویخته وباپیچ تثبیت می‌شوند؛سفارش مونتاژشده و اجزای جداگانه نیز ذکر شده است. پوشش آنودایز،رنگ استیل یاRAL؛برای آب‌بندیAUT مناسب معرفی شده.

جدول‌اتا۳لنگه،دیواری،تلسکوپی وخودکار دارد،پنل ثابت ومیرایی ندارد. نقشهep30:نوع کوتاه تک‌لنگه،متوسط دولنگه وبلند سه‌لنگه،باوبدون کاور. LW طول پروفیل،AB فاصله براکت وAW فاصله اتصال دیوار؛فاصله‌های توصیه‌ای۰۰او۰ادرنقشه‌اند.

تماس با درب اتوماتیک جوهری

براکت دیواری با سایبان جوی

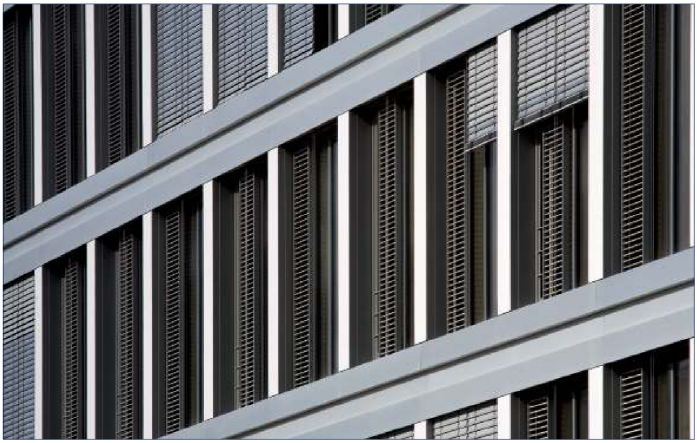

؛ تصویر و نقشه صفحه 67، شکل GEZE1

دریافت تصویر با کیفیت

تماس با درب اتوماتیک جوهری

براکت دیواری با سایبان جوی

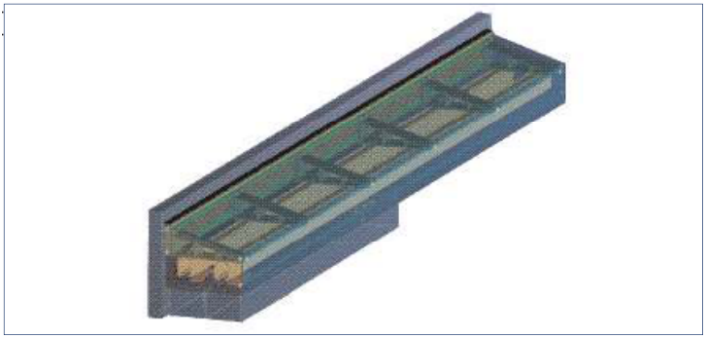

؛ تصویر و نقشه صفحه 67، شکلGEZE2

دریافت تصویر با کیفیت

تماس با درب اتوماتیک جوهری

براکت دیواری با سایبان جوی

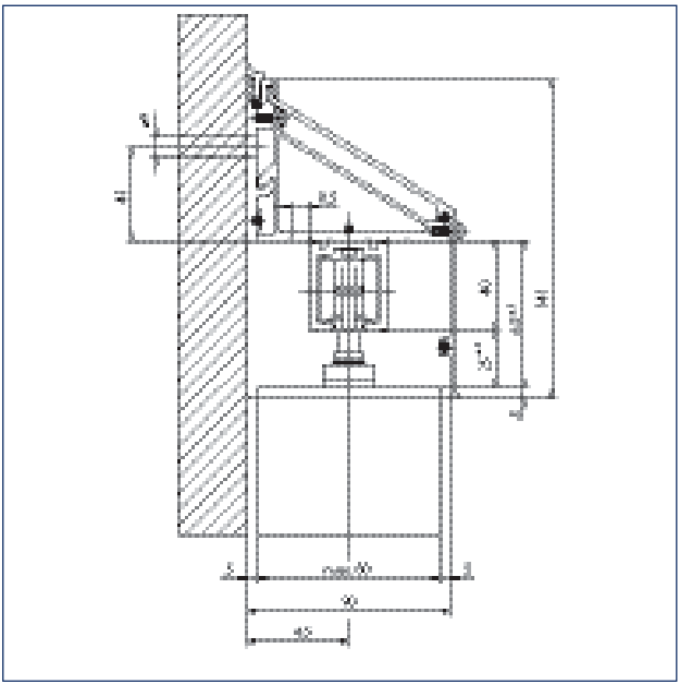

؛ تصویر و نقشه صفحه 68، شکلGEZE1

دریافت تصویر با کیفیت

تماس با درب اتوماتیک جوهری

براکت دیواری با سایبان جوی

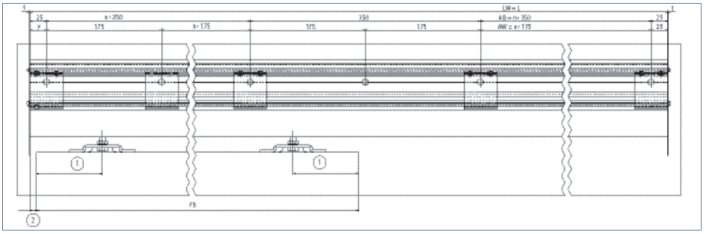

؛ تصویر و نقشه صفحه 68، شکلGEZE4

دریافت تصویر با کیفیت

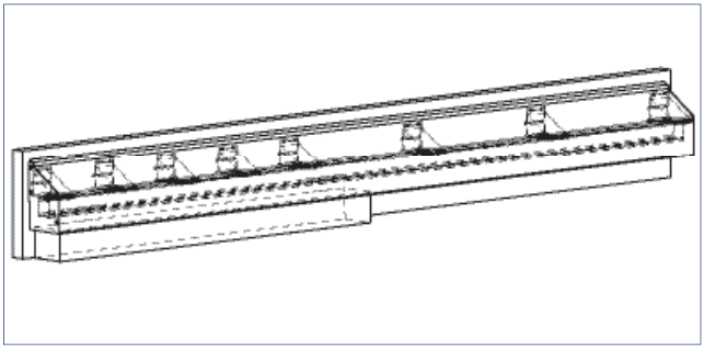

؛ تصویر و نقشه صفحه 69، شکلGEZE1

دریافت تصویر با کیفیت

جدول سفارش صفحه 69؛ کاور کوتاه.

تماس با درب اتوماتیک جوهری

براکت دیواری با سایبان جوی

طول	پرداخت/نسخه	کد سفارش
6000 میلی‌متر	EV1	127264

جدول سفارش صفحه 69؛ کاور کوتاه با طول سفارشی.

طول	پرداخت/نسخه	کد سفارش
—	EV1	127265
—	طبق RAL	127674

جدول سفارش صفحه 69؛ کاور متوسط.

طول	پرداخت/نسخه	کد سفارش
6000 میلی‌متر	EV1	127266

جدول سفارش صفحه 69؛ کاور متوسط با طول سفارشی.

براکت دیواری با سایبان جوی

طول	پرداخت/نسخه	کد سفارش
—	EV1	127267
—	طبق RAL	127675

جدول سفارش صفحه 69؛ کاور بلند.

طول	پرداخت/نسخه	کد سفارش
6000 میلی‌متر	EV1	127268

جدول سفارش صفحه 69؛ کاور بلند با طول سفارشی.

طول	پرداخت/نسخه	کد سفارش
—	EV1	127269
—	طبق RAL	127676

جدول سفارش صفحه 69؛ پروفیل نصب دیواری سوراخ‌دار.

براکت دیواری با سایبان جوی

طول	پرداخت/نسخه	کد سفارش
6000 میلی‌متر	EV1	127259

جدول سفارش صفحه 69؛ پروفیل نصب دیواری سوراخ‌دار با طول سفارشی.

طول	پرداخت/نسخه	کد سفارش
—	EV1	127260
—	طبق RAL	127673

جدول سفارش صفحه 69؛ ست براکت کوتاه با پیچ اتصال به سقف و پروفیل کاور.

طول	پرداخت/نسخه	کد سفارش
—	EV1	127320

جدول سفارش صفحه 69؛ ست براکت بلند با پیچ اتصال به

براکت دیواری با سایبان جوی

سقف و پروفیل کاور.

طول	پرداخت/نسخه	کد سفارش
—	EV1	127323

جدول سفارش صفحه 69؛ ست براکت متوسط با پیچ اتصال به سقف و پروفیل کاور.

طول	پرداخت/نسخه	کد سفارش
—	EV1	127322

جدول سفارش صفحه 69؛ ست نصب دیواری Perlan140 با پیکربندی سفارشی.

طول	پرداخت/نسخه	کد سفارش
—	—	127582

جدول سفارش صفحه 69؛ درزگیر اتصال دیوار برای براکت مخفی Perlan تا۴۳میلی‌متر یا پروفیل پایه نصب دیواری

براکت دیواری با سایبان جوی

فضای باز.

طول	پرداخت/نسخه	کد سفارش
200000 میلی‌متر	مشکی	127311

جدول سفارش صفحه 69؛ درزگیر اتصال دیوار با طول سفارشی برای براکت مخفی Perlan تا۴۳میلی‌متر یا پروفیل پایه نصب دیواری فضای باز.

طول	پرداخت/نسخه	کد سفارش
—	مشکی	127731

جدول سفارش صفحه 69؛ ست دو درپوش انتهایی کوتاه با پیچ نصب.

طول	پرداخت/نسخه	کد سفارش
—	EV1	127313

براکت دیواری با سایبان جوی

طول	پرداخت/نسخه	کد سفارش
—	طبق RAL	127317

جدول سفارش صفحه 69؛ ست دو درپوش انتهایی بلند با پیچ نصب.

طول	پرداخت/نسخه	کد سفارش
—	EV1	127316
—	طبق RAL	127319

جدول سفارش صفحه 69؛ ست دو درپوش انتهایی متوسط با پیچ نصب.

طول	پرداخت/نسخه	کد سفارش
—	EV1	127314
—	طبق RAL	127318

راهنماهای پایین شاتر کشویی

لغزنده قابل تنظیم بدون لقی و نبشی درسه‌اندازه،راهنمای متناسب شرایط ساختمان می‌سازند. پروفیلM عبور موازی لنگه‌ها رابدون لق‌زدن درصفحه خود ممکن می‌کند. عرض کم،برای بیرون و نیز راهنمای کف بدون لقی داخل مناسب است. چوب،پلاستیک،فلز وشاتر؛تلسکوپی وخودکار دارد،پنل ثابت ومیرایی ندارد. نقشه:ep21پروفیلM بانبشی شیاردار۴۰و۱۰۰برای دولنگه سبقت‌گیر،M بانبشی۴۰برای تک‌لنگه،Z بانبشی۴۰برای تک‌لنگه Z بانبشی۴۰/۱۰۰برای دولنگه.

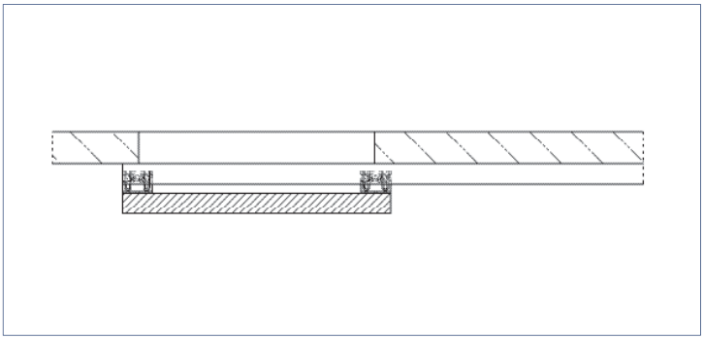

؛ تصویر و نقشه صفحه 70، شکلGEZE1

دریافت تصویر با کیفیت

تماس با درب اتوماتیک جوهری

راهنماهای پایین شاتر کشویی

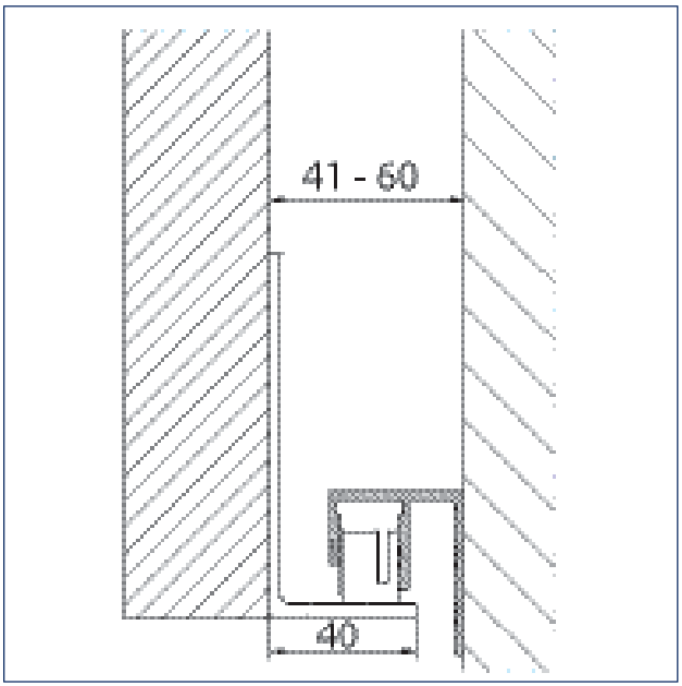

؛ تصویر و نقشه صفحه 71، شکلGEZE1

دریافت تصویر با کیفیت

تماس با درب اتوماتیک جوهری

راهنماهای پایین شاتر کشویی

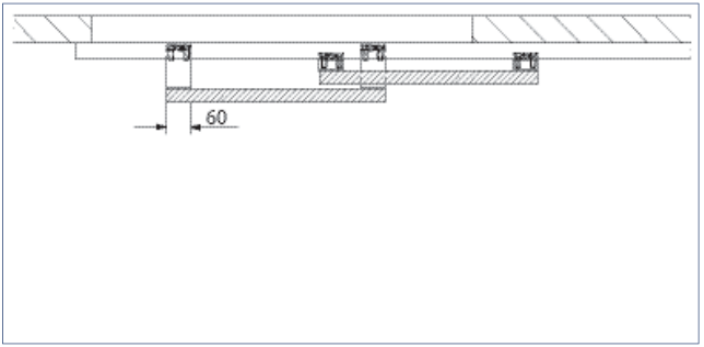

؛ تصویر و نقشه صفحه 71، شکلGEZE2

دریافت تصویر با کیفیت

تماس با درب اتوماتیک جوهری

راهنماهای پایین شاتر کشویی

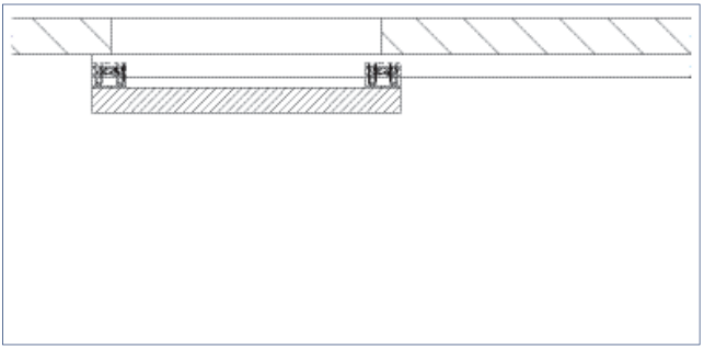

؛ تصویر و نقشه صفحه 71، شکلGEZE4

دریافت تصویر با کیفیت

تماس با درب اتوماتیک جوهری

راهنماهای پایین شاتر کشویی

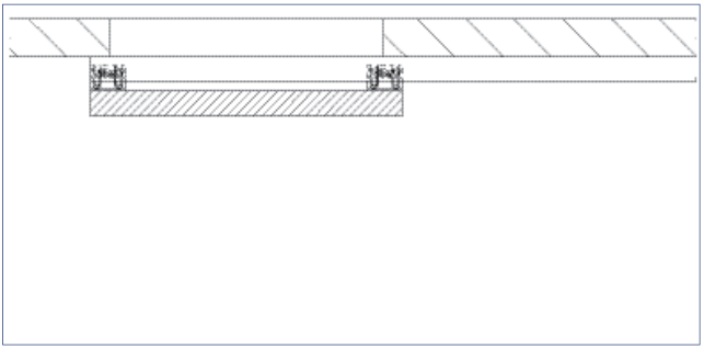

؛ تصویر و نقشه صفحه 71، شکلGEZE6

دریافت تصویر با کیفیت

تماس با درب اتوماتیک جوهری

راهنماهای پایین شاتر کشویی

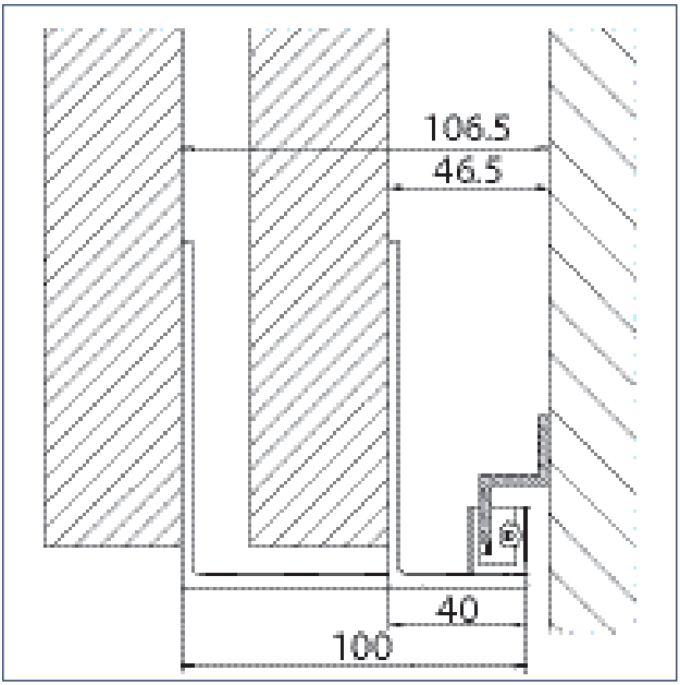

؛ تصویر و نقشه صفحه 72، شکلGEZE1

دریافت تصویر با کیفیت

تماس با درب اتوماتیک جوهری

راهنماهای پایین شاتر کشویی

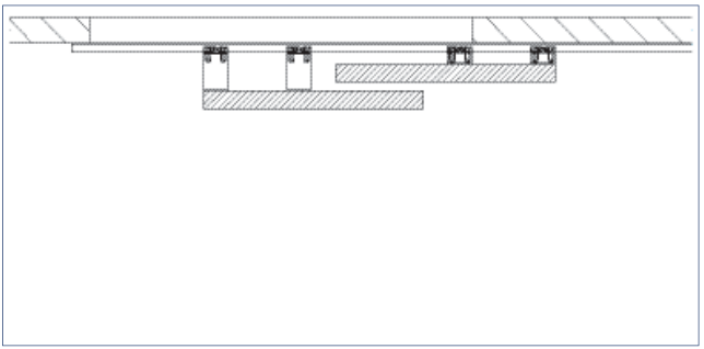

؛ تصویر و نقشه صفحه 72، شکلGEZE2

دریافت تصویر با کیفیت

جدول سفارش صفحه 72؛ راهنمای کف Mشکل.

طول	پرداخت/نسخه	کد سفارش
6000 میلی‌متر	EV1	124661

جدول سفارش صفحه 72؛ راهنمای کف پیوسته امگاشکل.

تماس با درب اتوماتیک جوهری

راهنماهای پایین شاتر کشویی

طول	پرداخت/نسخه	کد سفارش
6000 میلی‌متر	EV1	124640

جدول سفارش صفحه 72؛ راهنمای کف بدون لقی با متعلقات نصب.

طول	پرداخت/نسخه	کد سفارش
—	—	123514

جدول سفارش صفحه 72؛ ضربه‌گیر راهنمای کف پیوسته.

طول	پرداخت/نسخه	کد سفارش
—	—	124655

جدول سفارش صفحه 72؛ راهنمای کف نبشی۱۰۰میلی‌متری با متعلقات نصب.

راهنماهای پایین شاتر کشویی

طول	پرداخت/نسخه	کد سفارش
—	—	123513

جدول سفارش صفحه 72؛ راهنمای کف نبشی۴۰میلی‌متری با متعلقات نصب.

طول	پرداخت/نسخه	کد سفارش
—	—	123511

جدول سفارش صفحه 72؛ راهنمای کف نبشی۶۰میلی‌متری با متعلقات نصب.

طول	پرداخت/نسخه	کد سفارش
—	—	123512

؛ فرمان نگه‌داشتنی Perlan AUT

ست AUT،Perlan140 دستی را برای لنگه تا۸۰کیلوگرم خودکار می‌کند؛کاربرد شاتر بیرونی،کمد بزرگ،لنگه سنگین یاقسمت دورازدسترس وپنجره مرتفع ذکر شده است. با رابط اضافه حرکت هم‌زمان وباTelescope چندلنگه ممکن می‌شود. فرمان کنتاکت آزاد پتانسیل برای اتصال به سامانه ساختمان دارد. جنس‌ها چوب/پلاستیک/فلز/شیشه وشاتر،ایا۲لنگه،دیوار/سقف؛تلسکوپی وخودکار دارد،پنل ثابت ومیرایی ندارد.

نقشهep10چوب:ادرپوش،۲براکت،۳هنگر،۴صفحه حامل،۵محرک،۶ضربه‌گیر،۷راهنمای کف،۸کلید فرمان نگه‌داشتنی؛حرکت فقط بانگهداشتن فرمان. اجزای سامانه:اپولی برگشت،۲محرک،۳تسمه،۴رابط باقفل تسمه،۵کنترل/کلید. ep14شیشه:ابراکت،۲هنگر،۳آداپتور شیشه،۴محرک،۵درپوش،۶ضربه‌گیر،۷گیره،۸کلید نگه‌داشتنی. نصب سقفی مستقیم/باصفحه ودیواری بانبشی؛دسترسی سرویس وضربه‌گیر نیمه ارتفاع لازم است.

نقشهep29بیرونی:براکت وکاور کوتاه تک‌لنگه ومتوسط دولنگه،باوبدون پوشش؛توصیه فاصله‌های۲۴۰و۱۰LW،طول پروفیل،ABفاصله براکت وAWفاصله اتصال دیوار است.

تماس با درب اتوماتیک جوهری

؛ فرمان نگه‌داشتنیPerlan AUT



؛ تصویر و نقشه صفحه 73، شکلGEZE1

دریافت تصویر با کیفیت

تماس با درب اتوماتیک جوهری

؛ فرمان نگه‌داشتنیPerlan AUT

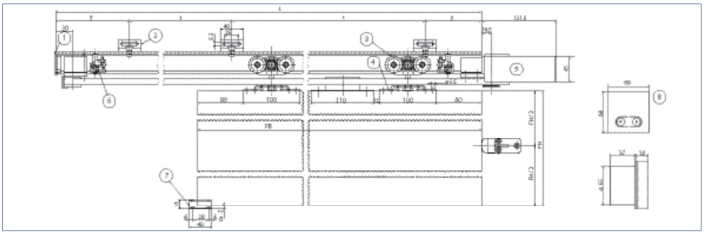

؛ تصویر و نقشه صفحه 74، شکلGEZE1

دریافت تصویر با کیفیت

تماس با درب اتوماتیک جوهری

؛ فرمان نگه‌داشتنیPerlan AUT

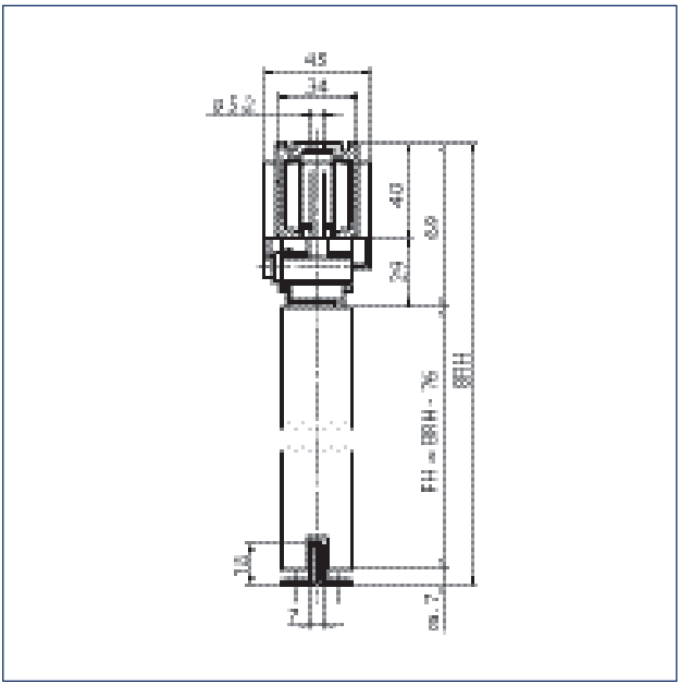

؛ تصویر و نقشه صفحه 74، شکلGEZE2

دریافت تصویر با کیفیت

تماس با درب اتوماتیک جوهری

؛ فرمان نگه‌داشتنیPerlan AUT



؛ تصویر و نقشه صفحه 75، شکلGEZE1

دریافت تصویر با کیفیت

تماس با درب اتوماتیک جوهری

؛ فرمان نگه‌داشتنیPerlan AUT

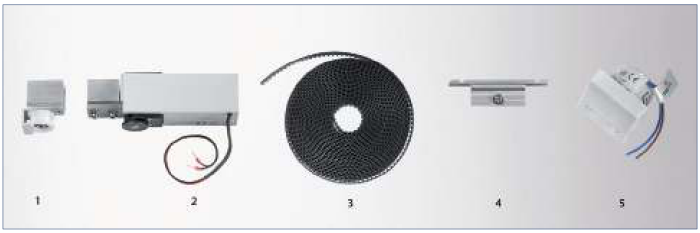

؛ تصویر و نقشه صفحه 75، شکلGEZE2

دریافت تصویر با کیفیت

تماس با درب اتوماتیک جوهری

؛ فرمان نگه‌داشتنیPerlan AUT

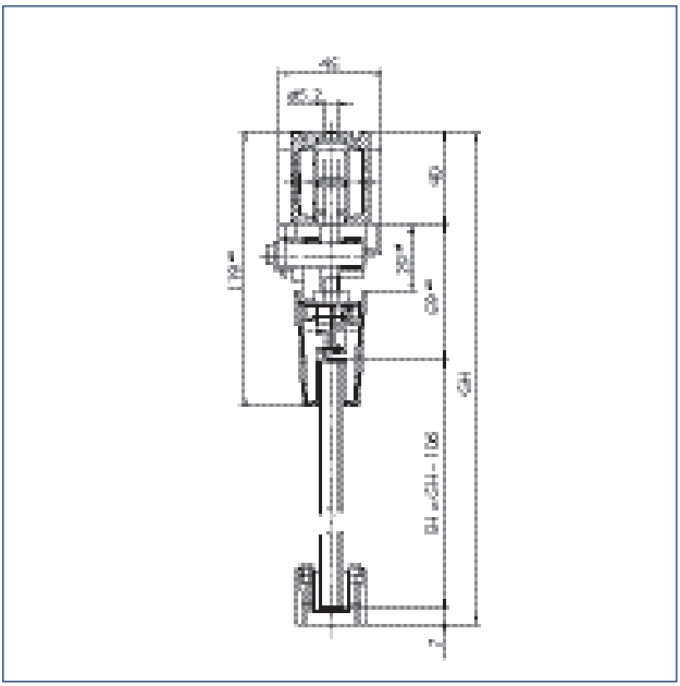

؛ تصویر و نقشه صفحه 76، شکلGEZE1

دریافت تصویر با کیفیت

تماس با درب اتوماتیک جوهری

؛ فرمان نگه‌داشتنیPerlan AUT

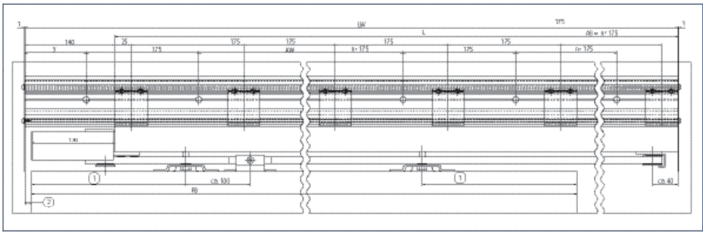

؛ تصویر و نقشه صفحه 76، شکلGEZE6

دریافت تصویر با کیفیت

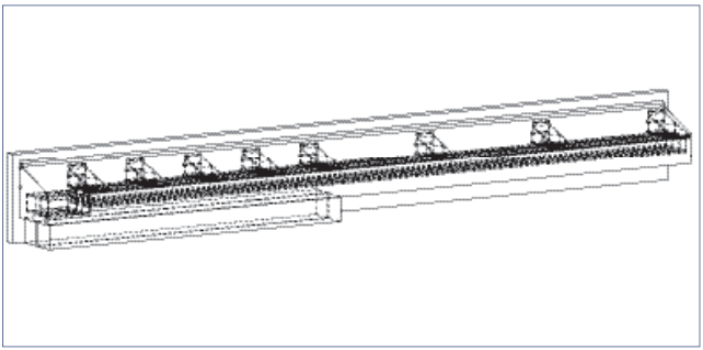

؛ تصویر و نقشه صفحه 77، شکلGEZE1

دریافت تصویر با کیفیت

تماس با درب اتوماتیک جوهری

؛ فرمان نگه‌داشتنیPerlan AUT



؛ تصویر و نقشه صفحه 77، شکلGEZE2

دریافت تصویر با کیفیت

جدول سفارش صفحه 77؛ ست Perlan AUT1 برای خودکارکردن شاتر کشویی تا۸۰کیلوگرم: یک موتور، تسمه دندانه‌دار۱۲متر، یک رابط چوب، یک پولی برگشت و یک شستی با واحد کنترل.

تماس با درب اتوماتیک جوهری

؛ فرمان نگه‌داشتنیPerlan AUT

کد سفارش
120434

جدول سفارش صفحه 77؛ رابط محرک گیره۴۵میلی‌متری برای Perlan AUT1 وDuosync1؛ همراه دو پیچ آویز بلند.

کد سفارش
127681

جدول سفارش صفحه 77؛ رابط محرک چوب برای Perlan AUT1.

کد سفارش
123003

جدول سفارش صفحه 77؛ کلید افزوده Perlan AUT؛ بدون کنترل.

تماس با درب اتوماتیک جوهری

؛ فرمان نگه‌داشتنی Perlan AUT

کد سفارش
126181

؛ خودکار کم‌انرژی Perlan AUT-NT

برای درب داخلی سبک تا۸۰کیلوگرم؛راهکار کم‌نمای خودکار باتوابع راحتی. Push&Go باتکان ملایم لنگه،محرک را شروع می‌کند؛حداکثر سرعت قابل تنظیم۰/۳متربرثانیه و شروع/توقف نرم،حالت‌های مختلف کار وحرکت کم‌صدا دارد. کارکرد کم‌انرژی با نیروی محدود طبق معیار تاریخی به پیکربندی همین مدل وابسته است؛ حذف DIN18650 حسگر ایمنی افزوده فقط پس از تأیید آرایش و ارزیابی خطر مجاز است. هنگام قطع برق لنگه دستی بازمی‌شود.

چوب وشیشه ودر جدول فلز/پلاستیک؛عرض۵۰۰تا۳۰۰۰میلی‌متر،ست استاندارد یا مونتاژ منعطف درمحل،سازگاربا متعلقات۱.Perlan140یا۲لنگه،دیواری/سقفی،پنل ثابت دارد،تلسکوپی ومیرایی ندارد. نقشهep53چوب تک،ep54چوب دو،ep55شیشه تک وep56شیشه دو. نمونه

تماس با درب اتوماتیک جوهری

؛ خودکار کم‌انرژی Perlan AUT-NT

نصب:اضربه‌گیر نبشی اختیاری،۲راهنمای کف،۳صفحه حامل،۴هنگر بدون پیچ آویز،۵کوپل تسمه،۶طول ریل،۷محرک. ML/MH/MBR ابعاد موتور؛فریم زیرسازی درمحل تأمین می‌شود.



؛ تصویر و نقشه صفحه 78، شکلGEZE1

دریافت تصویر با کیفیت

تماس با درب اتوماتیک جوهری

؛ خودکار کم‌انرژی Perlan AUT-NT

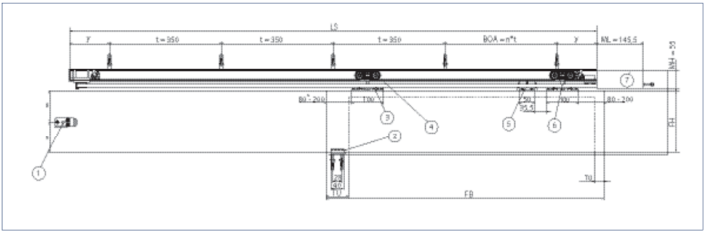

؛ تصویر و نقشه صفحه 79، شکل GEZE1

دریافت تصویر با کیفیت

تماس با درب اتوماتیک جوهری

؛ خودکار کم‌انرژی Perlan AUT-NT

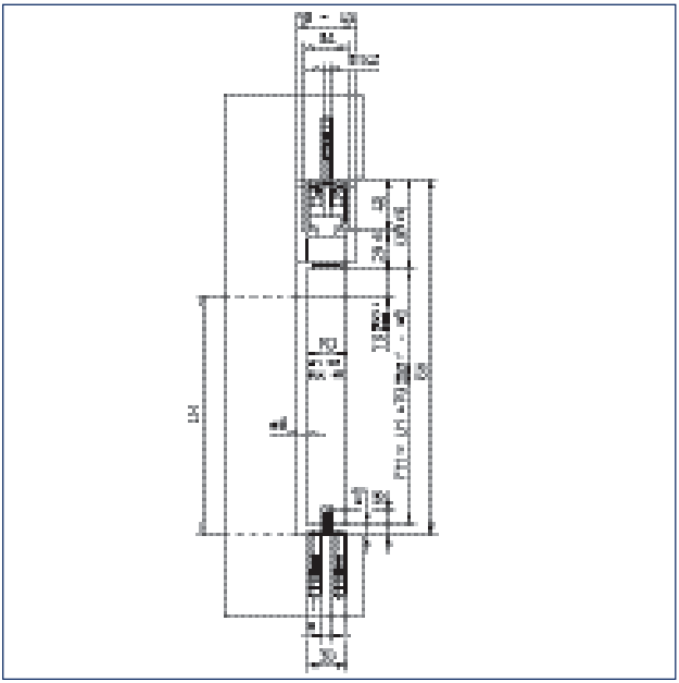

؛ تصویر و نقشه صفحه 79، شکلGEZE2

دریافت تصویر با کیفیت

تماس با درب اتوماتیک جوهری

؛ خودکار کم‌انرژی Perlan AUT-NT



؛ تصویر و نقشه صفحه 80، شکل GEZE1

دریافت تصویر با کیفیت

جدول سفارش صفحه 80؛ ست AUT-NT برای چوب؛ خودکارکردن Perlan یک یا دولنگه تا۸۰کیلوگرم: کنترل با شستی، منبع تغذیه، محرک با کابل۲/۵متر، پولی برگشت، رابط لنگه و تسمه۲/۵متر؛ دولنگه رابط افزوده می‌خواهد.

تماس با درب اتوماتیک جوهری

؛ خودکار کم‌انرژی Perlan AUT-NT

طول	کد سفارش
—	139924

جدول سفارش صفحه 80؛ ست AUT-NT برای شیشه؛ خودکارکردن Perlan یک یا دولنگه تا۸۰کیلوگرم: کنترل با شستی، منبع تغذیه، محرک با کابل۲/۵متر، پولی برگشت، رابط گیره۴۵میلی‌متری و تسمه۲/۵متر؛ دولنگه رابط افزوده می‌خواهد.

طول	کد سفارش
—	139925

جدول سفارش صفحه 80؛ رابط محرک گیره شیشه۳۰میلی‌متری برای Perlan AUT NT وDuosync2؛ همراه دو پیچ آویز بلند.

طول	کد سفارش
—	143295

؛ خودکار کم‌انرژی Perlan AUT-NT

جدول سفارش صفحه 80؛ رابط محرک گیره شیشه۴۵میلی‌متری برای Perlan AUT NT وDuosync2؛ همراه دو پیچ آویز بلند.

طول	کد سفارش
—	134281

جدول سفارش صفحه 80؛ رابط محرک چوب برای Perlan ؛ همراه دو پیچ آویز بلندDuosync2و AUT NT.

طول	کد سفارش
—	134280

جدول سفارش صفحه 80؛ واحد محرک Perlan AUT-NT.

طول	کد سفارش
—	139992

جدول سفارش صفحه 80؛ کابل موتور Perlan AUT-NT.

؛ خودکار کم‌انرژی Perlan AUT-NT

طول	کد سفارش
100000 میلی‌متر	141440

جدول سفارش صفحه 80؛ کابل موتور Perlan AUT-NT با طول سفارشی.

طول	کد سفارش
—	141452

جدول سفارش صفحه 80؛ تسمه دندانه‌دار Perlan AUT-NT.

طول	کد سفارش
78000 میلی‌متر	141500

جدول سفارش صفحه 80؛ تسمه دندانه‌دار Perlan AUT-NT با طول سفارشی.

؛ خودکار کم‌انرژی Perlan AUT-NT

طول	کد سفارش
—	141561

جدول سفارش صفحه 80؛ منبع تغذیه Perlan AUT-NT.

طول	کد سفارش
—	139994

جدول سفارش صفحه 80؛ پولی برگشت Perlan AUT-NT.

طول	کد سفارش
—	140174

جدول سفارش صفحه 80؛ ست واحد کنترل Perlan AUT-NT با شستی.

طول	کد سفارش
—	141151

؛ گیره کم‌نما Levolan 150

گیره درریل۶۳میلی‌متری،شیشه تک،چند وهم‌زمان را تقریبا بدون قطعات آویز نمایان وبدون کاور اضافه هدایت می‌کند. فک‌ها بدون ماشین‌کاری شیشه نصب می‌شوند وبلبرینگ مرغوب،حرکت سبک ونرم با نیروی کم دارد. پرداخت آلومینیوم نقره‌ای آنودایز یا رنگ استیل. برای ESG هشت/ده/دوازده وVSG تا۱۲/۷۶باست مخصوص،تا۱۵۰کیلوگرم؛باوبدون پنل ثابت،نصب سقفی/دیواری حتی فضای محدود. کلاس خوردگی۲،پنل ثابت ومیرایی دارد؛تلسکوپی وخودکار ندارد. رده:EN1527 3 / 1 / - / 2 / - / 0 / 3 / 6 / - .

نقشه A: pl01/02/03دیوار ودستگیره توکار،Bدیوار ودستگیره میله‌ای،Cسقف وتوکار،Dسقف ومیله‌ای؛Eپنل ثابت وتوکار،Fپنل ثابت ومیله‌ای. نصبep01دیوار:۱هنگر گیره‌ای،۲چفت چپ/راست،۳کاور چسبی،۴راهنمای کف؛مقطع:اپروفیل دیوار،۲پیچ۳، M6x12 DIN7991پروفیل سقف،۴برس آب‌بندی.

نصبep02سقف:۱دیسک تثبیت،۲هنگر گیره‌ای،۳کاور چسبی سقف،۴چفت چپ/راست،۵راهنمای کف؛مقطع کاور،پروفیل سقف،دیسک وبرس. ep03سقف باپنل ثابت:اچفت،۲دیسک،۳هنگر،۴کاور چسبی پنل

تماس با درب اتوماتیک جوهری

؛ گیره کم‌نما Levolan 150

ثابت،۵پروفیلGEZE یاU تأمین‌شده درمحل،۶لقمه ودرپوش شیشه،۷پروفیل ثابت،۸راهنمای کف. مقطع:پروفیل سقف باپنل ثابت،برس ودرزگیر؛پروفیل نصب وپروفیل پوشش ثابت مستقل‌اند.



؛ تصویر و نقشه صفحه 81، شکلGEZE1

دریافت تصویر با کیفیت

تماس با درب اتوماتیک جوهری

؛ گیره کم‌نما Levolan 150

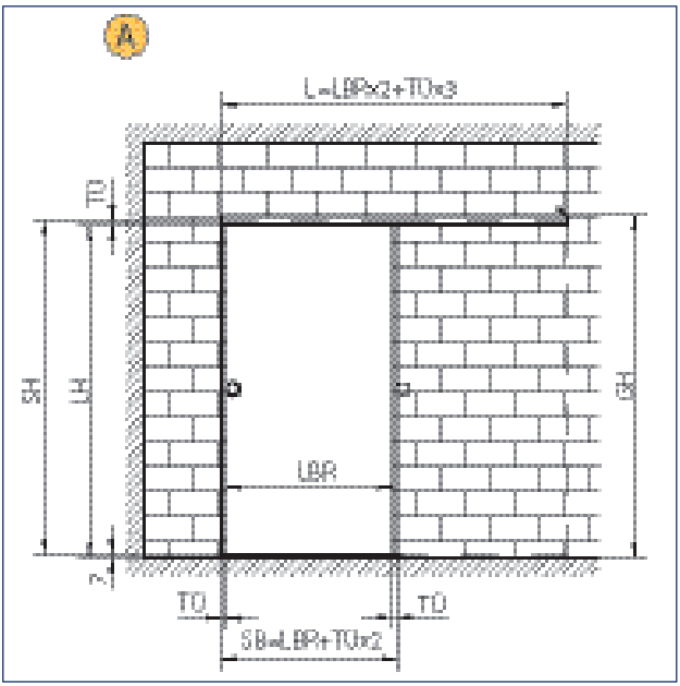

؛ تصویر و نقشه صفحه 82، شکل GEZE1

دریافت تصویر با کیفیت

تماس با درب اتوماتیک جوهری

؛ گیره کم‌نما Levolan 150

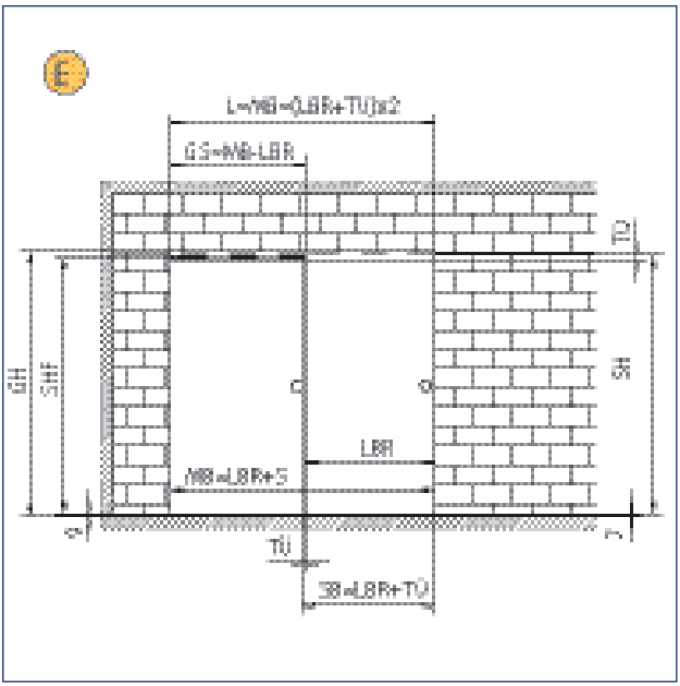

؛ تصویر و نقشه صفحه 83، شکل GEZE1

دریافت تصویر با کیفیت

تماس با درب اتوماتیک جوهری

؛ گیره کم‌نما Levolan 150

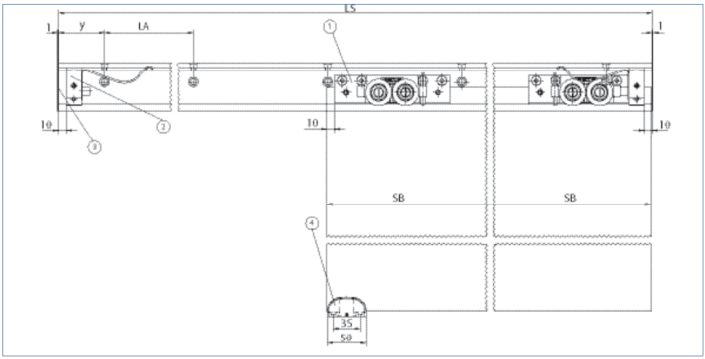

؛ تصویر و نقشه صفحه 83، شکلGEZE3

دریافت تصویر با کیفیت

تماس با درب اتوماتیک جوهری

؛ گیره کم‌نما Levolan 150

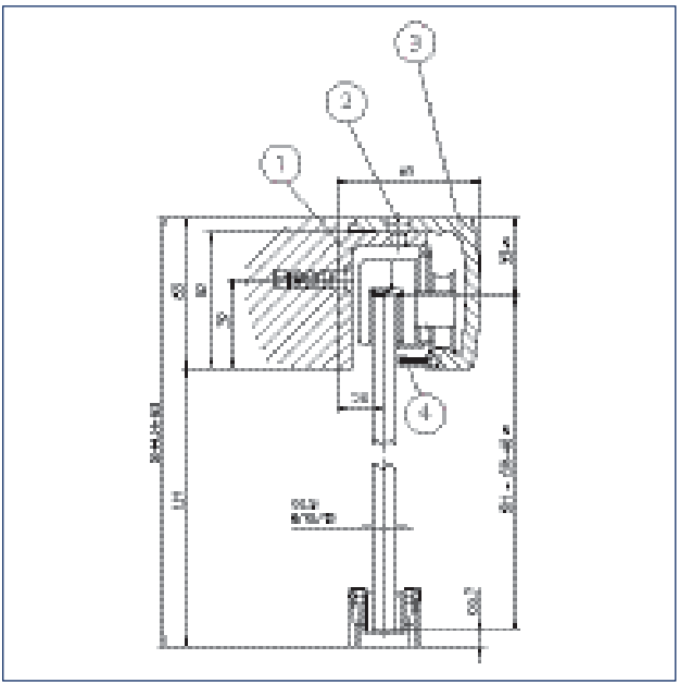

؛ تصویر و نقشه صفحه 84، شکل GEZE1

دریافت تصویر با کیفیت

تماس با درب اتوماتیک جوهری

؛ گیره کم‌نما Levolan 150

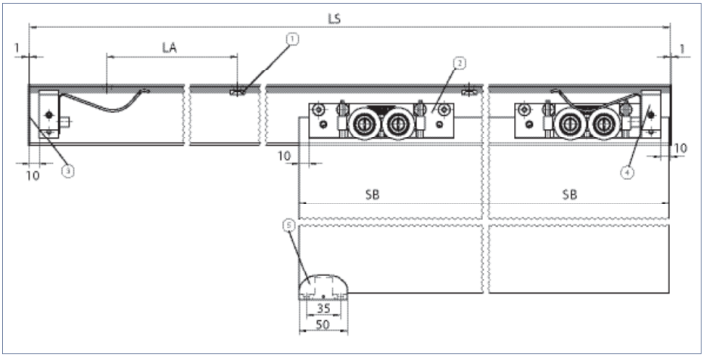

؛ تصویر و نقشه صفحه 84، شکلGEZE2

دریافت تصویر با کیفیت

تماس با درب اتوماتیک جوهری

؛ گیره کم‌نما Levolan 150

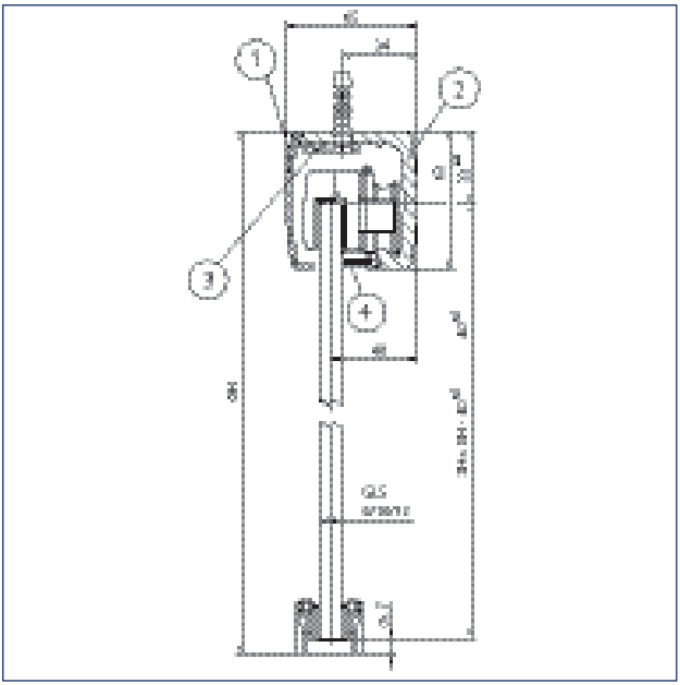

؛ تصویر و نقشه صفحه 85، شکل GEZE1

دریافت تصویر با کیفیت

تماس با درب اتوماتیک جوهری

؛ گیره کم‌نما Levolan 150

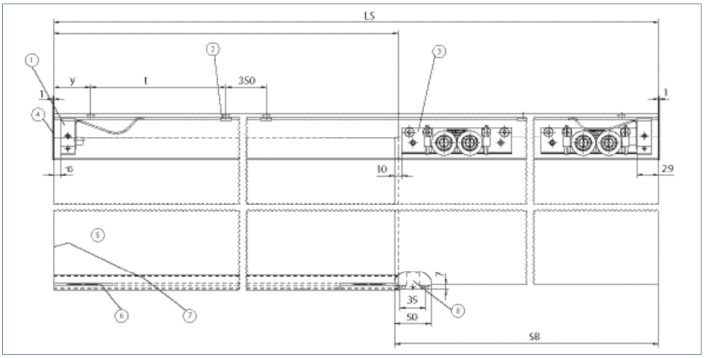

؛ تصویر و نقشه صفحه 85، شکلGEZE2

دریافت تصویر با کیفیت

تماس با درب اتوماتیک جوهری

؛ گیره کم‌نما Levolan 150

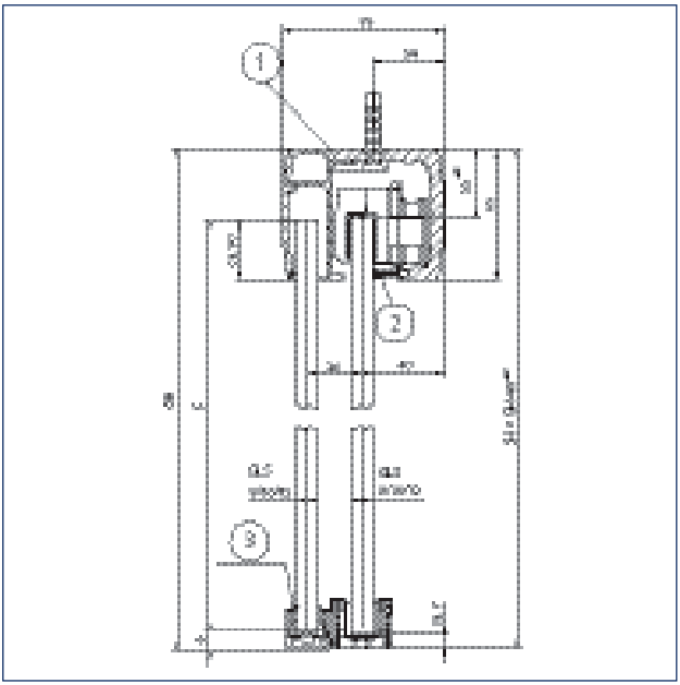

؛ تصویر و نقشه صفحه 86، شکل GEZE1

دریافت تصویر با کیفیت

تماس با درب اتوماتیک جوهری

؛ گیره کم‌نما Levolan150



؛ تصویر و نقشه صفحه 89، شکل GEZE1

دریافت تصویر با کیفیت

جدول سفارش صفحه 86؛ ست کامل Levolan150/2 برای نصب سقفی.

تماس با درب اتوماتیک جوهری

؛ گیره کم‌نما Levolan 150

عرض لنگه؛ از/تا	طول	پرداخت/نسخه	کد سفارش
500 میلی‌متر 840 میلی‌متر	1650 میلی‌متر	EV1	136980
500 میلی‌متر 1040 میلی‌متر	2050 میلی‌متر	EV1	136983
500 میلی‌متر 1240 میلی‌متر	2450 میلی‌متر	EV1	136985

؛ گیره کم‌نما Levolan 150

عرض لنگه؛ از/تا	طول	پرداخت/نسخه	کد سفارش
500 میلی‌متر 840 میلی‌متر	1650 میلی‌متر	رنگ استیل	136982
500 میلی‌متر 1040 میلی‌متر	2050 میلی‌متر	رنگ استیل	136984
500 میلی‌متر 1240 میلی‌متر	2450 میلی‌متر	رنگ استیل	136986

جدول سفارش صفحه 86؛ ست کامل Levolan150/2 با

؛ گیره کم‌نما Levolan 150

پیکربندی سفارشی.

عرض لنگه؛ از/تا	طول	پرداخت/نسخه	کد سفارش
—	—	—	137092

جدول سفارش صفحه 86؛ ست کامل Levolan150/2 برای نصب دیواری.

عرض لنگه؛ از/تا	طول	پرداخت/نسخه	کد سفارش
500 میلی‌متر 840 میلی‌متر	1650 میلی‌متر	EV1	136987

تماس با درب اتوماتیک جوهری

؛ گیره کم‌نما Levolan 150

عرض لنگه؛ از/تا	طول	پرداخت/نسخه	کد سفارش
500 میلی‌متر 1040 میلی‌متر	2050 میلی‌متر	EV1	136989
500 میلی‌متر 1240 میلی‌متر	2450 میلی‌متر	EV1	136991
500 میلی‌متر 840 میلی‌متر	1650 میلی‌متر	رنگ استیل	136988

؛ گیره کم‌نما Levolan 150

عرض لنگه؛ از/تا	طول	پرداخت/نسخه	کد سفارش
500 میلی‌متر 1040 میلی‌متر	2050 میلی‌متر	رنگ استیل	136990
500 میلی‌متر 1240 میلی‌متر	2450 میلی‌متر	رنگ استیل	136992

جدول سفارش صفحه 86؛ پروفیل U برای پنل ثابت Perlan وLevolan.

؛ گیره کم‌نما Levolan150

عرض لنگه؛ از/تا	طول	پرداخت/نسخه	کد سفارش
—	1500 میلی‌متر	EV1	126966
—	3000 میلی‌متر	EV1	126964
—	6000 میلی‌متر	EV1	126965
—	6050 میلی‌متر	رنگ استیل	128294

جدول سفارش صفحه 87؛ پروفیل U سفارشی برای پنل ثابت Levolanو Perlan.

عرض لنگه؛ از/تا	طول	پرداخت/نسخه	کد سفارش
—	—	EV1	128076
—	—	رنگ استیل	128295

جدول سفارش صفحه 87؛ پروفیل کاور سقفی Levolan150.

؛ گیره کم‌نما Levolan 150

عرض لنگه؛ از/تا	طول	پرداخت/نسخه	کد سفارش
—	6000 میلی‌متر	EV1	129233
—	1650 میلی‌متر	EV1	127245
—	2050 میلی‌متر	EV1	127246
—	2450 میلی‌متر	EV1	127247
—	6000 میلی‌متر	رنگ استیل	129234
—	1650 میلی‌متر	رنگ استیل	128814
—	2050 میلی‌متر	رنگ استیل	128815
—	2450 میلی‌متر	رنگ استیل	128816

جدول سفارش صفحه 87؛ پروفیل کاور سقفی Levolan150 با طول سفارشی.

؛ گیره کم‌نما Levolan 150

عرض لنگه؛ از/تا	طول	پرداخت/نسخه	کد سفارش
—	—	EV1	128207
—	—	رنگ استیل	130110

جدول سفارش صفحه 87؛ پروفیل پوشش پنل ثابت Levolan150.

عرض لنگه؛ از/تا	طول	پرداخت/نسخه	کد سفارش
—	6000 میلی‌متر	EV1	129277
—	6000 میلی‌متر	رنگ استیل	129278

جدول سفارش صفحه 87؛ پروفیل پوشش پنل ثابت Levolan150 با طول سفارشی.

؛ گیره کم‌نما Levolan 150

عرض لنگه؛ از/تا	طول	پرداخت/نسخه	کد سفارش
—	—	EV1	128210
—	—	رنگ استیل	130112

جدول سفارش صفحه 87؛ پروفیل نصب پنل ثابت Levolan150.

عرض لنگه؛ از/تا	طول	پرداخت/نسخه	کد سفارش
—	6000 میلی‌متر	EV1	129272
—	6000 میلی‌متر	رنگ استیل	129273

جدول سفارش صفحه 87؛ پروفیل نصب پنل ثابت با طول سفارشی Levolan150.

؛ گیره کم‌نما Levolan 150

عرض لنگه؛ از/تا	طول	پرداخت/نسخه	کد سفارش
—	—	EV1	128209
—	—	رنگ استیل	130111

جدول سفارش صفحه 87؛ ریل Levolan150/2 با طول سفارشی.

عرض لنگه؛ از/تا	طول	پرداخت/نسخه	کد سفارش
—	—	EV1	135470
—	—	رنگ استیل	135471

جدول سفارش صفحه 87؛ ریل Levolan150/2.

؛ گیره کم‌نما Levolan 150

عرض لنگه؛ از/تا	طول	پرداخت/نسخه	کد سفارش
—	1650 میلی‌متر	EV1	135462
—	2050 میلی‌متر	EV1	135464
—	2450 میلی‌متر	EV1	135466
—	6250 میلی‌متر	EV1	137095
—	1650 میلی‌متر	رنگ استیل	135463
—	2050 میلی‌متر	رنگ استیل	135465
—	2450 میلی‌متر	رنگ استیل	135467
—	6000 میلی‌متر	رنگ استیل	137096

جدول سفارش صفحه 88؛ ریل پنل ثابت Levolan150/2 برای سقف.

؛ گیره کم‌نما Levolan150

عرض لنگه؛ از/تا	طول	پرداخت/نسخه	کد سفارش
—	6250 میلی‌متر	EV1	135473
—	6000 میلی‌متر	رنگ استیل	135474

جدول سفارش صفحه 88؛ ریل پنل ثابت Levolan150/2 برای سقف با طول سفارشی.

عرض لنگه؛ از/تا	طول	پرداخت/نسخه	کد سفارش
—	—	EV1	135475
—	—	رنگ استیل	135476

جدول سفارش صفحه 88؛ پروفیل دیواری Levolan150.

؛ گیره کم‌نما Levolan 150

عرض لنگه؛ از/تا	طول	پرداخت/نسخه	کد سفارش
—	1650 میلی‌متر	EV1	127180
—	2050 میلی‌متر	EV1	127181
—	2450 میلی‌متر	EV1	127182
—	6000 میلی‌متر	EV1	129139
—	6250 میلی‌متر	EV1	127338
—	6000 میلی‌متر	رنگ استیل	129140
—	1650 میلی‌متر	رنگ استیل	128820
—	2050 میلی‌متر	رنگ استیل	128821
—	2450 میلی‌متر	رنگ استیل	128822

جدول سفارش صفحه 88؛ پروفیل دیواری Levolan150 با طول سفارشی.

؛ گیره کم‌نما Levolan150

عرض لنگه؛ از/تا	طول	پرداخت/نسخه	کد سفارش
—	—	EV1	128206
—	—	رنگ استیل	130109

جدول سفارش صفحه 88؛ درزگیر برسی Levolan150/2.

عرض لنگه؛ از/تا	طول	پرداخت/نسخه	کد سفارش
—	1650 میلی‌متر	—	137175
—	2050 میلی‌متر	—	137178
—	2450 میلی‌متر	—	137179

جدول سفارش صفحه 88؛ ست دو هنگر Levolan150 تا۱۵۰کیلوگرم؛ همراه اینسرت گیره برای ESG هشت تا۱۲میلی‌متر.

؛ گیره کم‌نما Levolan 150

عرض لنگه؛ از/تا	طول	پرداخت/نسخه	کد سفارش
—	—	—	128874

جدول سفارش صفحه 88؛ راهنمای کف قابل تنظیم پیوسته برای شیشه۸تا۱۳٫۵میلی‌متر، با نوار پرزدار کاهش صدا روی سطح بافت‌دار؛ بدون متعلقات نصب.

عرض لنگه؛ از/تا	طول	پرداخت/نسخه	کد سفارش
—	—	نقره‌ای	120417

جدول سفارش صفحه 88؛ نوار پرزدار راهنمای کف قابل تنظیم؛ برای شیشه بافت‌دار یا سطح زبر.

؛ گیره کم‌نما Levolan 150

عرض لنگه؛ از/تا	طول	پرداخت/نسخه	کد سفارش
—	—	—	143869

جدول سفارش صفحه 88؛ راهنمای کف استیل ضدزنگ برای شیشه۸،۱۰یا۱۲میلی‌متر.

عرض لنگه؛ از/تا	طول	پرداخت/نسخه	کد سفارش
—	—	استیل ضدزنگ	134990

جدول سفارش صفحه 88؛ دستگیره میله‌ای درب با پیکربندی سفارشی.

عرض لنگه؛ از/تا	طول	پرداخت/نسخه	کد سفارش
—	—	استیل ضدزنگ	127616

؛ گیره کم‌نما Levolan 150

جدول سفارش صفحه 88؛ دستگیره توکار بسته برای شیشه۸تا۱۲میلی‌متر؛ قطر بیرونی۶۰، سوراخ شیشه۴۰میلی‌متر.

عرض لنگه؛ از/تا	طول	پرداخت/نسخه	کد سفارش
—	—	استیل ضدزنگ	138670

جدول سفارش صفحه 88؛ دستگیره توکار باز برای شیشه۸تا۱۲میلی‌متر؛ قطر بیرونی۷۰، سوراخ۶۰میلی‌متر؛ ضخامت شیشه هنگام سفارش تعیین شود.

عرض لنگه؛ از/تا	طول	پرداخت/نسخه	کد سفارش
—	—	استیل ضدزنگ	127617

جدول سفارش صفحه 88؛ دستگیره توکار برای چوب۱۵تا۸۰میلی‌متر؛ قطر بیرونی۶۰میلی‌متر؛ ضخامت لنگه هنگام سفارش تعیین شود.

؛ گیره کم‌نما Levolan 150

عرض لنگه؛ از/تا	طول	پرداخت/نسخه	کد سفارش
—	—	استیل ضدزنگ	127614

جدول سفارش صفحه 88؛ درزگیر شیشه پنل ثابت Perlan/Levolan برای ضخامت۸،۱۰یا۱۲میلی‌متر.

عرض لنگه؛ از/تا	طول	پرداخت/نسخه	کد سفارش
—	12000 میلی‌متر	خاکستری	126869

جدول سفارش صفحه 88؛ ضربه‌گیر راهنمای کف پیوسته.

عرض لنگه؛ از/تا	طول	پرداخت/نسخه	کد سفارش
—	—	—	124655

؛ گیره کم‌نما Levolan 150

جدول سفارش صفحه 88؛ ضربه‌گیر راهنمای کف پیوسته شیشه.

عرض لنگه؛ از/تا	طول	پرداخت/نسخه	کد سفارش
—	—	—	124656

جدول سفارش صفحه 89؛ ست دو ضربه‌گیر انتهایی .؛ همراه دو فنر بازنگهدارLevolan150/2

عرض لنگه؛ از/تا	طول	پرداخت/نسخه	کد سفارش
—	—	—	136705

جدول سفارش صفحه 89؛ ست درپوش انتهایی با دو تکیه‌گاه شیشه برای پروفیل U پنل ثابت Perlan/Levolan.

؛ گیره کم‌نما Levolan 150

عرض لنگه؛ از/تا	طول	پرداخت/نسخه	کد سفارش
—	—	EV1	127001
—	—	رنگ استیل	128361

جدول سفارش صفحه 89؛ ست درپوش انتهایی برای سقف Levolan150/2.

عرض لنگه؛ از/تا	طول	پرداخت/نسخه	کد سفارش
—	—	EV1	136369
—	—	رنگ استیل	136370

جدول سفارش صفحه 89؛ ست درپوش انتهایی برای پنل ثابت Levolan150/2.

؛ گیره کم‌نما Levolan150

عرض لنگه؛ از/تا	طول	پرداخت/نسخه	کد سفارش
—	—	EV1	136371
—	—	رنگ استیل	136372

جدول سفارش صفحه 89؛ ست درپوش انتهایی .برای دیوار Levolan150/2

عرض لنگه؛ از/تا	طول	پرداخت/نسخه	کد سفارش
—	—	EV1	136373
—	—	رنگ استیل	136374

جدول سفارش صفحه 89؛ اینسرت گیره۴۵میلی‌متری و شیشهLevolan150 ؛ برای دو گیره و به ESG ضخامت۱۲/۷میلی‌متر، معادل نیم‌اینچ.

؛ گیره کم‌نما Levolan 150

عرض لنگه؛ از/تا	طول	پرداخت/نسخه	کد سفارش
—	—	—	133022

جدول سفارش صفحه 89؛ ست تثبیت VSG برای دو گیره۴۵میلی‌متری و Levolan150؛ بدون چسب.

عرض لنگه؛ از/تا	طول	پرداخت/نسخه	کد سفارش
—	—	—	133099

جدول سفارش صفحه 89؛ ست۲۰اتصال نصب سقفی.

عرض لنگه؛ از/تا	طول	پرداخت/نسخه	کد سفارش
—	—	—	129397

؛ گیره کم‌نما Levolan 150

جدول سفارش صفحه 89؛ ست۳۵پیچ نصب دیواری.

عرض لنگه؛ از/تا	طول	پرداخت/نسخه	کد سفارش
—	—	—	129033

جدول سفارش صفحه 89؛ ست چسب شیشه/فلز؛ پنج بسته یک‌گرمی.

عرض لنگه؛ از/تا	طول	پرداخت/نسخه	کد سفارش
—	—	—	133056

جدول سفارش صفحه 89؛ ست چسب شیشه/فلز؛۵۰گرم.

تماس با درب اتوماتیک جوهری

؛ گیره کم‌نما Levolan150

عرض لنگه؛ از/تا	طول	پرداخت/نسخه	کد سفارش
—	—	—	133039

Levolan 150 SoftStop

پایه،جز سوراخ دستگیره،بدون شیشه‌کاری Levolan تا۱۵۰کیلوگرم را می‌گیرد؛نسخهSoftStop تا۸۰کیلوگرم است. باست اضافه؛تنظیم ارتفاع VSGهشت/ده/دوازده و ESG باهنگر. حدوده‌اسانتی‌متر پیش ازانتهای ریل،ترمز نرم وهدایت آرام وکم‌صدا به انتها انجام می‌شود،ازضربه به قاب جلوگیری وخطر گیرکردن کاهش می‌یابد. نصب افزوده باهزینه مناسب وتطبیق باکودک وسالمند معرفی شده؛میرایی دوطرفه ازعرض استاندارد۹۷۶میلی‌متر،درکلاس‌های بالای EN1527.

تک‌یاچندلنگه،سقف مستقیم یابانصب واسط ودیوار؛میرایی یک‌یادوطرفه،پنل ثابت وکلاس خوردگی۲،بدون تلسکوپی وخودکار.
نقشه‌ep07میرایی،ep08دیوار،ep09سقف،ep10سقف باثابت

تماس با درب اتوماتیک جوهری

Levolan 150 SoftStop

یک‌طرف وep11ثابت دوطرف. نمونه دوطرفه بلند/متوسط ویک‌طرفه همراه است. مقطع دیوار:اریل استاندارد،۲پیچ‌ها،۳پروفیل دیوار؛سقف۳پروفیل کاور سقف. ثابت:ادرزگیر اختیاری،۲پروفیلUاختیاری،۳القمه ودرپوش اختیاری.

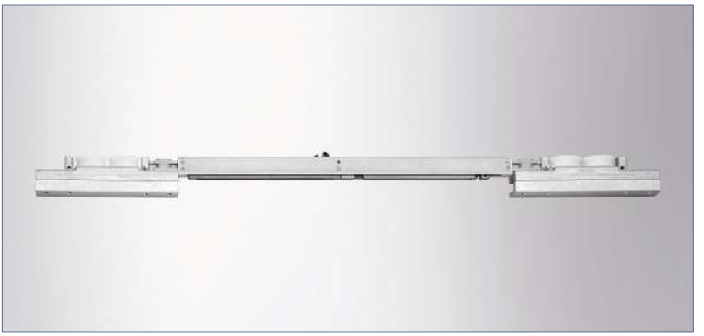

؛ تصویر و نقشه صفحه 90، شکلGEZE1

دریافت تصویر با کیفیت

تماس با درب اتوماتیک جوهری

Levolan 150 SoftStop

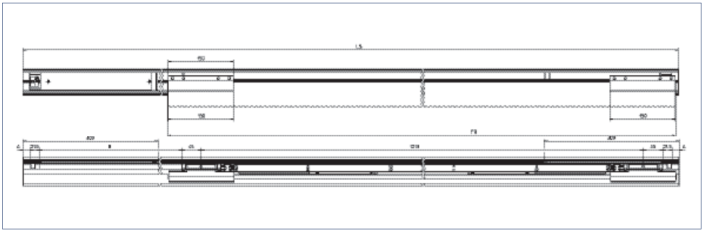

؛ تصویر و نقشه صفحه 91، شکلGEZE1

دریافت تصویر با کیفیت

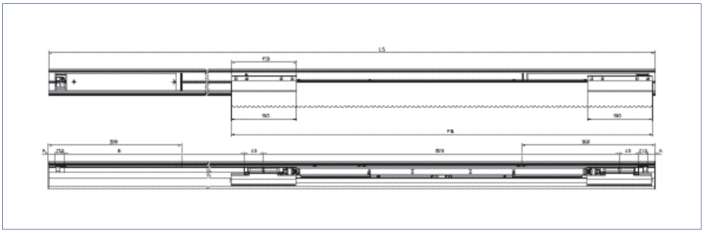

؛ تصویر و نقشه صفحه 91، شکلGEZE2

دریافت تصویر با کیفیت

تماس با درب اتوماتیک جوهری

Levolan 150 SoftStop

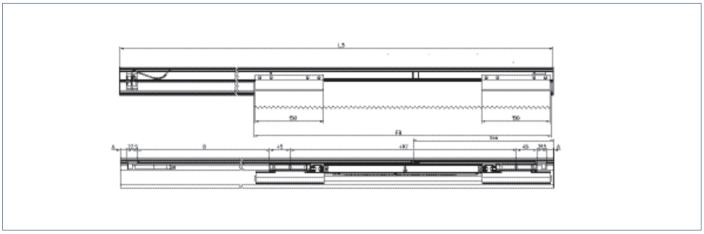

؛ تصویر و نقشه صفحه 92، شکلGEZE1

دریافت تصویر با کیفیت

تماس با درب اتوماتیک جوهری

Levolan 150 SoftStop

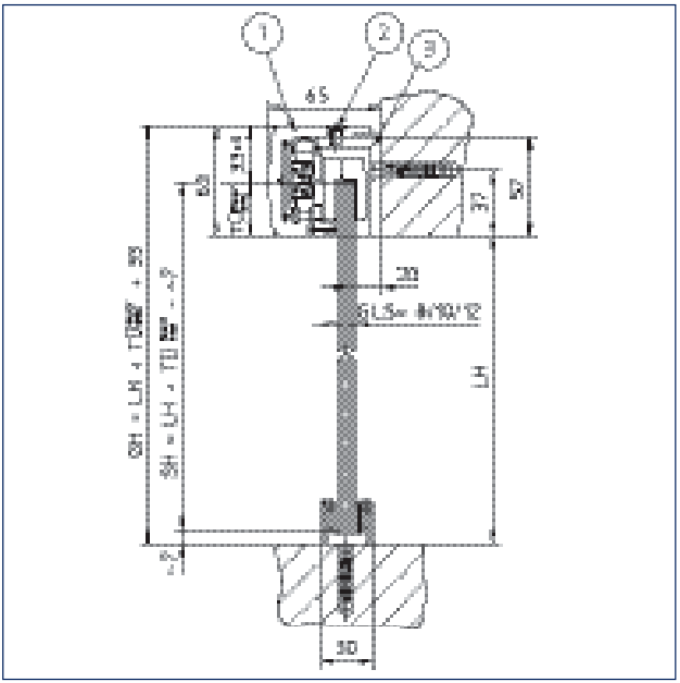

؛ تصویر و نقشه صفحه 92، شکلGEZE2

دریافت تصویر با کیفیت

تماس با درب اتوماتیک جوهری

Levolan 150 SoftStop

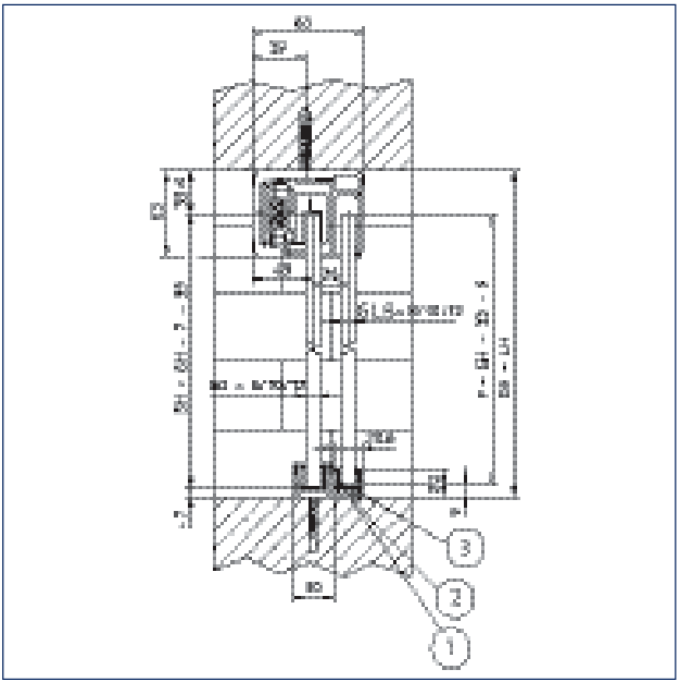

؛ تصویر و نقشه صفحه 93، شکلGEZE1

دریافت تصویر با کیفیت

جدول سفارش صفحه 93؛ ست کامل Levolan150/2 باSoftStop برای نصب سقفی، تا۸۰کیلوگرم.

تماس با درب اتوماتیک جوهری

Levolan 150 SoftStop

عرض لنگه؛ از/تا	طول	پرداخت/نسخه	کد سفارش
650 میلی‌متر 1000 میلی‌متر	2050 میلی‌متر	EV1	136377
975 میلی‌متر 1240 میلی‌متر	2450 میلی‌متر	EV1	136379
650 میلی‌متر 1000 میلی‌متر	2050 میلی‌متر	رنگ استیل	136378

Levolan 150 SoftStop

عرض لنگه؛ از/تا	طول	پرداخت/نسخه	کد سفارش
975 میلی‌متر 1240 میلی‌متر	2450 میلی‌متر	رنگ استیل	136380

جدول سفارش صفحه 93؛ ست کامل Levolan150/2 باSoftStop برای نصب دیواری، تا۸۰کیلوگرم.

عرض لنگه؛ از/تا	طول	پرداخت/نسخه	کد سفارش
650 میلی‌متر 1000 میلی‌متر	2050 میلی‌متر	EV1	136383

تماس با درب اتوماتیک جوهری

Levolan 150 SoftStop

عرض لنگه؛ از/تا	طول	پرداخت/نسخه	کد سفارش
975 میلی‌متر 1240 میلی‌متر	2450 میلی‌متر	EV1	136385
650 میلی‌متر 1000 میلی‌متر	2050 میلی‌متر	رنگ استیل	136384
975 میلی‌متر 1240 میلی‌متر	2450 میلی‌متر	رنگ استیل	136386

Levolan 150 SoftStop

جدول سفارش صفحه 93؛ ست Levolan SoftStop نوع کوتاه، میرایی یک‌طرفه تا۸۰کیلوگرم برای Levolan150/2؛ یک واحد میرایی، دو پایه هنگر و1قلاب انتهایی.

عرض لنگه؛ از/تا	طول	پرداخت/نسخه	کد سفارش
650 میلی‌متر 1000 میلی‌متر	—	—	135495

جدول سفارش صفحه 93؛ ست Levolan SoftStop نوع متوسط، میرایی یک‌طرفه تا۸۰کیلوگرم برای Levolan150/2؛ یک واحد میرایی، دو پایه هنگر و1قلاب انتهایی.

Levolan 150 SoftStop

عرض لنگه؛ از/تا	طول	پرداخت/نسخه	کد سفارش
975 میلی‌متر 1365 میلی‌متر	—	—	135496

جدول سفارش صفحه 93؛ ست Levolan SoftStop نوع بلند، میرایی یک‌طرفه تا۸۰کیلوگرم برای Levolan150/2؛ یک واحد میرایی، دو پایه هنگر و1قلاب انتهایی.

Levolan 150 SoftStop

عرض لنگه؛ از/تا	طول	پرداخت/نسخه	کد سفارش
1365 میلی‌متر 1700 میلی‌متر	—	—	135497

جدول سفارش صفحه 93؛ ست Levolan SoftStop نوع متوسط، میرایی دوطرفه تا۸۰کیلوگرم برای Levolan150/2؛ یک واحد میرایی، دو پایه هنگر و2قلاب انتهایی.

تماس با درب اتوماتیک جوهری

Levolan 150 SoftStop

عرض لنگه؛ از/تا	طول	پرداخت/نسخه	کد سفارش
975 میلی‌متر 1365 میلی‌متر	—	—	135498

جدول سفارش صفحه 93؛ ست Levolan SoftStop نوع بلند، میرایی دوطرفه تا۸۰کیلوگرم برای Levolan150/2؛ یک واحد میرایی، دو پایه هنگر و2قلاب انتهایی.

Levolan 150 SoftStop

عرض لنگه؛ از/تا	طول	پرداخت/نسخه	کد سفارش
1365 میلی‌متر 1700 میلی‌متر	—	—	135499

؛ یراق استیل با هنگر نمایانAerolan

درب دستی چوب وشیشه برای خانه ودفتر؛ریل توپر استیل باانتهای تراش‌خورده وپخ،غلتک با سطح پلاستیکی ونیروی حرکت کم،کم‌صدا وابعاد مناسب سقف کوتاه. اتصال دیوار وسقف،ضدخروج قابل تنظیم بابادامک،مانع افتادن لنگه است. غلتک پلاستیکی زیر ریل با دقت میلی‌متری تنظیم می‌شود. راهنمای کف بدون لقی با نمد سوزنی کم‌سایش برای هر ضخامت شیشه معرفی شده است.

حداکثر۱۰۵کیلوگرم،۱یا۲لنگه،خوردگی۲،پنل ثابت دارد؛تلسکوپی،خودکار ومیرایی ندارد. نقشه:pl01/pl02

تماس با درب اتوماتیک جوهری

؛ یراق استیل با هنگر نمایانAerolan

.دیواری ومیله‌ایB،دیواری وتوکارA
دیواری:۱ضربه‌گیر،۲ریل،۳اتصال دیواری ep01
سفارشی،۴هنگر،۵راهنمای کف شیشه،۶توصیه۱۰۰.
سقفی:۱ضربه‌گیر،۲ریل،۳نگهدارنده سقفی قابل ep02
تنظیم،۴هنگر،۵توصیه۱۰۰؛GA فاصله دستگیره وGFHارتفاع آن است. دربرخی شرح‌هایLDB/LBD نام عرض وارتفاع جابه‌جا چاپ شده؛اندازه خود نقشه بررسی شود.



؛ تصویر و نقشه صفحه 94، شکلGEZE1

دریافت تصویر با کیفیت

تماس با درب اتوماتیک جوهری

؛ یراق استیل با هنگر نمایانAerolan

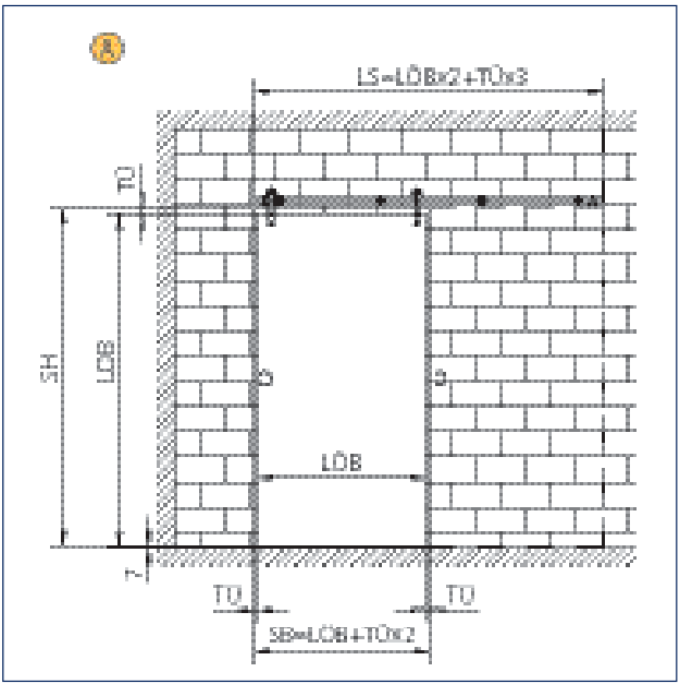

؛ تصویر و نقشه صفحه 95، شکلGEZE1

دریافت تصویر با کیفیت

تماس با درب اتوماتیک جوهری

؛ یراق استیل با هنگر نمایانAerolan

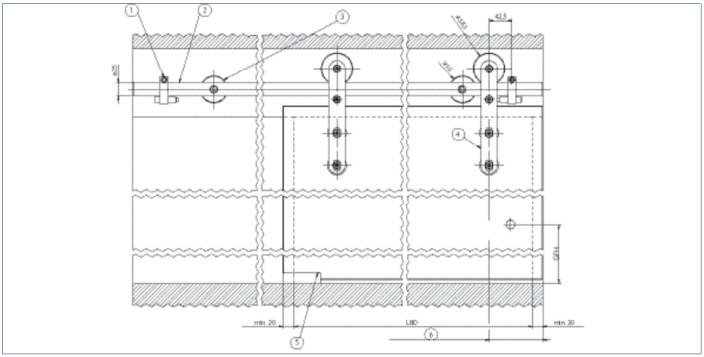

؛ تصویر و نقشه صفحه 95، شکلGEZE3

دریافت تصویر با کیفیت

تماس با درب اتوماتیک جوهری

؛ یراق استیل با هنگر نمایانAerolan

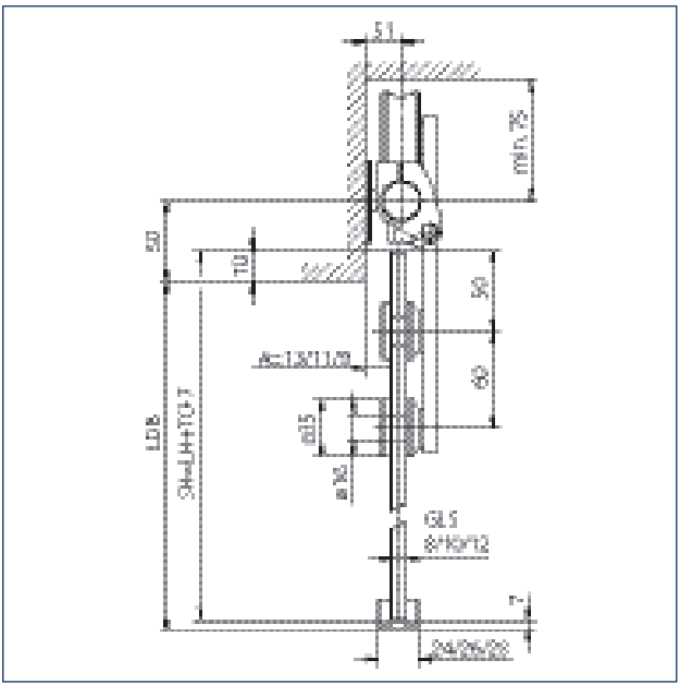

؛ تصویر و نقشه صفحه 96، شکلGEZE1

دریافت تصویر با کیفیت

تماس با درب اتوماتیک جوهری

؛ یراق استیل با هنگر نمایانAerolan

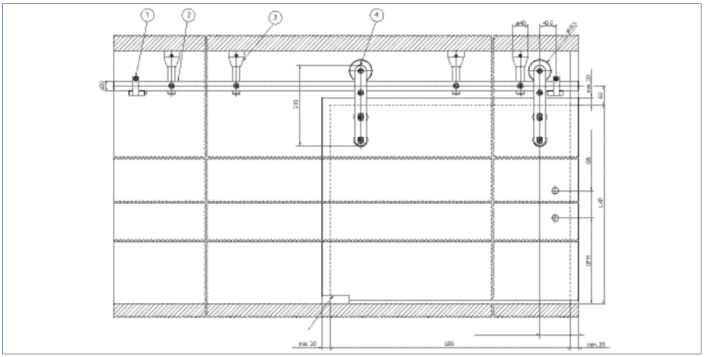

؛ تصویر و نقشه صفحه 96، شکلGEZE2

دریافت تصویر با کیفیت

تماس با درب اتوماتیک جوهری

؛ یراق استیل با هنگر نمایانAerolan

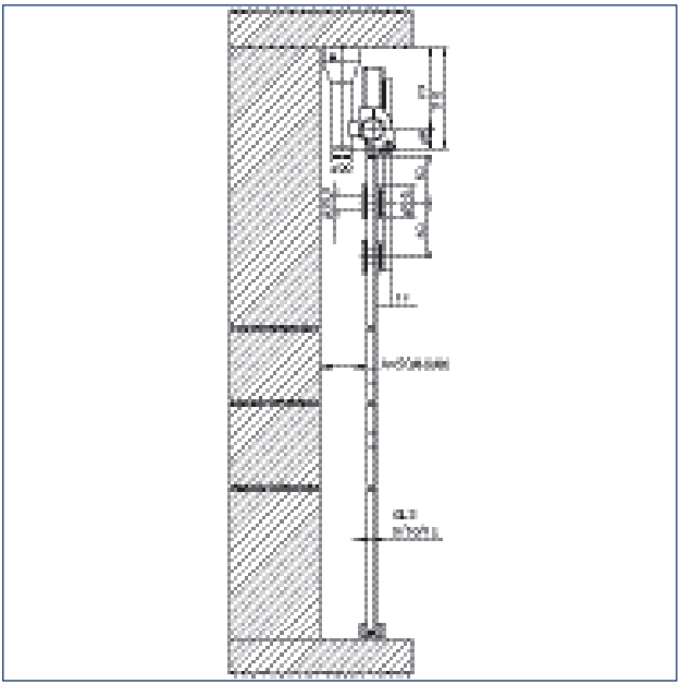

؛ تصویر و نقشه صفحه 97، شکلGEZE1

دریافت تصویر با کیفیت

تماس با درب اتوماتیک جوهری

؛ یراق استیل با هنگر نمایانAerolan



؛ تصویر و نقشه صفحه 97، شکلGEZE2

دریافت تصویر با کیفیت

جدول سفارش صفحه 97؛ ست سقفی Aerolan: ریل۲متر، چهار اتصال سقفی، دو هنگر و دو ضربه‌گیر انتهایی.

تماس با درب اتوماتیک جوهری

؛ یراق استیل با هنگر نمایانAerolan

عرض لنگه؛ از/تا	کد سفارش
—	122581

جدول سفارش صفحه 97؛ ست Aerolan با پیکربندی سفارشی.

عرض لنگه؛ از/تا	کد سفارش
—	127837

جدول سفارش صفحه 97؛ ست دیواری Aerolan: ریل توپر استیل قطر۲۵میلی‌متر با اتصال فشاری، اتصالات سه فاصله دیواری، متعلقات نصب و آچار آلن، دو هنگر با ضدخروج قابل تنظیم، دو ضربه‌گیر، راهنمای کف نمددار برای شیشه۸/۱۰/۱۲میلی‌متر و فرم سفارش شیشه و دستگیره میله‌ای یا توکار.

تماس با درب اتوماتیک جوهری

؛ یراق استیل با هنگر نمایانAerolan

عرض لنگه؛ از/تا	کد سفارش
750 میلی‌متر 950 میلی‌متر	119408
950 میلی‌متر 1190 میلی‌متر	131789

جدول سفارش صفحه 98؛ ریل Aerolan.

طول	ضخامت شیشه	پرداخت/نسخه	کد سفارش
2000 میلی‌متر	—	استیل ضدزنگ	127571

جدول سفارش صفحه 98؛ پروفیل U با ابعاد 15x15x15x1 .5میلی‌متر.

؛ یراق استیل با هنگر نمایانAerolan

طول	ضخامت شیشه	پرداخت/نسخه	کد سفارش
3000 میلی‌متر	—	استیل ضدزنگ	127596

جدول سفارش صفحه 98؛ پروفیل U با ابعاد 20x20x20x2 میلی‌متر.

طول	ضخامت شیشه	پرداخت/نسخه	کد سفارش
3000 میلی‌متر	—	استیل ضدزنگ	127598

جدول سفارش صفحه 98؛ پروفیل U با ابعاد 30x20x30x2 میلی‌متر.

طول	ضخامت شیشه	پرداخت/نسخه	کد سفارش
3000 میلی‌متر	—	استیل ضدزنگ	127600

؛ یراق استیل با هنگر نمایانAerolan

جدول سفارش صفحه 98؛ پروفیل U با ابعاد 36x20x30x2 میلی‌متر.

طول	ضخامت شیشه	پرداخت/نسخه	کد سفارش
3000 میلی‌متر	—	استیل ضدزنگ	127612

جدول سفارش صفحه 98؛ راهنمای کف پیوسته استیل ضدزنگ با پیکربندی و طول سفارشی.

طول	ضخامت شیشه	پرداخت/نسخه	کد سفارش
—	—	استیل ضدزنگ	124662

جدول سفارش صفحه 98؛ ریل Aerolan با طول سفارشی.

طول	ضخامت شیشه	پرداخت/نسخه	کد سفارش
—	—	استیل ضدزنگ	127558

جدول سفارش صفحه 98؛ پروفیل U با ابعاد 15x15x15x1

؛ یراق استیل با هنگر نمایانAerolan

.5میلی‌متر و طول سفارشی.

طول	ضخامت شیشه	پرداخت/نسخه	کد سفارش
—	—	استیل ضدزنگ	127597

جدول سفارش صفحه 98؛ پروفیل U با ابعاد 20x20x20x2 میلی‌متر و طول سفارشی.

طول	ضخامت شیشه	پرداخت/نسخه	کد سفارش
—	—	استیل ضدزنگ	127599

جدول سفارش صفحه 98؛ پروفیل U با ابعاد 30x20x30x2 میلی‌متر و طول سفارشی.

طول	ضخامت شیشه	پرداخت/نسخه	کد سفارش
—	—	استیل ضدزنگ	127611

جدول سفارش صفحه 98؛ پروفیل U با ابعاد 36x20x30x2 میلی‌متر و طول سفارشی.

؛ یراق استیل با هنگر نمایانAerolan

طول	ضخامت شیشه	پرداخت/نسخه	کد سفارش
—	—	استیل ضدزنگ	127613

جدول سفارش صفحه 98؛ اتصال دیواری Aerolan.

طول	ضخامت شیشه	پرداخت/نسخه	کد سفارش
50 میلی‌متر	—	—	127403

جدول سفارش صفحه 98؛ اتصال سقفی قابل تنظیم Aerolan.

طول	ضخامت شیشه	پرداخت/نسخه	کد سفارش
—	—	—	127411

جدول سفارش صفحه 98؛ اتصال سقفی قابل تنظیم برای پنل شیشه‌ای ثابت و ریل Aerolan.

؛ یراق استیل با هنگر نمایانAerolan

طول	ضخامت شیشه	پرداخت/نسخه	کد سفارش
—	—	—	127412

جدول سفارش صفحه 98؛ بست Aerolan برای شیشه، کف و سقف.

طول	ضخامت شیشه	پرداخت/نسخه	کد سفارش
—	—	—	127592

جدول سفارش صفحه 98؛ بست شیشه Aerolan.

طول	ضخامت شیشه	پرداخت/نسخه	کد سفارش
—	—	—	127415

جدول سفارش صفحه 98؛ اتصال گوشه شیشه به شیشه، قابل تنظیم.

؛ یراق استیل با هنگر نمایانAerolan

طول	ضخامت شیشه	پرداخت/نسخه	کد سفارش
—	—	—	127595

جدول سفارش صفحه 98؛ رابط کناری با دو اتصال نقطه‌ای شیشه.

طول	ضخامت شیشه	پرداخت/نسخه	کد سفارش
—	—	—	127593

جدول سفارش صفحه 98؛ رابط کناری با سه اتصال نقطه‌ای شیشه.

طول	ضخامت شیشه	پرداخت/نسخه	کد سفارش
—	—	—	127594

جدول سفارش صفحه 98؛ اتصال فشاری ریل Aerolan.

؛ یراق استیل با هنگر نمایانAerolan

طول	ضخامت شیشه	پرداخت/نسخه	کد سفارش
—	—	—	127404

جدول سفارش صفحه 98؛ اتصال انتهای ریل Aerolan.

طول	ضخامت شیشه	پرداخت/نسخه	کد سفارش
—	—	—	127413

جدول سفارش صفحه 98؛ هنگر Aerolan.

طول	ضخامت شیشه	پرداخت/نسخه	کد سفارش
—	—	—	127401

جدول سفارش صفحه 98؛ راهنمای کف با قفل پینی گرد.

طول	ضخامت شیشه	پرداخت/نسخه	کد سفارش
—	10 میلی‌متر	—	127406
—	12 میلی‌متر	—	127407

؛ یراق استیل با هنگر نمایانAerolan

طول	ضخامت شیشه	پرداخت/نسخه	کد سفارش
—	8 میلی‌متر	—	127405

جدول سفارش صفحه 98؛ راهنمای کف با تنظیم پیوسته برای شیشه۸تا۱۳٫۵میلی‌متر، نوار پرزدار کاهش صدا روی سطح بافت‌دار؛ بدون متعلقات نصب.

طول	ضخامت شیشه	پرداخت/نسخه	کد سفارش
—	—	نقره‌ای	120417

جدول سفارش صفحه 98؛ راهنمای کف استیل ضدزنگ برای شیشه۸،۱۰یا۱۲میلی‌متر.

طول	ضخامت شیشه	پرداخت/نسخه	کد سفارش
—	—	استیل ضدزنگ	134990

جدول سفارش صفحه 98؛ دستگیره میله‌ای درب با پیکربندی سفارشی.

؛ یراق استیل با هنگر نمایانAerolan

طول	ضخامت شیشه	پرداخت/نسخه	کد سفارش
—	—	استیل ضدزنگ	127616

جدول سفارش صفحه 99؛ دستگیره توکار بسته برای شیشه۸تا۱۲میلی‌متر؛ قطر بیرونی۶۰، سوراخ شیشه۴۰میلی‌متر.

طول	ضخامت شیشه	پرداخت/نسخه	کد سفارش
—	—	استیل ضدزنگ	138670

جدول سفارش صفحه 99؛ دستگیره توکار باز برای شیشه۸تا۱۲میلی‌متر؛ قطر بیرونی۷۰، سوراخ۶۰میلی‌متر؛ ضخامت شیشه هنگام سفارش تعیین شود.

طول	ضخامت شیشه	پرداخت/نسخه	کد سفارش
—	—	استیل ضدزنگ	127617

جدول سفارش صفحه 99؛ دستگیره توکار برای چوب۱۵تا۸۰میلی‌متر؛ قطر بیرونی۶۰میلی‌متر؛ ضخامت لنگه

؛ یراق استیل با هنگر نمایانAerolan

هنگام سفارش تعیین شود.

طول	ضخامت شیشه	پرداخت/نسخه	کد سفارش
—	—	استیل ضدزنگ	127614

جدول سفارش صفحه 99؛ ضربه‌گیر انتهایی Aerolan.

طول	ضخامت شیشه	پرداخت/نسخه	کد سفارش
—	—	—	127402

جدول سفارش صفحه 99؛ ضربه‌گیر لنگه برای درب دولنگه.

طول	ضخامت شیشه	پرداخت/نسخه	کد سفارش
—	—	—	127414

جدول سفارش صفحه 99؛ قفل پینی گرد.

طول	ضخامت شیشه	پرداخت/نسخه	کد سفارش
—	—	—	127408

؛ یراق استیل با هنگر نمایانAerolan

جدول سفارش صفحه 99؛ سیلندر پروفیلی۶۶میلی‌متری با سه کلید.

طول	ضخامت شیشه	پرداخت/نسخه	کد سفارش
—	—	—	127409

جدول سفارش صفحه 99؛ سیلندر پروفیلی۶۶میلی‌متری با شش کلید.

طول	ضخامت شیشه	پرداخت/نسخه	کد سفارش
—	—	—	127410

؛ تحمل وزن روی کفGeolan

ریل کف و غلتک نمایان،شیشه وچوب را تا کف امتداد می‌دهند؛راهنمای بالایی دیواری یاسقفی است و نوسازی سریع فضا را ممکن می‌کند. همه وزن روی کف حمل می‌شود،بنابراین برای سقف کاذب یا سقف بدون ظرفیت آویز هم معرفی شده است. سطح پلاستیکی غلتک حرکت نرم بانیروی کم دارد. نسخهGeolan SoftStop درراهنمای بالا

؛ تحمل وزن روی کفGeolan

پنهان است؛تا۸۰کیلوگرم وعرض۵۱۵تا۱۷۰۰میلی‌متر. ظرفیت پایه۱۳۵کیلوگرم؛ایا۲لنگه،خوردگی۲. درجدول عمومی،تلسکوپی،خودکار،پنل ثابت ومیرایی خط تیره‌اند؛معرفیSoftStop جداگانه است و باید ست متناظر انتخاب شود.

نقشهA :pl04/pl05دیواری با توکار،Bدیواری بامیله‌ای؛C در نقشه دوباره دیواری باتوکار وDسقفی بامیله‌ای درج شده است. ep03/04سقفی شیشه۱۰/۱۲ یا لنگه باحداقل ضخامت۱۰:۱۵ضربه‌گیر،۲برش شیشه،۳هنگر؛مقطع‌اراهنمای سقف،۲ریل،۳اتصال باپیچ یاچسب. ضربه‌گیر،۳برش،۴هنگر؛۲،Perlan140دیواری:ابراکتep06/07 مقطع همان سقفی. BAL فاصله سوراخ تثبیت ریل،RA فاصله هنگرها وÜHSپیش‌آمدگی نعل‌درگاه است.

تماس با درب اتوماتیک جوهری

؛ تحمل وزن روی کفGeolan



؛ تصویر و نقشه صفحه 100، شکلGEZE1

دریافت تصویر با کیفیت

تماس با درب اتوماتیک جوهری

؛ تحمل وزن روی کفGeolan

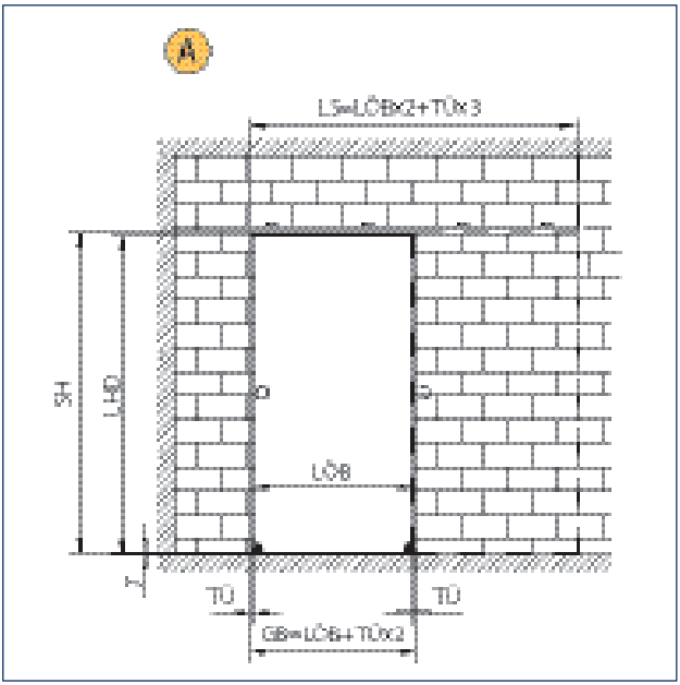

؛ تصویر و نقشه صفحه 101، شکلGEZE1

دریافت تصویر با کیفیت

تماس با درب اتوماتیک جوهری

؛ تحمل وزن روی کفGeolan

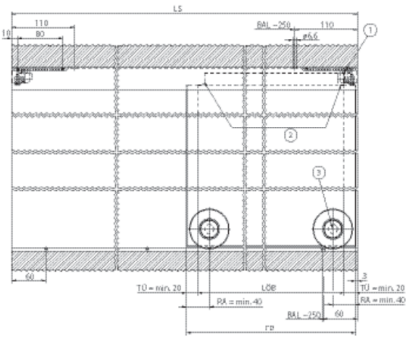

؛ تصویر و نقشه صفحه 102، شکلGEZE1

دریافت تصویر با کیفیت

تماس با درب اتوماتیک جوهری

؛ تحمل وزن روی کفGeolan

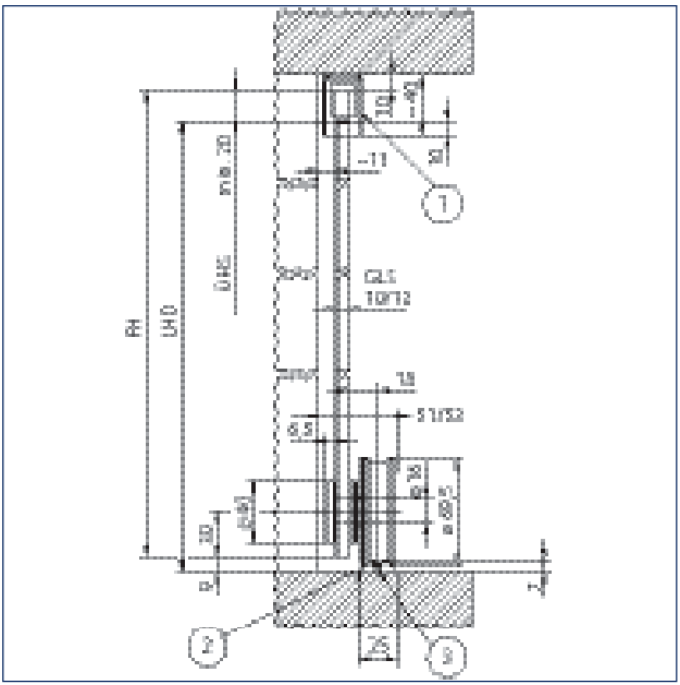

؛ تصویر و نقشه صفحه 102، شکلGEZE2

دریافت تصویر با کیفیت

تماس با درب اتوماتیک جوهری

؛ تحمل وزن روی کفGeolan

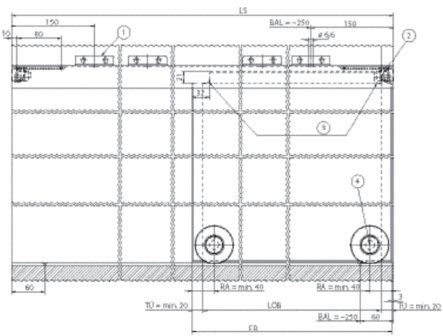

؛ تصویر و نقشه صفحه 103، شکلGEZE1

دریافت تصویر با کیفیت

تماس با درب اتوماتیک جوهری

؛ تحمل وزن روی کفGeolan

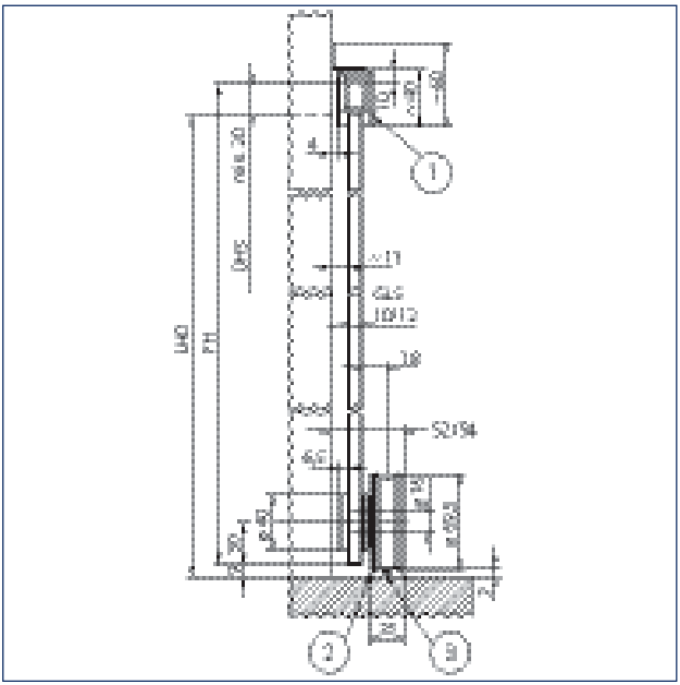

؛ تصویر و نقشه صفحه 103، شکلGEZE2

دریافت تصویر با کیفیت

تماس با درب اتوماتیک جوهری

؛ تحمل وزن روی کفGeolan



؛ تصویر و نقشه صفحه 104، شکلGEZE1

دریافت تصویر با کیفیت

جدول سفارش صفحه 104؛ ست سقفی Geolan با ریل چسبی: ریل۲متر، دو هنگر، دو ضربه‌گیر و پروفیل راهنما۲متر.

کد سفارش
119409

تماس با درب اتوماتیک جوهری

؛ تحمل وزن روی کفGeolan

جدول سفارش صفحه 104؛ ست سقفی Geolan با ریل پیچی: ریل۲متر، دو هنگر، دو ضربه‌گیر و پروفیل راهنما۲متر.

کد سفارش
121392

جدول سفارش صفحه 104؛ ست Geolan با پیکربندی سفارشی.

کد سفارش
127825

جدول سفارش صفحه 104؛ ست دیواری Geolan با ریل پیچی: ریل۲متر، دو هنگر، دو ضربه‌گیر و پروفیل راهنما۲متر.

کد سفارش
123250

جدول سفارش صفحه 105؛ چسب سازه‌ای Geolan.

؛ تحمل وزن روی کفGeolan

طول	ضخامت شیشه	پرداخت/نسخه	کد سفارش
—	—	—	127575

جدول سفارش صفحه 105؛ ریل Geolan.

طول	ضخامت شیشه	پرداخت/نسخه	کد سفارش
2000 میلی‌متر	—	استیل ضدزنگ	127572

جدول سفارش صفحه 105؛ پروفیل راهنمای سقفی شیشه.

طول	ضخامت شیشه	پرداخت/نسخه	کد سفارش
2000 میلی‌متر	10 میلی‌متر	استیل ضدزنگ	127573
2000 میلی‌متر	12 میلی‌متر	استیل ضدزنگ	127574

؛ تحمل وزن روی کفGeolan

جدول سفارش صفحه 105؛ پروفیل U با ابعاد 15x15x15x1 .5میلی‌متر.

طول	ضخامت شیشه	پرداخت/نسخه	کد سفارش
3000 میلی‌متر	—	استیل ضدزنگ	127596

جدول سفارش صفحه 105؛ پروفیل U با ابعاد 20x20x20x2 میلی‌متر.

طول	ضخامت شیشه	پرداخت/نسخه	کد سفارش
3000 میلی‌متر	—	استیل ضدزنگ	127598

جدول سفارش صفحه 105؛ پروفیل U با ابعاد 30x20x30x2 میلی‌متر.

؛ تحمل وزن روی کفGeolan

طول	ضخامت شیشه	پرداخت/نسخه	کد سفارش
3000 میلی‌متر	—	استیل ضدزنگ	127600

جدول سفارش صفحه 105؛ پروفیل U با ابعاد 36x20x30x2 میلی‌متر.

طول	ضخامت شیشه	پرداخت/نسخه	کد سفارش
3000 میلی‌متر	—	استیل ضدزنگ	127612

جدول سفارش صفحه 105؛ پروفیل راهنمای سقفی شیشه با طول سفارشی.

طول	ضخامت شیشه	پرداخت/نسخه	کد سفارش
—	10 میلی‌متر	استیل ضدزنگ	127560
—	12 میلی‌متر	استیل ضدزنگ	127591

؛ تحمل وزن روی کفGeolan

جدول سفارش صفحه 105؛ پروفیل راهنمای سقفی چوب.

طول	ضخامت شیشه	پرداخت/نسخه	کد سفارش
2000 میلی‌متر	—	استیل ضدزنگ	127576

جدول سفارش صفحه 105؛ ریل Geolan با طول سفارشی.

طول	ضخامت شیشه	پرداخت/نسخه	کد سفارش
—	—	استیل ضدزنگ	127559

جدول سفارش صفحه 105؛ پروفیل U با ابعاد 15x15x15x1 .5میلی‌متر و طول سفارشی.

طول	ضخامت شیشه	پرداخت/نسخه	کد سفارش
—	—	استیل ضدزنگ	127597

جدول سفارش صفحه 105؛ پروفیل U با ابعاد 20x20x20x2 میلی‌متر و طول سفارشی.

؛ تحمل وزن روی کفGeolan

طول	ضخامت شیشه	پرداخت/نسخه	کد سفارش
—	—	استیل ضدزنگ	127599

جدول سفارش صفحه 105؛ پروفیل U با ابعاد 30x20x30x2 میلی‌متر و طول سفارشی.

طول	ضخامت شیشه	پرداخت/نسخه	کد سفارش
—	—	استیل ضدزنگ	127611

جدول سفارش صفحه 105؛ پروفیل U با ابعاد 36x20x30x2 میلی‌متر و طول سفارشی.

طول	ضخامت شیشه	پرداخت/نسخه	کد سفارش
—	—	استیل ضدزنگ	127613

جدول سفارش صفحه 105؛ اتصال مستقیم دیواری Geolan؛ ماشین‌کاری پروفیل.

؛ تحمل وزن روی کفGeolan

طول	ضخامت شیشه	پرداخت/نسخه	کد سفارش
—	—	—	131790

جدول سفارش صفحه 105؛ براکت نصب دیواری Geolan برای شیشه.

طول	ضخامت شیشه	پرداخت/نسخه	کد سفارش
—	—	—	131811

جدول سفارش صفحه 105؛ براکت نصب دیواری Geolan برای چوب.

طول	ضخامت شیشه	پرداخت/نسخه	کد سفارش
—	—	—	131812

جدول سفارش صفحه 105؛ برش ریل Geolan؛ ماشین‌کاری پروفیل.

؛ تحمل وزن روی کفGeolan

طول	ضخامت شیشه	پرداخت/نسخه	کد سفارش
—	—	—	131732

جدول سفارش صفحه 105؛ هنگر Geolan.

طول	ضخامت شیشه	پرداخت/نسخه	کد سفارش
—	—	—	127474

جدول سفارش صفحه 105؛ دستگیره میله‌ای درب با پیکربندی سفارشی.

طول	ضخامت شیشه	پرداخت/نسخه	کد سفارش
—	—	استیل ضدزنگ	127616

جدول سفارش صفحه 105؛ دستگیره توکار بسته برای شیشه۸تا۱۲میلی‌متر؛ قطر بیرونی۶۰، سوراخ شیشه۴۰میلی‌متر.

؛ تحمل وزن روی کفGeolan

طول	ضخامت شیشه	پرداخت/نسخه	کد سفارش
—	—	استیل ضدزنگ	138670

جدول سفارش صفحه 105؛ دستگیره توکار باز برای شیشه۸تا۱۲میلی‌متر؛ قطر بیرونی۷۰، سوراخ۶۰میلی‌متر؛ ضخامت شیشه هنگام سفارش تعیین شود.

طول	ضخامت شیشه	پرداخت/نسخه	کد سفارش
—	—	استیل ضدزنگ	127617

جدول سفارش صفحه 105؛ دستگیره توکار برای چوب۱۵تا۸۰میلی‌متر؛ قطر بیرونی۶۰میلی‌متر؛ ضخامت لنگه هنگام سفارش تعیین شود.

طول	ضخامت شیشه	پرداخت/نسخه	کد سفارش
—	—	استیل ضدزنگ	127614

جدول سفارش صفحه 105؛ ضربه‌گیر لنگه برای درب دولنگه.

؛ تحمل وزن روی کفGeolan

طول	ضخامت شیشه	پرداخت/نسخه	کد سفارش
—	—	—	127414

جدول سفارش صفحه 105؛ ضربه‌گیر انتهایی Geolan.

طول	ضخامت شیشه	پرداخت/نسخه	کد سفارش
—	—	—	127475

جدول سفارش صفحه 105؛ درپوش راهنمای سقفی و اتصال دیواری Geolan.

طول	ضخامت شیشه	پرداخت/نسخه	کد سفارش
—	—	استیل ضدزنگ	127826

جدول سفارش صفحه 105؛ قفل پینی گرد.

طول	ضخامت شیشه	پرداخت/نسخه	کد سفارش
—	—	—	127408

؛ تحمل وزن روی کفGeolan

جدول سفارش صفحه 105؛ سیلندر پروفیلی۶۶میلی‌متری با سه کلید.

طول	ضخامت شیشه	پرداخت/نسخه	کد سفارش
—	—	—	127409

جدول سفارش صفحه 105؛ سیلندر پروفیلی۶۶میلی‌متری با شش کلید.

طول	ضخامت شیشه	پرداخت/نسخه	کد سفارش
—	—	—	127410

؛ ریل شیشه‌ای نقطه‌ایVetroslide

سامانه تمام‌شیشه باجایزه طراحیred dot درآغاز عرضه معرفی شده است. تیغه شیشه‌ای نقطه‌ای نقش ریل دارد وغلتک‌های ظریف نقطه‌ای لنگه،نقش هنگر؛راهنمای کف مسیررا حفظ می‌کند. محصول آماده یکسان انباری نیست؛هرسامانه طبق نیاز سفارش ساخته می‌شود،ولی آرایش‌های آماده وبررسی‌شده سازه‌ای متعددوپیش‌مونتاژ

؛ ریل شیشه‌ای نقطه‌ایVetroslide

آسان دارد. کاربرد:دفتر،هتل،مطب وفروشگاه.

مشخصه	مقدار یا کاربرد
وزن لنگه	80kg
عرض آزاد عبور	1000mm
بیشینه طول تیغه	2500mm
تلسکوپی/خود کار/پنل ثابت/میرایی	درجدول ندارد

سطح پلاستیکی غلتک استیل بلبرینگی تقریبا بی‌صدا روی شیشه حرکت می‌کند. غلتک زیرریل ضدخروج است وازآسیب لنگه جلوگیری می‌کند. ساختار ساندویچی ریل نقطه‌ای شفافیت وایمنی لازم را ترکیب می‌کند. تیغه حداکثر۲۵۰۰میلی‌متری،عرض آزاد۱۰۰۰میلی‌متر می‌دهد ووزن لنگه وفن‌لایت بالایی راحمل می‌کند. نمای درب013-0-94800 وتیغه014-0-94800 همراه‌اند.

تماس با درب اتوماتیک جوهری

؛ ریل شیشه‌ای نقطه‌ایVetroslide



؛ تصویر و نقشه صفحه 106، شکلGEZE1

دریافت تصویر با کیفیت

تماس با درب اتوماتیک جوهری

؛ ریل شیشه‌ای نقطه‌ایVetroslide

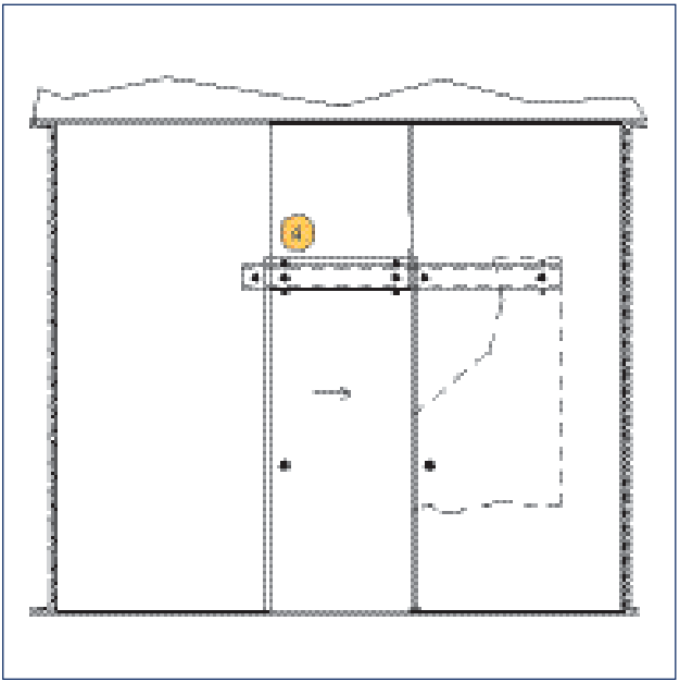

؛ تصویر و نقشه صفحه 107، شکلGEZE1

دریافت تصویر با کیفیت

تماس با درب اتوماتیک جوهری

؛ ریل شیشه‌ای نقطه‌ایVetroslide

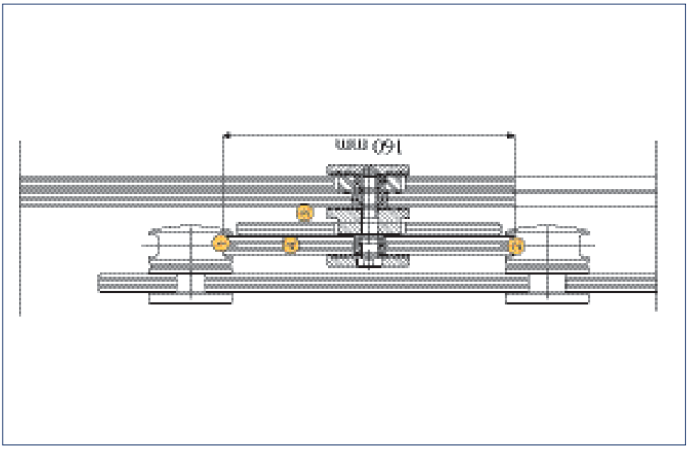

؛ تصویر و نقشه صفحه 107، شکلGEZE2

دریافت تصویر با کیفیت

کاربری درست، سرویس و انتقال اطلاعات

در متن تاریخی سازنده و باارجاع به§ ProdHG 4،رعایت اطلاعات محصول برای مسئولیت سازنده لازم دانسته شده است. یراق برای لنگه‌ها واجزای کشویی با سرعت حداکثر درحد راه‌رفتن،عمودی وشاقول،ازچوب،پلاستیک،شیشه،آلومینیوم،فولاد یاترکیب مناسب وباراهنمای کف درلبه افقی پایین تعریف شده است.

تماس با درب اتوماتیک جوهری

کاربری درست، سرویس و انتقال اطلاعات

فضای مرطوب،هوای مستقیم وباد عرضی،ساحل یا محیط خورنده نسخه ویژه می‌خواهد. اتصال درهمه نقاط باید مقاوم باشد،نصب عملکرد راتغییر ندهد و محدودکردن مسیر با ضربه‌گیر انجام شود.

مصرف نادرست:باربیش ازحد؛نصب اشتباه یااتصال ناکافی؛دمای بسیاربالا/پایین؛موادخورنده؛ضربه،بارسقوط یا تنش نامتعارف؛ریل بیش‌ازحد خارج ازافق؛ورود جسم خارجی؛حرکت خیلی سریع غلتک؛تغییر بدون موافقت سازنده؛مانع دربازشو یامیان لنگه‌ها؛بارافزوده روی لنگه؛دست‌بردن یا حضور بدن بین لنگه وقاب هنگام بسته‌شدن. اگرعملکرد موردنیاز درکاتالوگ یامشخصات روشن نیست،باید باسازنده توافق شود؛قواعد پیکربندی سازنده الزام‌آورند.

اتصال محکم وسایش قطعات ایمنی به‌طور منظم بررسی شود؛پیچ‌ها درصورت لزوم سفت یاتعویض شوند. دست‌کم سالانه عملکردتمام اجزای متحرک کنترل،فقط شوینده سازگارباپوشش خوردگی استفاده وقطعه معیوب تعویض شود. تنظیم وتعویض برعهده فرد یا شرکت واجدصلاحیت است.

کاربری درست، سرویس و انتقال اطلاعات

کاتالوگ وبروشور،متن مشخصات مناقصه،دستورضربه‌گیر،جهت بازشو ونصب ونقشه‌ها،اسناد اطلاع‌رسانی‌اند. طراح باید اطلاعات لازم رادریافت ورعایت کند؛فروشنده اطلاعات وفهرست قیمت رابررسی،دستورها رادرخواست وبه نصاب بدهد؛نصاب همه اطلاعات رارعایت وبه کارفرما وکاربر منتقل کند.

ایمنی برق Perlan AUT و رده‌بندی تاریخی EN1527:1998

توجه

باولتاژ خطرناک کار می‌کند. نصب،بازکردن Perlan AUT واتصال کنترل ومحرک فقط توسط فردمجاز وباابزار مقرر انجام شود. پیش‌ازکار برق قطع ودر برابر وصل غیرمجاز ایمن شود. اتصال برق فقط مطابق برگه فنی و قابل قطع درمحل باشد.

دستور نصب نزد مسئول نصب یاسرویس نگهداری شود؛او مسئول نصب ونگهداری درست است. تجهیزات ایمنی حذف یاغیرفعال نشوند،جزبرای سرویس مجاز؛پس‌ازسرویس پیش‌ازراه‌اندازی همه دوباره نصب وآزمون شوند. برای تعمیر

تماس با درب اتوماتیک جوهری

ایمنی برق Perlan AUT و رده‌بندی تاریخی EN1527:1998

ونگهداری فقط قطعات اصلیGEZE معرفی شده‌اند.

رقم رده‌بندی	توضیح
۱؛گروه کاربری	تعریف نشده
۲؛دوام	کلاس۱:۶،۰۰۰۰۰،۵:۵۰۰۰۰،۴:۲۵۰۰۰،۳:۱۰۰۰۰،۲:۵۰۰۰،۱:۲۵۰۰چرخه
۳؛وزن	کلاس۱تا۲؛۵۰kgاز۵۱تا۱۰۰؛۳ازا۱۰تا۳۳۰؛۴بیش‌از۳۳۰
۴؛آتش	۰نامناسب برای درب مقاوم حریق؛۱مناسب
۵؛ایمنی	برای این محصولات شرطی دراین رده تعریف نشده است
۶؛خوردگی	کلاس۱تا۴مطابقEN1670؛کلاس۰برای آزمون‌نشده
۷؛حفاظت	کلاس تعریف نشده
۸؛نوع درب	۱کشویی؛۲تاشوی دولنگه؛۳تاشوی چندلنگه
۹؛اصطکاک اولیه	سه کلاس مطابق جدول زیر

تماس با درب اتوماتیک جوهری

ایمنی برق Perlan AUT و رده‌بندی تاریخی EN1527:1998

کلاس اصطکاک	تا50kg	51-100kg	101-330kg
1	50N	80N	100N
2	40N	60N	۵٪وزن درب
3	30N	40N	۴٪وزن درب

کلاس اصطکاک	بیش‌از330kg
1	۵٪وزن درب
2	۴٪وزن درب
3	۳٪وزن درب

حوزه‌های محصول و فهرست بروشورها

خانواده آرام‌بندها باطراحی مشترک وتنظیم مستقل برای عرض ووزن‌های معمول،نیاز حفاظت حریق ودسترس‌پذیری راپوشش می‌دهد. سامانه‌های خودکار،محرک پربازده،ایمنی،دسترسی آسان وطراحی مشترک دارند و واحد ویژه برایطرح اختصاصی معرفی شده است. فناوری پنجره وتخلیه دودوحرارت،ازمحرک کم‌مصرف وتهویه طبیعی تاتأمین وتخلیه هوا وSHEV گواهی‌شده رادربرمی‌گیرد. ایمنی پیشگیرانه حریق،کنترل دسترسی وضدسرقت خروج اضطراری درسامانه هوشمند یکپارچه وبستن هماهنگ درب وپنجره درخطر مطرح است. مدیریت ساختمان،محصول درب،پنجره وایمنی راباکنترل مرکزی،نمایش وضعیت وشبکه ساختمان پیوند می‌دهد. سامانه‌های شیشه‌ای می‌توانند درمعماری کم‌نما یانمایان باشند و دیوار/درب کشویی کارآمد،مطمئن وزیبا بسازند.

شماره تصویر	موضوع بروشور	شناسه
1	آرام‌بند بالاسری	091593 /091594
2	سامانه بازنگهدار	091593 /091594

حوزه‌های محصول و فهرست بروشورها

شماره تصویر	موضوع بروشور	شناسه
3	آرام‌بند یکپارچه	091609
4	فنر کف	091607
5	یراق کشویی وراهنمای خطی	123605 /008770 /000586
6	درب لولایی	144785
7	درب کشویی،تلسکوپی وتاشو	143639
8	درب کشویی گرد ونیم‌گرد	135772
9	درب گردان	132050
10	تجهیز فرمان وحسگر	142655
11	بازکن فن‌لایت	127787
12	بازکن وقفل برقی	127785 /127789

حوزه‌های محصول و فهرست بروشورها

شماره تصویر	موضوع بروشور	شناسه
13	محرک محوری وخطی	127785 /127789
14	محرک زنجیری	127785 /127789
15	تخلیه دودوحرارت	127785 /139075
16	خروج اضطراری	132408
17	کنترل تردد	132158
18	قفل اضطراری	132848
19	مقابل‌قفل برقی	148666
20	مدیریت ساختمان	132408
21	دیوار کشویی دستیMSW	104377
22	شیشه یکپارچهIGG	104366
23	یراق نقطه‌ایmono glass	122521