راهنمای راه‌اندازی، کاربری و سرویس Kaba Gilgen SLA

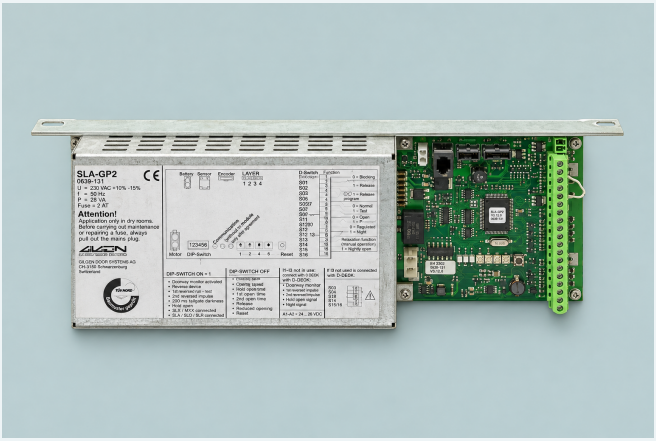

تنظیم STERE و D-BEDIX، حالت‌های قطع برق، قفل LAVERI، باتری BATPA، آزادکن MENO، عیب‌یابی و نقشه‌های سیم‌بندی ویرایش ژوئیه ۲۰۱۰.

تماس با درب اتوماتیک جوهری

دامنه، مدارک و ایمنی

فقط برای حرکت لته‌های کشویی طراحی شده است؛ SLA کاربرد دیگر مجاز نیست. این راهنما به نسل 0639-990/22j، ژوئیه ۲۰۱۰ مربوط است. مدارک همراه: راهنمای نصب/کار0639-990/22 و دفترکنترل0639-991/12 کنار دستگاه؛ راهنمای بهره‌بردار0639-991/02 نزد بهره‌بردار نگهداری شوند. همه کارهای این دفترچه فقط توسط متخصص آموزش‌دیده سازنده یا تأمین‌کننده، با شناخت درب برقی، مقررات کار و پیشگیری ازحادثه انجام شود. هشدار یعنی خطرجان؛ توجه یعنی آسیب کالا/اختلال؛ یادداشت برای تسهیل کار است.

دستگاه فقط درسلامت کامل، در محدوده کاربرد و با سرویس منظم کار کند. بدون اجازه Kaba Gilgen، اطراف درب تغییر ساختمانی نکند و مبلمان/پالت درنزدیکی آن قرار نگیرد. لبه اصلی/فرعی طبق ارزیابی ریسک P01.02.01 و DIN18650 در این نسل محافظت شوند. پیش ازاولین راه‌اندازی و دست‌کم سالی‌یک‌بار متخصص ایمنی را کنترل و تاریخ/امضا را دردفترکنترل ثبت کند. پل‌زدن، دورزدن یا غیرفعال‌کردن ایمنی برای ادامه کار ممنوع است. خرابی مؤثر بر ایمنی، توقف فوری تا رفع کامل می‌خواهد؛ لوازم وقطعات اصلی به‌کاررروند. شیشه متحرک وثابت با نشان دائمی یا رنگ قابل‌تشخیص باشد. لته/جانبی غیراصلی باید استاندارد

دامنه، مدارک و ایمنی

محل، حدود کاربرد990/02-0639، فاصله ضدگیرکردن و انطباق ماشین نهایی را برآورده کند.

راه‌اندازی، برچسب‌ها و تحویل

۰۱ آماده‌سازی

اطراف درب ازتغییر خطرناک و مانع پاک؛ سیم‌بندی محرک ولوازم طبق نقشه کنترل؛ DIP ها طبق بخش تنظیم شوند.

۰۲ برق و یادگیری

برق وصل و AUTOMATIC انتخاب شود. نخستین حرکت باید بستن باشد؛ اگر بازمی‌کند، جای اتصال تسمه یا جهت GEMO تصحیح شود. یادگیری فقط بابرق اصلی است؛ با باتری توان کافی نیست و STERE خاموش می‌شود.

۰۳ حسگر و پارامتر

رادارها و حسگرحضور طبق دفترچه خود تنظیم، پارامترها انتخاب و تمام عملکردها آزموده شوند. وزن بیش‌از ۲۰ کیلوگرم داده‌های یادگیری راپس ازقطع برق حفظ می‌کند؛ زیر

راه‌اندازی، برچسب‌ها و تحویل

۲۰ کیلوگرم جز BAT-NOT ذخیره نمی‌شود و هرروشن‌شدن دارد Reset.

در یادگیری ابتدا موقعیت بسته با فشاربه‌استاپ، سپس استاپ باز با سرعت‌خزشی تشخیص داده می‌شود. شتاب کوتاه جرم را می‌سنجد و سرعت/فاصله خزش/نیرو ازآن تعیین می‌شود. برای MENO، فشارنگهداری در بسته موقتا قطع و حرکت به‌باز، وجود طناب را مشخص می‌کند. مانع دراین مرحله به‌اشتباه استاپ شناخته می‌شود؛ رفع و Reset مجدد لازم است.

پلاک برگه525-0635 با ماژیک ضدآب تکمیل وداخل کاور روی سطح چربی‌زدایی‌شده چسبانده شود. اطلاعات SLA، برق ۱۱۵/۲۳۰ ولت، ۱۲۰ وات و ۲/۱ آمپر درج شده؛ کد هشت‌خانه معنی زیر را دارد. برچسب سرویس بیرون کاور DIN18650 دردیدمشتری؛ برچسب ماهانه با فلش تاریخ و سال سرویس بعد نصب؛ لوگو روی درپوش جانبی یاکاور قرارگیرد.

خانه	معنی و کدها
۱؛ نوع محرک	۱ لولایی، ۲ کشویی، ۳ لولایی‌کشویی، ۴ تاشو، ۵ گردان

راه‌اندازی، برچسب‌ها و تحویل

خانه	معنی و کدها
۲؛ دوام	۱: ۲۰۰ هزارچرخه/۱۲۰۰ روزانه؛ ۲: ۵۰۰ هزار/۲۴۰۰؛ ۳: یک‌میلیون/۴۰۰۰
۳؛ ساخت لته	۱ لولایی، ۲ کشویی، ۳ لولایی‌کشویی، ۴ تاشو، ۵ گردان
۴؛ حریق	۰ نامناسب؛ ۱ کنترل دود؛ ۲ درب مقاوم حریق
۵؛ ایمنی محرک	۱ محدودیت نیرو؛ ۲ اتصال ایمنی خارجی؛ ۳ انرژی کم؛ چندکد ممکن
۶؛ نیازویژه	۰ ندارد؛ ۱ مسیرنجات با Breakout؛ ۲ بدون Breakout۴ ؛ ۳ حریق خودبسته‌شو باBreakout بدون Breakout
۷؛ ایمنی لته	۰ ندارد؛ ۱ فاصله کافی؛ ۲ حفاظ له/بریدگی/کشیده‌شدن؛ ۳Breakout داخلی؛ ۴ حسگرحضور؛ چندکد ممکن
۸؛ دما	۱ نامشخص؛ ۲ منفی ۱۵ تا ۵۰؛ ۳ منفی ۱۵ تا ۷۵؛ ۴ طبق سازنده

روی پلاک فقط محیط خشک و نیروی بستن حداکثر ۱۵۰ نیوتن

راه‌اندازی، برچسب‌ها و تحویل

ذکر شده است. کنترل پایانی: میدان/پاسخ فرمان‌ها، عملکردایمنی، قفل با لقی ۱–۲ میلی‌متر هرلته، باتری وتمام گزینه‌ها، صدای غیرعادی، فاصله نقاط له/برش و تکمیل برچسب‌ها.

برد STERE و نقشه ترمینال‌ها

کانکتور	کارکرد
X100	موتورگیربکس GEMO
X101	انکودر
X102	فقط استفاده داخلی
X103	D-BEDIX
X105	BATPA
X110	قفل هنگر LAVERI
X113	ورودی/خروجی‌ها

برد STERE و نقشه ترمینال‌ها

پایه X113	کارکرد
۱ /۲	+24V /GND؛ بارکل خارجی حداکثر ۱ آمپر
۳	OKI؛ فرمان داخل NO
۴	OKA؛ فرمان بیرون NO
۵	KEY؛ فرمان کلیدی NO
۶ /۷	Emergency Stop /GND؛ نقشه کنتاکت NC نشان می‌دهد.
۸ /۹ /۱۰	انتخابگر EXIT/ MANUAL/ AUTOMATIC
۱۱ /۱۲	بازشدن محدود GND/ NO
۱۳ /۱۴	+24V /SI TEST
۱۵ /۱۶	+24V /GND حسگرها
۱۷ /۱۸	SIR1 /SIR2؛ حداکثر دوفتوسل یاایمنی آزموده‌شونده
۱۹	GONG؛ Open Collector

برد STERE و نقشه ترمینال‌ها

پایه X113	کارکرد
۲۰ /۲۱؛ X103	مثبت/منفی D-BEDIX

توجه

جدول توصیفی صفحه ۱۰ برای Emergency Stop عبارت NO دارد، ولی هر دو نقشه سیم‌بندی کنتاکت بسته و پل ۶–۷ درنبود تجهیز را نشان می‌دهند. قطب ومنطق ایمنی با نقشه همان برد تطبیق داده شود؛ پل‌های نبودتجهیز برای حذف ایمنی نصب‌شده به‌کارنروند.

برد STERE و نقشه ترمینال‌ها

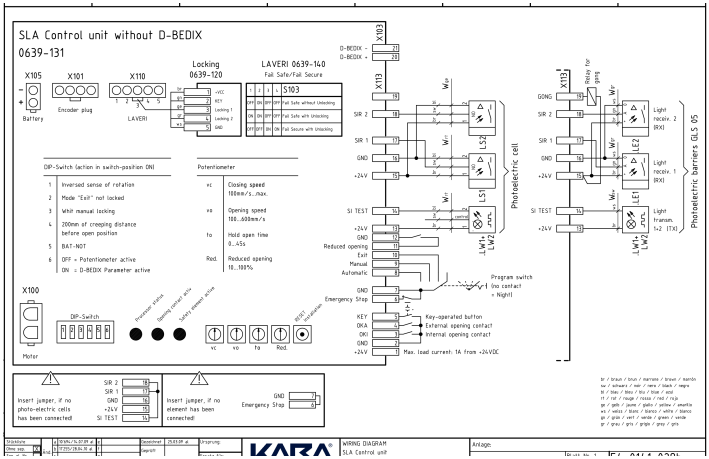

نقشه STERE بدون D-BEDIX؛ E4-0141-029b

دریافت تصویر با کیفیت

شش DIP در کارخانه OFF و چهارپتانسیومتر طبق جدول‌اند. سه LED وضعیت اولیه را نشان می‌دهند؛ کلید Reset یادگیری تازه را شروع می‌کند. بدون انتخابگر یا با همه کنتاکت‌ها باز، NIGHT فعال است. تغییر برنامه ۱ ثانیه تأخیر ضدپرش دارد. انتخابگرکلیدی/تایمر بر D-BEDIX اولویت دارد؛ انتخاب پنل ذخیره و پس ازلغوعنصر برتر اجرا می‌شود. برای شب با انتخابگر/تایمر همراه پنل، پل ۸–۹ مطابق نقشه لازم است.

تماس با درب اتوماتیک جوهری

برنامه‌های کار و Reset

برنامه	رفتار
NIGHT	بسته/قفل؛ فقط KEY بازمی‌کند. OKI و HSK/فتوسل پس ازشروع نقش ثانویه دارند. ایمنی دائمی پس از ۳۰ ثانیه بستن خزشی می‌دهد. DIP3 روشن فشاربستن را برای بازکردن دستی حذف می‌کند. متن عمومی مکث ۵ ثانیه غیرقابل‌تنظیم می‌گوید؛ پنل Tn تنظیم جدا دارد. فعال نگه EXIT رادارداخل را مدتی مثل Tvn می‌دارد.
EXIT	رفت‌وآمد ازداخل، سمت‌محرک، به‌بیرون؛ KEY/OKI باز؛ OKA/HSK ثانویه. با DIP2خاموش در بسته قفل می‌کند.
AUTOMATIC	بدون قفل؛ KEY/OKI/OKA باز؛ همه فرمان‌ها و HSK ثانویه؛ عرض تابستان/زمستان.
MANUAL	انتخابگرکلیدی: درب باز و بی‌نیروی محرک، لته دستی؛ بازشدن محدود نیز کامل می‌شود. پنل توقف و آزادشدن لته برای حرکت :D-BEDIX دستی.

برنامه‌های کار و Reset

برنامه	رفتار
OPEN	پنل: باز و بازماندن؛ ترمینال برنامه مستقل OPEN ندارد و از MANUAL/فرمان مناسب استفاده می‌شود. باطناب و عرض محدود نیازبه‌نگهداری موتور است.

ابتدا توقف و آزادکردن قفل و سپس یادگیری تازه Reset می‌دهد؛ دکمه برد یا انتخابگر دست‌کم ۱ ثانیه، یا MANUAL و پنل. یادگیری Reset هم‌زمان دست‌کم ۱ ثانیه، یا منوی EXIT فقط در AUTOMATIC وبابرق اصلی انجام می‌شود. پیش ازیادگیری فضای حرکت آزاد باشد.

قطع برق، قفل و بازکردن دستی

تجهیز	در قطع برق
بدون BATPA وبدون MENO	درایست می‌ماند؛ درحرکت آرام متوقف. اگرآزاد/باز بوده دستی حرکت می‌کند؛ اگرقفل بوده ابتدا آزادکن. بازگشت برق: حرکت آهسته وادامه عادی.

قطع برق، قفل و بازکردن دستی

تجهیز	در قطع برق
بدون BATPA وبا MENO	ازبسته تا بازمی‌رود؛ در باز می‌ماند؛ درحرکت ابتدا توقف سپس بازشدن بدون‌میرایی باطناب. پس از برق حرکت آهسته وادامه.
بدون BATPA ؛ باتریMENO سالم	حدود ۱۵–۳۰ دقیقه کار باشتاب/سرعت کمتر؛ شب بسته/قفل، بردخاموش و KEY بیدار می‌کند؛ دیگرحالت‌ها عادی. باتری دراین‌شرح پایش/آزمون نمی‌شود.
بدون BATPA ؛ باتریMENO خالی	شب بسته/قفل و KEY بیدار؛ EXIT بدون‌قفل با قفل‌شونده بسته/قفل؛ EXIT روشن باز؛DIP2 باز MANUAL و AUTOMATIC.
با BATPA MENO	به‌علت کارکرد مسیرخروج، پس ازقطع‌برق همه حالات جزشب باز؛ شب بسته/قفل و KEY بیدار. بردتا تخلیه باتری روشن می‌ماند تا انتخاب‌شب هنوزممکن باشد.

دوحالته است و بدون برق حالت قفل/آزاد را نگه LAVERI می‌دارد؛ بسته‌قفل می‌ماند، باز/حرکت آزاد می‌ماند؛ پس ازآزادکردن و بازکردن دستی، بستن‌دستی دوباره آن راقفل می‌کند. وضعیت قفل بازخورد ندارد و قفل‌شدن صحیح

قطع برق، قفل و بازکردن دستی

پایش نمی‌شود. LAVERI-FS تک‌حالته ورفتار بی‌برق تابع جهت نصب قلاب و DIP خودش است: Fail Safe در بسته/باز/حرکت آزاد؛ Fail Secure در بسته قفل ودر حالت باز یاپس ازتوقف، با بستن‌دستی قفل می‌شود.

S103؛ ۱/۲/۳/۴	کارکرد
OFF / ON / OFF / OFF	بدون آزادکن Fail Safe
ON / ON / OFF / OFF	با آزادکن Fail Safe
OFF / OFF / ON / ON	با آزادکن Fail Secure

DIP خاموش=سالم؛ روشن=ترکیب LAVERI-FS قفل LED غلط؛ چشمک‌زن=ولتاژ بررسی شود. برای رگلاژ، لته دستی بسته، زبانه/قلاب درمرکز وپیچ قفل محکم شود؛ لقی هرلته ۱–۲ میلی‌متر.

قطع برق، قفل و بازکردن دستی

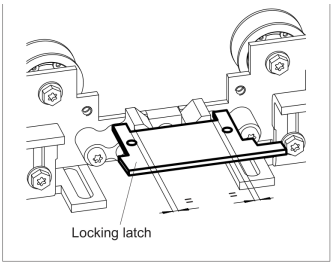

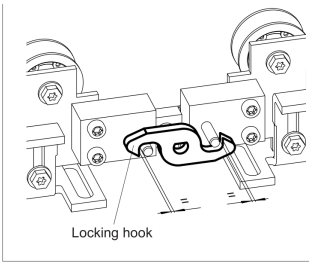

مرکزکردن زبانه LAVERI و قلاب LAVERI-FS

دریافت تصویر با کیفیت

قفل دستی پروفیل به‌کف با DIP3روشن معرفی می‌شود. شب انتخاب، درب بسته و قفل‌دستی بسته شود؛ برای گشودن، قفل باز ولته دستی باز؛ پس ازمکث‌شب خودکار می‌بندد و می‌توان قفل یا AUTOMATIC انتخاب کرد. فرمان به‌قفل‌دستی بسته توقف ایجاد می‌کند؛ خروج‌ازشب حرکت کوتاه آهسته برای تشخیص آزادشدن دارد. پس ازخروج‌ازشب یا KEY، لته ۱۴۰ میلی‌متر پیش ازتمام‌باز می‌ایستد تا کلید جامانده نشکند؛ KEY شب ۶۵ میلی‌متر اول را آهسته می‌رود. محدودیت مکانیکی ۶۵ میلی‌متر برای

قطع برق، قفل و بازکردن دستی

حالت‌داروخانه، پس ازرهاکردن KEY بستن دارد و خطا نیست.

دراضطرار یا قطع‌برق، دسته قرمز داخلی/ریموت کشیده وهم‌زمان لته به‌باز هل داده شود. برای فضای بدون‌دسترسی دوم، آزادکن بیرونی قفل‌شونده لازم است؛ آزادکن همیشه واضح ودردسترس باشد. با برق، HERI کوتاه یاطولانی آزادکردن مکانیکی و KEY می‌دهد؛ بدون برق وبا BATPA، کمتر ۵ ثانیه فقط مکانیکی و بیش ۵ ثانیه پس ازبیداری هر دو فقط مکانیکی BATPA ؛ بدونKEY.

پتانسیومتر و اولویت ایمنی ،DIP

DIP	OFF	ON
۱؛ پس از Reset	جهت استاندارد GEMO	جهت معکوس
۲	قفل در EXIT	بدون قفل در EXIT
۳	بدون قفل‌دستی	با قفل‌دستی

پتانسیومتر و اولویت ایمنی ،DIP

DIP	OFF	ON
۴؛ پس از Reset	فاصله خزش عادی؛ بدون کاهش‌سرعت پیش ازباز	خزش ۲۰۰ میلی‌متر پیش ازتمام‌باز مطابق چاپDIN18650
۵	بدون BAT-NOT	کنترل‌شده؛ BAT-NOT برای طناب MENO روشن
۶	پتانسیومترها فعال	پارامترهای D-BEDIX فعال

تنظیم؛ با خاموشDIP6	دامنه / پیش‌فرض
؛ سرعتvc بستن	۱۰۰–۶۰۰ میلی‌متر برثانیه؛ بیشینه باجرم محدود؛ متن نیروی دینامیکی ۱۴۰۰ و خزشی ۴۰۰ نیوتن را ذکرمی‌کند؛ پیش‌فرض بیشینه
؛ سرعت بازvo	۱۰۰–۶۰۰؛ دراین‌شرح باجرم محدودنیست؛ پیش‌فرض بیشینه
؛ مکث روزto	۰–۴۵ ثانیه؛ پیش‌فرض کمینه

پتانسیومتر و اولویت ایمنی ،DIP

تنظیم؛ با خاموشDIP6	دامنه / پیش‌فرض
؛ عرضred محدود	۱۰–۱۰۰ درصد؛ پیش‌فرض کمینه؛ تغییر وقتی بازاست، آهسته به‌جای‌جدید می‌رود

تغییر پتانسیومتر درحرکت بعدی اثر دارد. پنل برای بستن حداکثر ۴۰۰ میلی‌متر برثانیه نشان می‌دهد؛ دامنه دوشیوه را یکسان فرض نکنید. LED uC چشمک ۱ ثانیه عادی و روشن‌ثابت خطا؛ OKx روشن=فرمان OKA/OKI/KEY فعال؛ SI روشن=ایمنی SIR1/SIR2/توقف اضطراری فعال.

اولویت؛ بالاتر مقدم	رفتار
۱؛ توقف اضطراری	توقف فوری وآزادشدن؛ اگر بسته/قفل است قفل حفظ وفشارحذف؛ اگرطناب دارد وقفل نیست بازمی‌شود.
۲؛ Reset	یادگیری مجدد
۳؛ عرض محدود	با KEY/OKI/OKA حداکثر هم‌زمان بافرمان اعمال؛ با وجودطناب موتور آن را نگه می‌دارد.

پتانسیومتر و اولویت ایمنی ،DIP

اولویت؛ بالاتر مقدم	رفتار
۴؛ فتوسل/HSK بستن	قطع هریک ازدوفتوسل برگشت؛ جریان/توقف‌موتور نیزبرگشت؛ بستن بعداز نقطه مانع آهسته. خودآزمایی هنگام بازشدن تا موفقیت تکرار و درب بازمی‌ماند.
۵؛ NSK بازشدن	جریان/توقف، حرکت را متوقف می‌کند؛ اگر فرمان‌باز/برگشت نیست کمی پس‌روی، وگرنه ۱ ثانیه توقف؛ سپس بازشدن خزشی.
۶؛ KEY	آزاد، باز، مکث شب، بسته/قفل؛ بردرا بیدار می‌کند.
۷؛ OKI /۸؛ OKA	باز، مکث تنظیمی، بسته

پنل D-BEDIX و KOMBI-D-BEDIX

برای هر درب فقط یک D-BEDIX. C خروج/لغو، OK تأیید، پیکان‌ها پیمایش؛ هر دوپیکان کوتاه هم‌زمان ورودبه‌منو. قاب انتخاب، برنامه فعال/انتخابی؛ قاب تنها با خط زیر برنامه دیگر یعنی عنصرمقدم برنامه را تعیین می‌کند و خط، انتخاب

پنل D-BEDIX و KOMBI-D-BEDIX

ذخیره‌شده است. نمادعرض تابستان کامل وزمستان محدود؛ وضعیت لته به‌شکل بسته‌قفل، بسته، درحال‌باز، درحال‌بستن وباز نمایش داده می‌شود.

منو	دامنه
زمستان /تابستان	عرض محدود /کامل
RESET?	یادگیری تازه
To	مکث روز ۰–۴۵ ثانیه؛ عادی ۱
Tn	مکث شب ۰–۴۵ ثانیه؛ عادی ۵؛ مستقل‌از DIP6
Tvn	تأخیر رفتن به‌شب ۰–۹۰ ثانیه
s	عرض زمستان ۱۰–۱۰۰ ٪
Vo	باز ۱۰۰–۶۰۰ میلی‌متر برثانیه
Vc	بسته ۱۰۰–۴۰۰؛ بیشینه تابع وزن
VERS /CYCLE	نسخه نرم‌افزار /شمار چرخه

پنل D-BEDIX و KOMBI-D-BEDIX

منو	دامنه
LOCK /UNLOC	قفل /آزادسازی کلیدها
T LCD	نورپس‌زمینه ۰–۳۰۰ ثانیه

،روشن تغییرپارامتر ازپنل وپتانسیومتر بی‌اثر؛ خاموشDIP6 پتانسیومتر مقدم وپنل فقط خواندن. Tn همواره ازپنل قابل‌تنظیم است. روشن‌به‌خاموش‌کردن DIP6 فوراپتانسیومتررا اعمال می‌کند؛ برداشتن پنل با DIP6روشن مقدارها راحفظ می‌کند. برای محدودکردن تغییرتوسط افرادغیرمجاز DIP6خاموش شود.

۰۱ برنامه و پیش‌انتخاب

نماد باپیکان انتخاب وچشمک‌زن، OK تأیید. باعنصرمقدم، همین‌کار برنامه پس ازلغوآن راپیش‌انتخاب می‌کند.

۰۲ عرض و پارامتر

دوپیکان به‌منو، عرض تابستان/زمستان و OK؛ برای To،

پنل D-BEDIX و KOMBI-D-BEDIX

انتخاب To، OK، تغییر باپیکان و OK. Reset نیزانتخاب و OK.

۳ ۰ قفل کلید

منو با دوپیکان، LOCK و C+پیکان‌راست برای تأیید. C+راست کوتاه قفل‌را ۶۰ ثانیه موقتالغو می‌کند. برای لغودائمی، همین ترکیب، ورودمنو، UNLOCK وسپس C+راست.

اگرخطای‌دیگری نیست، تا END وکدفعال، سپس ERROR رفع‌خرابی تکرار می‌شود. نگه‌داشتن C سه‌ثانیه فقط نمایشگررا راه‌اندازی می‌کند و یادگیری درب نیست. علاوه‌برای ن‌ها قفل سیلندردایره‌ای KOMBI-D-BEDIX یاپروفیلی برای ممانعت از کارغیرمجازدارد؛ با قفل‌شدن همه کلیدها کوتاه روشن می‌شوند. سیلندرتوسط مشتری طبق0639-02/990تأمین می‌شود.

پنل D-BEDIX و KOMBI-D-BEDIX

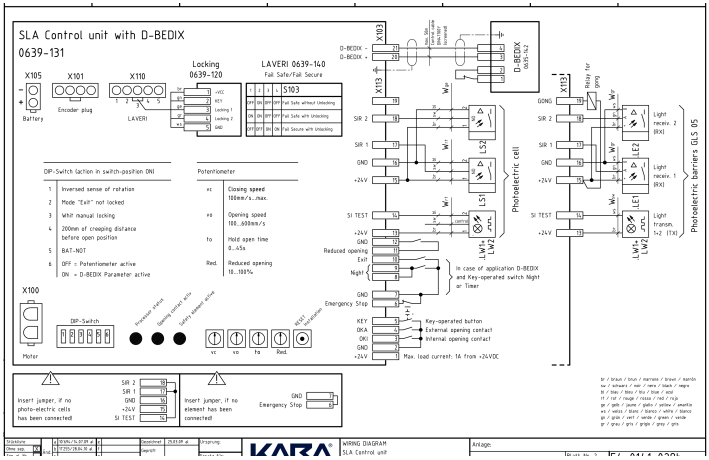

نقشه STERE با D-BEDIX و پل ۸–۹ برای اولویت کلید/تایمر

دریافت تصویر با کیفیت

سرویس و تنظیم تسمه

سرویس دست‌کم سالانه با ارزیابی چشمی/عملکردی تمام اجزا وتجهیزات نصب‌شده انجام وثبت شود. پیش از کاربرق‌دار، دوشاخه برق وباتری یا کلید اصلی قطع شود. قطعات فرسوده پیشگیرانه تعویض؛ ایمنی معیوب برای ادامه کارقطع نشود. تمیزکاری مؤثر برعملکرد لازم است، ولی نظافت عمومی کل‌سازه جزاین‌شرح نیست.

تماس با درب اتوماتیک جوهری

سرویس و تنظیم تسمه

گروه	بازرسی وکار لازم
سازه	وضع کلی؛ حرکت آزاد دستی، راهنما/ریل، درزگیرها کنترل/تنظیم؛ راهنما ودرزگیرتمیز؛ جانبی/حفاظ وکاورکنترل/تمیز؛ پیچ/مهره محکم.
محرک	محرک، تسمه/کابل/میله/زنجیر وهنگر/چرخ کنترل/تمیز/تنظیم؛ فشارنگهداری بسته کنترل؛ ریل حامل کنترل/تمیز/روانکاری؛ حدباز/بسته کنترل/تنظیم.
کنترل	برق، همه موقعیت‌های انتخابگر وباتری کنترل؛ عملکردکنترل تنظیم؛ آزمون بازشدن اضطراری طبق مدل.
فرمان	تمام حسگر/رادار/کلید/کف‌حساس کنترل، تمیز وتنظیم.
ایمنی	توقف/برگشت، قفل/آزادکن، میکروسوئیچ و ایمنی‌های دیگر کنترل/تمیز/تنظیم؛ قفل/آزادکن روانکاری؛ MENO کنترل/تنظیم؛ فتوسل/حضور کنترل/تمیز.

سرویس و تنظیم تسمه

گروه	بازرسی وکار لازم
مدل افزونه وپایانی	درمحرک افزونه، دوبرق ANTE برای آزمون اضطراری و حداقل‌عرض مسیرخروج کنترل/تنظیم؛ تمام برچسب/پلاک کنترل/تمیز.

برای ZARI، بار ۵۰۰ گرمی در محل شکل باید ۱۰–۲۰ میلی‌متر خمش ایجاد کند. واحدهدایت برای کشش جابه‌جا شود؛ کج‌بودن آن یاکشش کم/زیاد استهلاک وصدا ایجاد می‌کند. برای مرکزکردن، دوگیره تسمه روی هنگر کمی شل، لته‌ها کنارهم تا A=B وگیره‌ها محکم شوند. در حالت باز، هر دولته به‌استاپ خودبرسند.

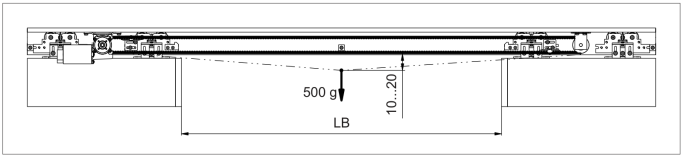

آزمون خمش تسمه با بار ۵۰۰ گرمی

دریافت تصویر با کیفیت

سرویس و تنظیم تسمه

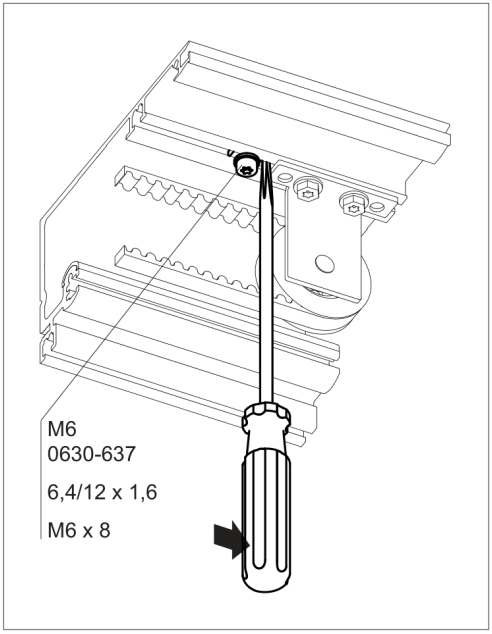

رگلاژ واحدهدایت برای کشش تسمه

دریافت تصویر با کیفیت

تماس با درب اتوماتیک جوهری

سرویس و تنظیم تسمه

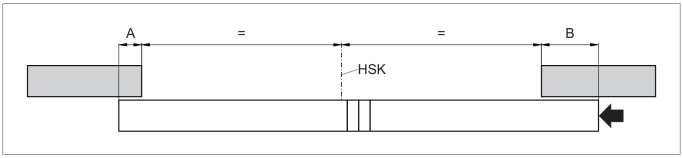

مرکزکردن لته‌ها با برابرکردن فاصله A و B

دریافت تصویر با کیفیت

عیب‌یابی برپایه نشانه

خرابی ایمنی که فوری رفع نمی‌شود به‌بهره‌بردار اعلام ودرب در صورت لزوم خارج‌از کار شود؛ تعمیر وهرعیب‌یابی دردفترکنترل ثبت گردد. پیش از کاربرق‌دار، برق وباتری قطع. وبابرق اصلی یادگیری می‌کند؛ AUTOMATIC فقط در Reset کلیدبرد/انتخابگر دست‌کم ۱ ثانیه یا MANUAL+EXIT هم‌زمان ۱ ثانیه.

نشانه	بررسی
ثابت uC یاخاموش وکارنامنظم	برق اصلی وفیوز STERE

عیب‌یابی برپایه نشانه

نشانه	بررسی
حرکت/بازشدن ندارد	برق/باتری خالی؛ گیرمکانیکی؛ MANUAL/NIGHT؛ فرمان خراب با OKx خاموش هنگام تحریک؛ قفل برقی/دستی آزادنیست؛ STOP یاپل ۶–۷ با SI روشن.
بسته‌نشدن کامل	MANUAL/OPEN؛ مانع؛ فتوسل خراب/قطع/اتصال‌غلط یاپل نبودتجهیز؛ آزادکن‌دستی؛ STOP؛ حضورمداوم حسگر؛ رادارمداوم با OKx روشن؛ KEY فعال؛ تداخل حسگرها؛ مکث زیاد؛ مانع‌های تکراری و انتظار ۱ دقیقه باز؛ عنصراضطراری.
سرعت کم	پارامترسرعت؛ باتری؛ تشخیص‌مانع.
آهسته در انتهای ۲۰۰ میلی‌متر باز	DIP4خاموش‌کردن؛ یاپس از روشن؛ Reset نشده.
عرض کم	عرض‌محدود یا مانع
مکث کم/زیاد	زمان مکث تنظیم نشده

عیب‌یابی برپایه نشانه

نشانه	بررسی
حرکت‌های کوتاه	مانع؛ رادارلته را می‌بیند/تحریک‌کاذب؛ وزن‌زیاد؛ خراب GEMO.
لقی جانبی در بسته	درزگیرخراب؛ لته رگلاژنیست؛ کفشک/ریل‌کف خراب؛ استاپ‌های بسته به‌هم نمی‌رسند.
برگشت مداوم هنگام‌بستن	بازتاب فلز، دیدن‌لته یا لرزش‌کاور توسط حسگر؛ اصطکاک/مانع؛ پرش‌تسمه وکشش؛ سرعت کمتر؛ طناب MENO.
توقف/برگشت یاخزش حین‌باز	اصطکاک/مانع؛ پرش‌تسمه؛ استاپ کنترل و Reset.
برخوردگاه‌به‌گا ه بااستاپ	استاپ/کشش تسمه کنترل و Reset
برخورد نخستین حرکت روشن‌شدن	بردقبلابرای محل‌دیگر؛ Reset

عیب‌یابی برپایه نشانه

نشانه	بررسی
نرسیدن به‌بسته دریادگیری	اصطکاک؛ درزگیرکنده؛ لته‌ها ناموازی؛ طناب بیش‌ازحدکشیده MENO.
پس از Reset بی‌حرکت	دست‌کم ۱ دقیقه صبر؛ خاموش/روشن؛ uC./؛ برقSTOP ؛ رفعAUTOMATIC
یادگیری ازبازشدن شروع می‌کند	گیره تسمه یاجهت GEMO غلط
هرروشن‌شدن دوباره یادگیری	وزن کمتر ۲۰ کیلوگرم؛ اتصال تسمه وکشش بررسی.
قفل نمی‌گیرد/آزاد نمی‌کند	لقی‌زبانه؛ اتصال؛ نبوداستاپ‌بسته تک‌لته؛ آزادکن کشیده؛ قفل آسیب‌دیده.
رادار بازنمی‌کند/تحریک نمی‌شود	برنامه NIGHT/EXIT؛ میدان غلط؛ بهینه‌سازی تردد‌عرضی فعال؛ حساسیت بیش‌ازحدکم برای بیرون؛ خرابی حسگر.

عیب‌یابی برپایه نشانه

نشانه	بررسی
تحریک دائمی حسگر	آموزش پس‌زمینه باکاوربسته؛ تنظیم؛ بازتاب؛ گیاه، جریان‌هوا یااشیای‌متحرک.
صدای زیاد	ریل‌کثیف؛ سایش بالا/پایین لته؛ اجزای‌محرک خراب.

کدهای خطای D-BEDIX

کد	معنا و اقدام؛ امکان بستن شب
10–19	خطای سیستم وتوقف؛ تعویض برد؛ بستن‌شب بله
30	قطع‌برق؛ فقط با BATPA نمایش؛ برق وباتری بررسی؛ بله
31	اتصال‌کوتاه/خرابی ۳۰ ولت خارجی یا STERE دوم؛ اجزای متصل بررسی؛ بله
32	منبع‌تغذیه خراب؛ بله

کدهای خطای D-BEDIX

کد	معنا و اقدام؛ امکان بستن شب
37	پس ازقطع‌برق کاملاخالی یاکانکتور BATPA جدا؛ بله STERE
39	اتصال‌کوتاه/اضافه‌بار ۲۴ ولت؛ مصرف‌کننده‌ها بررسی؛ بله
33	اضافه‌ولتاژ ۳۰ ولت؛ سرعت‌لته کم؛ بله
34	گرمای‌زیاد محدودکننده اضافه‌ولتاژ؛ سرعت کم ومکث بیشتر؛ بله
41	اختلال‌های زیاد کابل‌انکودر؛ کانکتورموتور/انکودر ؛ بلهGEMO
42	لته مسدود یاانکودر جدا؛ لته و GEMO؛ خیر
43–46	اتصال‌کوتاه/قطع مدارموتور؛ جریان‌زیاد ممکن‌است را خراب کند؛ قفل‌دستی/برقی، مکانیک STERE واجزای‌خراب بررسی؛ خیر
60–61	جریان بیش‌ازحد؛ بررسی اجزا؛ بله

کدهای خطای D-BEDIX

کد	معنا و اقدام؛ امکان بستن شب
62–63	رله جریان موتور پس ازاضافه‌جریان باز؛ پس از ۱ دقیقه خودرفع؛ خیر
64	بازشدن رله بر اثراضافه‌جریان پنج‌بارمتوالی؛ رفع‌علت؛ خیر
105	خطایفتوسل STERE؛ فتوسل وپل‌لازم درنبودتجهیز بررسی؛ بله
618	قفل‌دستی؛ NIGHT، آزادکن‌دستی، AUTOMATIC؛ فقط با DIP3تشخیص؛ بله
900 /901	خطایپنل /ارتباط؛ کابل، شیلد ونبودهادی‌لخت بررسی؛ بله
1000	فعال؛ اطلاع‌رسانی، امکان‌بستن‌شب Reset علامت‌ندارد
1001	حداقل‌عرض یادگیری نرسیده/جرم‌سنجی‌نشده/پس ازتغییر ریست‌نشده؛ رفع‌مانع، حرکت‌آزاد، قفل وDIP1 ؛ خیرReset

کدهای خطای D-BEDIX

کد	معنا و اقدام؛ امکان بستن شب
1002	باباتری ممکن‌نیست؛ برق‌اصلی وصل؛ خیر Reset
1007	وزن‌سنجیده کمتر ۲۰ کیلوگرم؛ لته واتصال‌تسمه بررسی؛ بله
1601	آزمون طناب‌اضطراری دریادگیری ناموفق؛ طناب وحرکت‌آزاد؛ بدون پنل درب‌بازمی‌ماند؛ بله
1602	کشش‌زیاد طناب حین‌کار؛ کاهش‌کشش؛ بله
1603	کشش‌زیاد طناب دریادگیری؛ کاهش؛ خطای‌شدید، درب‌بازمی‌ماند؛ درستون‌بستن‌شب بله چاپ‌شده
2000	بیش‌از ۵ مانع‌متوالی؛ رفع‌مانع؛ بله

باتری BATPA و آزادکن مکانیکی MENO

شارژشده تحویل می‌شود؛ عمرتقریبی ۵ سال و حدود BATPA ۱۲۰۰ شارژ بسته‌به‌عمق تخلیه است. دو باتری ۱۲ ولت ۱ / ۲ آمپرساعت به‌کارمی‌رود؛ باتری تازه دربی‌باری حداقل ۱۲ / ۴ ولت داشته‌باشد، وگرنه شارژشود. برندهای متفاوت با هم

باتری BATPA و آزادکن مکانیکی MENO

به‌کارنروند. برای شارژ جداگانه، کابل‌رابط جدا وهر باتری حدود ۱۲ ساعت با ۱۴ / ۷ ولت DC وجریان حداکثر ۰ / ۳۶ آمپرشارژ، سپس کابل وصل وتاریخ ثبت شود.

باتری خالی انبارنشود؛ سریع شارژ وتمام بارها جدا شوند. ازگرما وآفتاب دور، عمودی روی سطح‌افقی، خشک وخنک؛ فقط دستمال‌خشک برای تمیزکاری وکنترل‌دوره‌ای ولتاژ. دمای نگهداری منفی ۳۵ تا ۵۰ درجه؛ زیرصفر بدنه شکننده‌تر است وبااحتیاط جابه‌جا شود.

دمای انبار	فاصله نگهداری و شارژ
کمتر ۲۰ درجه	۹ ماه
۲۰–۳۰	۶ ماه
۳۰–۴۰	۳ ماه
بیشتر ۴۰	کاهش‌عمر

فقط پس ازتنظیم صحیح کشش‌تسمه، موازی‌بودن MENO .باپروفیل، چرخ‌ضدفشار ولته‌ها رگلاژ شود GEMO/ULE چرخ‌ها، پروفیل‌حامل وراهنمای‌کف تمیزباشند. بدون‌طناب،

باتری BATPA و آزادکن مکانیکی MENO

لته باز/نیمه‌باز با نیروسنج‌آرام به‌بسته هل داده شود؛ بیشینه نیروی آغاز حرکت، اصطکاک‌ایستایی و نبایدبیشتر ۴۰ نیوتن باشد.

۰۱ پیش‌کشش

لته دستی بسته و مهار شود؛ فاصله نشان‌های طناب آزاد ۵۰۰ میلی‌متر است. طناب تا حدود ۶۰۰ کشیده و گره شل کنارمحل تثبیت جابه‌جا شود.

۰۲ آزمون بازشدن

مهار برداشته تا طناب به‌باز بکشد؛ در صورت نیاز تنظیم، ولی فاصله نشان‌ها هرگز بیش‌از ۱۰۰۰ میلی‌متر، معادل ۶۰ نیوتن، نباشد.

۰۳ تثبیت

گره محکم و اضافه طناب تاحداکثر ۲۰ میلی‌متر بعدازگره بریده شود. کشش‌زیاد باعث ضربه لته‌ها در بازشدن بی‌برق می‌شود.

باتری BATPA و آزادکن مکانیکی MENO

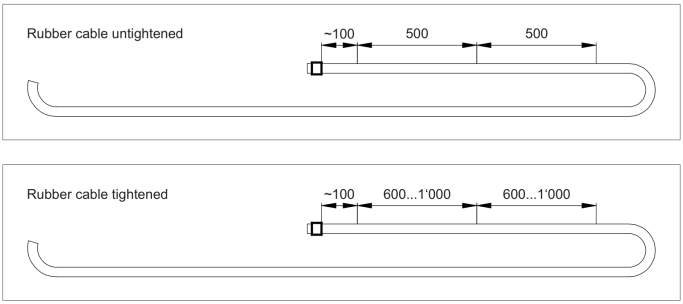

نشان‌های طناب آزاد ۵۰۰ و کشیده ۶۰۰–۱۰۰۰ میلی‌متر

دریافت تصویر با کیفیت

با MENO، DIP5روشن. در Setup پس ازرسیدن‌بسته قفل آزادمی‌شود؛ طناب صحیح بایددرحداکثر ۱۰ ثانیه حدود ۱۰ سانتی‌متر بازکند، سپس موتور توقف وبسته می‌کند. طناب شل/غلط خطادارد؛ باپنل وباتری کارعادی با خطا ادامه، بدون‌پنل بازمی‌ماند؛ شب هنوزقابل‌انتخاب است. طناب حین‌کارعادی آزموده نمی‌شود.

تماس با درب اتوماتیک جوهری

قطعات یدکی محرک و پروفیل‌ها

کدسفارش	قطعه
0639-100	موتورگیربکس GEMO
0635-104	واحد هدایت ULE
4527-210	تسمه HTD-8M-10؛ ZARI
0639-101	مجموعه کامل هنگر LAUWA
0630-628	چرخ حامل LAUROX
0639-313	بوش چرخ فشارمتقابل
0639-131	برد کامل ۲۳۰ ولت STERE
0639-131/15	برد کامل ۱۱۵ ولت STERE
0630-944/01	کابل ۴ متری برق بدون دوشاخه NETKA
0639-322	درپوش‌های جانبی SEIDE
0639-115	کیت پایه SLA
0639-120	قفل هنگر LAVERI

قطعات یدکی محرک و پروفیل‌ها

کدسفارش	قطعه
0350-343/00	برد قفل
0635-218	پایش HERI
0639-140	قفل هنگر LAVERI-FS؛ Fail Safe
0639-141	کیت آزادکن LAVERI Fail Safe
0639-142	کیت تبدیل LAVERI Fail Secure
0639-386	برد برنامه‌ریزی‌شده
0639-123	باتری اضطراری کامل BATPA
6170-200	باتری ۱۲ ولت ۱٫۲ آمپرساعت؛ دوعدد برای هر BATPA
0639-110	آزادکن مکانیکی اضطراری کامل MENO
4495-014	طناب کشسان نارنجی قطر ۳٫۸ میلی‌متر، حلقه ۱۰۰ متری
0639-128	کیت کاور افقی B

قطعات یدکی محرک و پروفیل‌ها

کدسفارش	قطعه
0723-170	انتخابگر کلیدی روکار
0635-142	پنل D-BEDIX با کابل
0635-143	کیت Feller برای D-BEDIX
0635-148/02	باقفل سیلندرپروفیلی KOMBI-D-BEDIX
0635-148/04	Kaba باقفل سیلندر KOMBI-D-BEDIX
0635-144/02	کیت کلید وپلاک EDIZIO، سیلندرپروفیلی
0635-144/04	کیت کلید وپلاک EDIZIO، سیلندر Kaba
6442-971	صفحه نصب دوتایی EDIZIOdue
6442-972	قاب سفید دوتایی EDIZIOdue
0723-165/02	پلاک EDIZIO سیلندرپروفیلی
0723-165/04	پلاک EDIZIO سیلندر Kaba

قطعات یدکی محرک و پروفیل‌ها

سیستم PSX؛ کد	قطعه
0621-512	لاستیک‌مرکزی لبه اصلی
0621-520	درزگیرعمودی بیرونی لبه فرعی
0640-923	برس‌کف ۱۵×۳ / ۵ میلی‌متر
0621-157/01 /02	کفشک ثابت ۳۲ میلی‌مترچپ/راست
0621-158/01 /02	کفشک ثابت ۸۱ / ۵ میلی‌مترچپ/راست
0621-404	لغزنده؛ در راهنمای‌ثابت یاپیوسته
0621-189 /0621-440	کیت اتصال تیغه /تیغه‌ماشین‌کاری‌شده
0621-191 /0621-439/..	کیت ریل‌کف /ریل‌ماشین‌کاری‌شده

قطعات یدکی محرک و پروفیل‌ها

سیستم PSA؛ کد	قطعه
0623-500	لاستیک‌مرکزی لبه اصلی
0623-501	درزگیرعمودی بیرونی
0623-510 /0623-511	پوشش‌فتوسل /پوشش‌پیچ
0645-114	برس‌کف ۱۷×۲ / ۶ میلی‌متر
0623-123/01 /02	کفشک ۳۲ میلی‌مترچپ/راست
0623-124/01 /02	کفشک ۴۹ میلی‌مترچپ/راست
0623-125/01 /02	کفشک ۷۲ میلی‌مترچپ/راست
0621-404	لغزنده
0623-121/90 /0623-403	بسته لوازم‌تیغه /تیغه‌ماشین‌کاری‌شده

قطعات یدکی محرک و پروفیل‌ها

سیستم PSA؛ کد	قطعه
0621-191 /0621-439/..	کیت ریل‌کف /ریل‌ماشین‌کاری‌شده

سیستم PSW؛ کد Gilgen	قطعه /کد Wicona
بدون‌کد	درزگیراتصال؛ 4310218
بدون‌کد	درزگیرعمودی؛ 4310247
بدون‌کد	برس ۹ میلی‌متر؛ 4310243
0640-923	برس ۱۵×۳ / ۵؛ 4310217
0621-241/01 /02	کفشک‌کامل PSW چپ/راست
0621-404	لغزنده راهنمای‌ثابت/پیوسته؛ 4340018
0621-191	کیت‌اتصال ریل‌کف

قطعات یدکی محرک و پروفیل‌ها

سیستم PSW؛ کد Gilgen	قطعه /کد Wicona
0621-643/..	ریل‌کف ماشین‌کاری‌شده

توقف طولانی و نقشه حسگرها

توقف عادی اقدام‌ویژه نمی‌خواهد. برای عدم‌استفاده دست‌کم ۱ ماه، ابتدا NIGHT و سپس دوشاخه برق وباتری جدا شود تا باتری تخلیه نشود. برای انباربیش‌از ۱ سال، سالی‌یک‌بار برق دست‌کم ۲۴ ساعت برای شارژ وصل شود. راه‌اندازی مجدد: کابل‌برق/باتری وصل وبرنامه انتخاب؛ درهوای‌سرد، ۱–۲ ساعت پیش ازیادگیری روشن بماند تا به‌دمای‌کار برسد. هنگام دفع، مواد جدا وبازیافت و مقررات محل رعایت شوند.

ضمیمه E4-0141-029b چهاربرگ است: عنوان، مداربدون‌پنل، مداربا‌پنل، مدارتجهیزات‌فرمان/حسگرترکیبی. توضیح روی ضمیمه: خط‌نقطه‌چین کابل نصب؛ حذف بعضی پل‌ها برای گزینه مربوط؛ حفاظت موتورتوسط‌واحدکنترل؛ با قطع/وصل یاانتخابگر؛ درنبود سیم پل مربوط لازم Reset است.

توقف طولانی و نقشه حسگرها

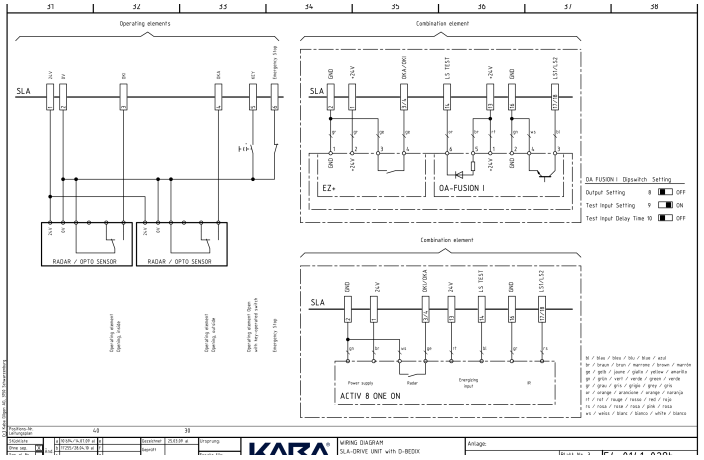

نقشه رادار/حسگر نوری، EZ- و OA-FUSION 1 و ACTIV8 ONE ON

دریافت تصویر با کیفیت

درمدارردار/حسگرنوری، برق ۲۴ ولت/صفر به‌تغذیه؛ فرمان داخل OKI یا بیرون OKA؛ ایمنی به SIR1/SIR2 وخطآزمون به مطابق نقش هرحسگر. شماتیکترکیبی، فرمان‌رادار SI TEST وایمنی را خروجی‌های مجزا نشان می‌دهد؛ قطب‌آزمون و DIP های OA-FUSION 1 طبق چاپ همان حسگر تطبیق داده شوند. رنگ‌های اختصاری نقشه: br قهوه‌ای، sw سیاه، bl آبی، rt قرمز، ge زرد، ws سفید، gn سبز، gr خاکستری. عنوان نقش جهت‌حفاظت است ACTIV8 درحسگر OPEN/CLOSE

تماس با درب اتوماتیک جوهری

توقف طولانی و نقشه حسگرها

و بافرمان OKI/OKA یکی فرض نشود.