جوهری
JOHARI DOOR



نصب و برنامه‌ریزی کنترل دسترسی سری MK

نصب و سیم‌بندی، ثبت کارت و رمز، رله و هشدار، حالت کنترلر و کارتخوان Wiegand، کارت مدیر و اینترلاک دو درب.

شروع راهنما

joharidoor.com

فهرست راهنما

۱ معرفی و مشخصات

۲ محتویات جعبه و نصب

۳ رنگ سیم‌ها و تغذیه

۴ نشانگرها، کد مدیر و حالت کار

۵ شناسه‌ها و ثبت کارت و رمز

تماس و نشانی

تماس با درب اتوماتیک جوهری

فهرست راهنما

۶ تغییر PIN و حذف کاربران

۷ رله و روش دسترسی

۸ هشدار و تنظیمات نمایش، Safe Mode

۹ کارت مدیر و بازگشت کارخانه

۱۰ کار با کارتخوان خارجی؛ Controller Mode

تماس و نشانی

تماس با درب اتوماتیک جوهری

فهرست راهنما

۱۱ Wiegand در نقش کارتخوان MK

۱۲ اینترلاک دو درب و حفاظت رمز مدیر

تماس و نشانی

تماس با درب اتوماتیک جوهری

معرفی و مشخصات

سری MK کنترل دسترسی چندمنظوره با کارتخوان و صفحه‌کلید است؛ برای محیط داخلی و فضای باز، مانند ساختمان اداری، کارخانه، انبار، آزمایشگاه، بانک، فروشگاه و خانه معرفی شده است. ظرفیت ۱۰۱۰ کاربر، شامل ۱۰۰۰ کاربر عادی و ۱۰ شناسه Anti-Duress، دارد. ویژگی‌ها شامل قاب فلزی مقاوم، یک رله، برنامه‌ریزی از صفحه‌کلید، حفاظت IP67، کارت EM با فرکانس ۱۲۵ کیلوهرتز، رمز ۴ تا ۶ رقمی، استفاده به‌عنوان کارتخوان خارجی با خروجی LED و بازر، LED سه‌رنگ، خروجی هشدار و بوق، امکان ترکیب دو دستگاه برای دو درب، ضد دستکاری، نور پس‌زمینه کلید و کار در دمای پایین است.

مشخصه	مقدار
ظرفیت	۱۰۱۰ کاربر
ولتاژ کاری	۱۲ ولت DC
جریان آماده‌به‌کار	کمتر از ۳۵ میلی‌آمپر
کارت	125KHz EM؛ فاصله خواندن ۳ تا ۵ سانتی‌متر
طول PIN	۴ تا ۶ رقم

تماس با درب اتوماتیک جوهری

معرفی و مشخصات

مشخصه	مقدار
Wiegand	جدول مشخصات: ۲۶ تا ۳۴ بیت؛ پیش‌فرض ۲۶
خروجی کلید	۴ بیت، ۸ بیت یا قالب ۱۰؛ پیش‌فرض ۸ بیت؛ شرح متن این قالب را ۱۰ بیت و جدول مشخصات «۱۰ رقم» نوشته است.
رله	یک رله با NO / NC / COM
زمان رله	۰ تا ۹۹ ثانیه؛ پیش‌فرض ۵ ثانیه در جدول عمومی
زمان خروجی هشدار	۰ تا ۳ دقیقه؛ پیش‌فرض یک دقیقه
بار خروجی قفل / هشدار	هرکدام حداکثر ۳ آمپر
حفاظت و بدنه	IP67؛ روی–آلومینیوم
دمای کار	-40°C / +60°C
رطوبت	۰ تا ۹۸ ٪

تماس با درب اتوماتیک جوهری

معرفی و مشخصات

مشخصه	مقدار
ابعاد Slim / Wide	134×55×22 mm / 115×75×23 mm
وزن دو ردیف چاپ	۳۶۰–۴۴۰ و ۳۸۰–۴۶۰ گرم؛ در اصل، هر دو ردیف با برچسب Slim آمده‌اند.

در فهرست ویژگی‌ها، Wiegand به‌صورت ۲۶ و ۲۴ بیت نوشته شده، اما جدول مشخصات و دستور تنظیم، ۲۶ تا ۳۴ بیت با پیش‌فرض ۲۶ را نشان می‌دهند. تا رفع اختلاف، از تنظیم حدسی خودداری کنید؛ قالب باید با دستگاه مقابل تطبیق داده شود.

محتویات جعبه و نصب

جعبه شامل دستگاه سری MK در شکل باریک یا پهن، دیود برای حفاظت مدار رله، دو پیچ خودکار، رول‌پلاک و 1N4004 آچار آلن است. دو کارت مدیر ثبت و حذف، اختیاری‌اند.

تماس با درب اتوماتیک جوهری

محتویات جعبه و نصب

شکل ۱. دستگاه، دیود 1N4004، پیچ، رول‌پلاک، آچار و کارت‌های اختیاری مدیر

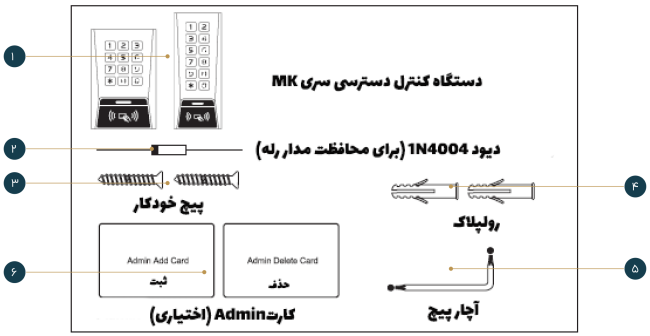

دریافت تصویر با کیفیت بالا

جدول مرتبط با تصویر

تماس با درب اتوماتیک جوهری

محتویات جعبه و نصب

راهنمای شماره‌های شکل ۱

شماره شکل	علامت یا جزء	شرح
۱	MK Slim / Wide	دو شکل بدنه پهن و باریک سری MK
۲	1N4004	دیود حفاظت مدار رله
۳	Screws	دو پیچ خودکار
۴	Wall plugs	رول‌پلاک‌ها
۵	Allen key	آچار آلن
۶	Admin Add / Delete	دو کارت اختیاری مدیر برای ثبت و حذف

بازگشت به تصویر

تماس با درب اتوماتیک جوهری

محتویات جعبه و نصب

ترتیب نصب	اقدام
۱	کاور پشت از دستگاه جدا شود.
۲	سه سوراخ مطابق کاور در دیوار ایجاد شود؛ A و C برای پیچ و B وسط برای کابل‌اند.
۳	رول‌پلاک داخل A و C قرار گیرد.
۴	کاور با پیچ‌های سرتخت به دیوار بسته شود.
۵	کابل از B عبور داده شود.
۶	کنترل دسترسی روی کاور جاگذاری شود.

در نقشه دو اندازه، A و C قطر ۵ و B قطر ۱۰ میلی‌متر دارند؛ فاصله A تا B برابر ۴۵ و مجموع A تا C برابر ۹۰ میلی‌متر نمایش داده شده است.

تماس با درب اتوماتیک جوهری

محتویات جعبه و نصب

شکل ۲. محل A/B/C، سوراخ‌های ۵ و ۱۰ و فاصله‌های ۴۵ و ۹۰

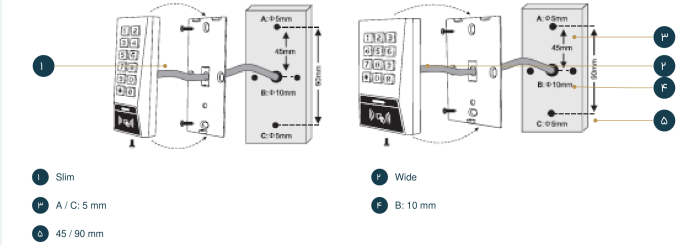

دریافت تصویر با کیفیت بالا

جدول مرتبط با تصویر

تماس با درب اتوماتیک جوهری

محتویات جعبه و نصب

راهنمای شماره‌های شکل ۲

شماره شکل	علامت یا جزء	شرح
۱	Slim	چیدمان نصب بدنه باریک
۲	Wide	چیدمان نصب بدنه پهن
۳	A / C: 5 mm	سوراخ‌های A و C با قطر ۵ میلی‌متر
۴	B: 10 mm	سوراخ میانی B با قطر ۱۰ میلی‌متر
۵	45 / 90 mm	فاصله A تا B: ۴۵ و A تا C: ۹۰ میلی‌متر

بازگشت به تصویر

تماس با درب اتوماتیک جوهری

رنگ سیم‌ها و تغذیه

رنگ	علامت	کارکرد
قرمز	AC&DC+	تغذیه مثبت
مشکی	AC&DC-	تغذیه منفی
صورتی	GND	زمین سیگنال/قطب منفی
آبی	NO	رله معمولا باز؛ دیود طبق نقشه لازم است.
بنفش	COM	مشترک رله
نارنجی	NC	رله معمولا بسته؛ دیود طبق نقشه لازم است.
زرد	OPEN	درخواست خروج
سبز	Data 0	داده ورودی/خروجی Wiegand
سفید	Data 1	داده ورودی/خروجی Wiegand

تماس با درب اتوماتیک جوهری

رنگ سیم‌ها و تغذیه

رنگ	علامت	کارکرد
خاکستری	ALARM-	خروجی منفی هشدار
قهوه‌ای	D_IN	ورودی کنتاکت درب NC

در نام‌گذاری سیم‌های تغذیه AC&DC نوشته شده، اما مشخصات و نقشه اتصال، تغذیه ۱۲ ولت DC را نشان می‌دهند؛ نام سیم، مجوز اتصال برق شهر نیست. با منبع معمولی، مثبت منبع به قرمز و منفی به مشکی می‌رود؛ شستی خروج، کنتاکت درب، آلارم و قفل مطابق نقشه متصل می‌شوند. برای قفل بی‌برق‌آزاد Fail-safe از NC و قفل بی‌برق‌بسته Fail-secure از NO طبق مدار استفاده می‌شود.

تماس با درب اتوماتیک جوهری

رنگ سیم‌ها و تغذیه

شکل ۳. سیم‌بندی منبع معمولی ۱۲VDC، قفل، آلارم، خروج و کنتاکت درب

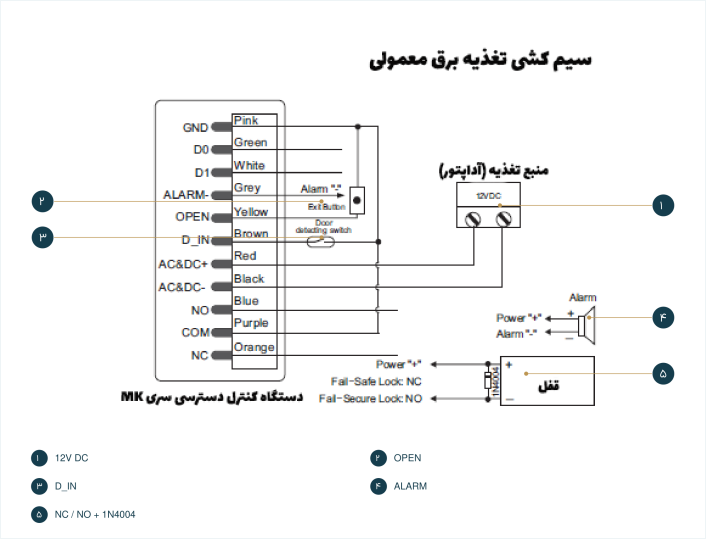

دریافت تصویر با کیفیت بالا

جدول مرتبط با تصویر

تماس با درب اتوماتیک جوهری

رنگ سیم‌ها و تغذیه

راهنمای شماره‌های شکل ۳

شماره شکل	علامت یا جزء	شرح
۱	12V DC	منبع تغذیه معمولی ۱۲ ولت
۲	OPEN	شستی خروج
۳	D_IN	کنتاکت درب
۴	ALARM	سامانه هشدار با تغذیه نشان‌داده‌شده
۵	NC / NO + 1N4004	قفل بی‌برق‌آزاد با NC یا بی‌برق‌بسته با NO؛ دیود طبق شکل

بازگشت به تصویر

تماس با درب اتوماتیک جوهری

رنگ سیم‌ها و تغذیه

توجه

در سیم‌بندی با منبع معمولی، دیود 1N4004 همراه دستگاه طبق جهت نقشه برای حفاظت لازم است؛ نبود آن می‌تواند به صفحه‌کلید آسیب بزند.

در منبع تغذیه ویژه کنترل دسترسی، شکل DC12V/3A با ترمینال‌های GND، +12V، NO، COM، NC و PUSH آمده است. رله MK به PUSH و مشترک منبع متصل و قفل از خروجی مناسب همان منبع تغذیه می‌شود؛ مدار آن با اتصال مستقیم قفل در نقشه قبلی یکسان فرض نشود.

رنگ سیم‌ها و تغذیه

شکل ۴. سیم‌بندی منبع اختصاصی کنترل دسترسی DC12V/3A

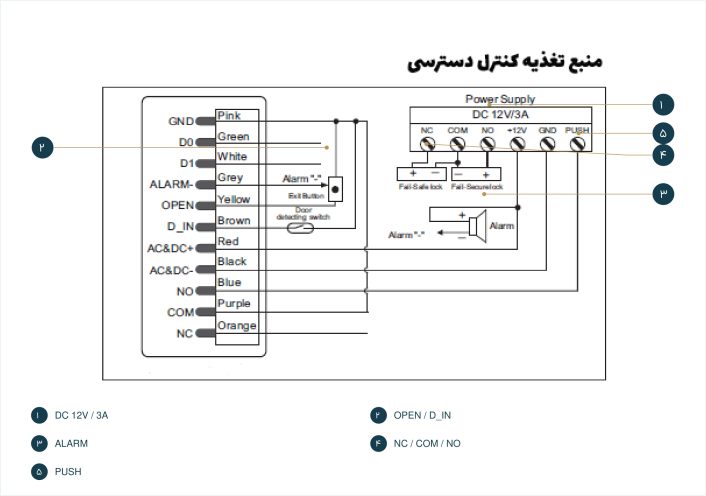

دریافت تصویر با کیفیت بالا

جدول مرتبط با تصویر

تماس با درب اتوماتیک جوهری

رنگ سیم‌ها و تغذیه

راهنمای شماره‌های شکل ۴

شماره شکل	علامت یا جزء	شرح
۱	DC 12V / 3A	منبع اختصاصی کنترل دسترسی
۲	OPEN / D_IN	شستی خروج و کنتاکت درب
۳	ALARM	خروجی منفی هشدار و تغذیه آلارم
۴	NC / COM / NO	ترمینال‌های قفل منبع اختصاصی
۵	PUSH	ورودی فرمان منبع اختصاصی

بازگشت به تصویر

تماس با درب اتوماتیک جوهری

نشانگرها، کد مدیر و حالت کار

وضعیت	LED	بازر
آماده‌به‌کار	قرمز روشن	—
ورود به برنامه‌ریزی	قرمز چشمک‌زن	یک بوق
داخل برنامه‌ریزی	نارنجی روشن	یک بوق
خطای عملکرد	دو چشمک قرمز	سه بوق
خروج از برنامه‌ریزی	قرمز چشمک‌زن	یک بوق
بازشدن قفل	سبز روشن	یک بوق
هشدار	قرمز پیوسته چشمک‌زن	بوق ممتد

در توالی‌ها، Admin Code رمز مدیر، User ID شناسه کاربر، شماره Card Number ،رمز PIN ،نزدیک‌کردن کارت Read Card کارت، New PIN رمز تازه و Repeat New PIN تکرار آن است. پرانتزها جای مقدار یا عمل را نشان می‌دهند؛ خود کلمات انگلیسی روی دستگاه وارد نمی‌شوند. توالی‌ها از چپ به راست‌اند. رمز مدیر پیش‌فرض 666666 و رمز مدیر تازه دقیقا شش رقم است.

تماس با درب اتوماتیک جوهری

نشانگرها، کد مدیر و حالت کار

عملکرد	توالی کلید یا فرمان
ورود به برنامه‌ریزی	* (Admin Code) #
خروج از برنامه‌ریزی	*
تغییر رمز مدیر؛ پس از ورود	0 (New Admin Code) # (Repeat New Admin Code) #
حالت مستقل/کنترلر؛ پیش‌فرض	60 #
حالت کارتخوان Wiegand	61 #

سه کاربرد Standalone، Controller و کارتخوان خارجی معرفی شده‌اند. فرمان 60# برای دو کاربرد اول Wiegand است: MK می‌تواند مستقل برای یک درب کار کند یا با کارتخوان خارجی نقش کنترلر داشته باشد. 61# آن را خواننده برای کنترلر دیگر می‌کند Wiegand.

شناسه‌ها و ثبت کارت و رمز

شناسه عادی از ۱ تا ۱۰۰۰ و شناسه Anti-Duress از ۱۰۰۱ تا ۱۰۱۰ است؛ پیش از شناسه صفر وارد نشود. کارت مجاورتی EM چهار تا شش رقم دارد؛ 1234 رزرو شده و PIN .است 125KHz رمز قابل استفاده کاربر نیست. اختصاص شناسه مشخص برای ردیابی و حذف کاربر توصیه شده است. پیش از ثبت وارد برنامه‌ریزی و در پایان با * خارج شوید.

عملکرد	توالی کلید یا فرمان
ثبت کارت با نخستین شناسه آزاد	1 (Read Card) #
ثبت کارت با شناسه مشخص	1 (User ID) # (Read Card) #
ثبت کارت و PIN	1 (User ID) # (Read Card) (PIN) #
ثبت با شماره کارت ۸ یا ۱۰ رقمی	1 (Card Number) #
ثبت گروهی کارت‌های پشت‌سرهم	1 (User ID) # (First Card Number) # (Card Quantity) #
ثبت PIN مستقل	1 (User ID) # (PIN) #

تماس با درب اتوماتیک جوهری

شناسه‌ها و ثبت کارت و رمز

عملکرد	توالی کلید یا فرمان
ثبت کارت ؛ شناسه‌Anti-Duress ۱۰۰۱–۱۰۱۰	1 (User ID) # (Read Card) #
ثبت Anti-Duress با شماره کارت	1 (User ID) # (Card Number) #
ثبت PIN Anti-Duress	1 (User ID) # (PIN) #

تماس با درب اتوماتیک جوهری

شناسه‌ها و ثبت کارت و رمز

در ثبت خودکار می‌توان کارت‌ها را پیوسته خواند. در روش شناسه مشخص، ابتدا کارت خوانده و سپس PIN وارد می‌شود تا رمز به همان کارت اختصاص یابد؛ دو توالی در جدول وجود دارد و در صورت PIN پس از Read Card علامت # جداگانه‌ای در این توالی وجود ندارد. شماره کارت باید هشت یا ده رقم باشد. ثبت گروهی تا ۱۰۰۰ کارت را در یک مرحله معرفی می‌کند و حدود دو دقیقه طول می‌کشد؛ شماره کارت‌ها پشت‌سرهم و تعداد آن‌هاست Card Quantity.

با ثبت ساده کارت، PIN اولیه 1234 خودکار به کارت اختصاص می‌یابد؛ پیش از استفاده رمز باید طبق بخش تغییر PIN به مقدار مجاز تغییر کند.

تغییر PIN و حذف کاربران

عملکرد	توالی کلید یا فرمان
تغییر PIN با کارت	* (Read Card) (Old PIN) # (New PIN) # (Repeat New PIN) #
تغییر PIN مستقل با شناسه	* (User ID) # (Old PIN) # (New PIN) # (Repeat New PIN) #

برای حذف، ابتدا با رمز مدیر وارد برنامه‌ریزی شوید. حذف با کارت می‌تواند پشت‌سرهم انجام شود. روش شناسه برای حذف یک کاربر مشخص و روش شماره کارت برای کارت در دسترس‌نبودن قابل استفاده است.

عملکرد	توالی کلید یا فرمان
حذف کارت با خواندن	2 (Read Card) #
حذف کارت با شناسه	2 (User ID) #
حذف کارت با شماره ۸ یا ۱۰ رقمی	2 (Card Number) #
حذف PIN کاربر عادی	2 (User ID) #

تماس با درب اتوماتیک جوهری

تغییر PIN و حذف کاربران

عملکرد	توالی کلید یا فرمان
حذف کارت Anti-Duress	# (Read Card) 2
حذف PIN Anti-Duress	# (User ID) 2
حذف همه کاربران	# 20000
خروج	*

رله و روش دسترسی

پس از ورود به برنامه‌ریزی، رله به حالت پالس یا ضامن تنظیم می‌شود. در حالت ضامن Toggle، هر فرمان وضعیت روشن/خاموش رله را تغییر می‌دهد.

عملکرد	توالی کلید یا فرمان
پالس؛ مقدار ۱ تا ۹۹	# (1~99) 4
ضامن Toggle	# 40

تماس با درب اتوماتیک جوهری

رله و روش دسترسی

عملکرد	توالی کلید یا فرمان
کارت یا PIN؛ پیش‌فرض	# 30
کارت به‌همراه PIN	# 31
چند کارت یا چند PIN؛ تعداد ۲ تا ۹	# (2~9) 33

تماس با درب اتوماتیک جوهری

رله و روش دسترسی

توجه

جدول عمومی زمان رله را صفر تا ۹۹ ثانیه با پیش‌فرض پنج ثانیه نوشته، اما شرح پالس «۱=۵۰ میلی‌ثانیه» و پیش‌فرض ۵ را درج کرده است. این اختلاف واحد در اصل وجود دارد؛ زمان رله همان دستگاه باید عملا تأیید شود.

در حالت چندکارت/چندرمز، دستگاه باید تعداد انتخاب‌شده دو تا نه کارت را پیوسته بخواند یا همان تعداد PIN دریافت کند تا فرمان بازشدن ارسال شود. خلاصه صفحه ۲۲ چاپ‌شده، ورود، تغییر رمز مدیر، ثبت کارت و PIN، حذف و خروج را تکرار می‌کند؛ همه این توالی‌ها در بخش‌های بالا آمده‌اند.

راهنمای سریع فرمان‌های پایه

عملیات	فرمان از چپ به راست
ورود	* ADMIN # ؛ رمز پیش‌فرض 666666
تغییر رمز مدیر	0 NEW # NEW # ؛ شش رقم

تماس با درب اتوماتیک جوهری

رله و روش دسترسی

راهنمای سریع فرمان‌های پایه

عملیات	فرمان از چپ به راست
ثبت کارت	1 CARD #
ثبت رمز کاربر	1 ID # PIN #
حذف کارت	2 CARD #
حذف با شناسه	2 ID #
خروج	*

هشدار و تنظیمات نمایش، Safe Mode

عملکرد	توالی کلید یا فرمان
حالت عادی؛ پیش‌فرض	70 #
حالت قفل	71 #
حالت هشدار	72 #

تماس با درب اتوماتیک جوهری

هشدار و تنظیمات نمایش، Safe Mode

عملکرد	توالی کلید یا فرمان
زمان هشدار؛ صفر تا ۳ دقیقه	# (0~3) 5
پایش ارتباط درب روشن؛ پیش‌فرض	# 64
پایش ارتباط درب خاموش	# 63
نور پس‌زمینه روشن / خاموش	# 74 / # 75
روشن / خاموش LED	# 76 / # 77
صدا روشن / خاموش؛ پیش‌فرض روشن	# 78 / # 79

تماس با درب اتوماتیک جوهری

هشدار و تنظیمات نمایش، Safe Mode

در Safe Mode قفل، دسترسی برای ده دقیقه متوقف می‌شود. زمان هشدار پیش‌فرض یک دقیقه و صفر یعنی خاموش است. هشدار با کارت معتبر کاربر، کارت مدیر یا واردکردن رمز مدیر و # غیرفعال می‌شود. برای تمام تنظیم‌های این بخش، ابتدا برنامه‌ریزی با Admin Code و در پایان * برای خروج انجام شود.

کارت Anti-Duress با شناسه مخصوص از کاربر عادی جداست. پیش از فعال‌سازی، عملکرد شناسه‌های ویژه و خروجی آلارم را با طرح امنیتی محل نصب تطبیق دهید.

کارت مدیر و بازگشت کارخانه

کار	ترتیب
ثبت با کارت مدیر	خوانده شود Admin Add Card، کارت کاربر یا کاربران پشت‌سرهم خوانده شوند، سپس Admin Add Card دوباره خوانده شود.
حذف با کارت مدیر	خوانده شود Admin Delete Card، کارت کاربر یا کاربران برای حذف خوانده شوند، سپس Admin Delete Card دوباره خوانده شود.
بازکردن درب	کارت ثبت‌شده معتبر یا PIN معتبر استفاده شود.
خاموش‌کردن آلارم	کارت معتبر کاربر یا کارت مدیر، یا رمز مدیر و سپس #.

کارت مدیر و بازگشت کارخانه

۰۱ قطع و نگه‌داشتن کلید

برای بازگشت تنظیمات کارخانه و ثبت کارت مدیر، دستگاه خاموش و * نگه داشته شود.

۰۲ روشن‌کردن

با نگه‌داشتن * برق وصل شود. پس از دو بوق، * رها شود؛ LED زرد می‌شود.

۰۳ دو کارت مدیر

دو کارت به‌ترتیب خوانده شوند؛ نخست Admin Add Card و دوم Admin Delete Card خواهد شد. پس از تکمیل، LED قرمز و تنظیمات به کارخانه برگشته است.

کارت مدیر و بازگشت کارخانه

توجه

فقط تنظیمات را به پیش‌فرض برمی‌گرداند و Factory Reset اطلاعات کاربران حفظ می‌شود. این عمل با فرمان حذف همه کاربران 20000# یکسان نیست.

کار با کارتخوان خارجی؛ Controller Mode

با 60#، MK می‌تواند از یک کارتخوان خارجی Wiegand فرمان بگیرد. کارتخوان با D0 سبز، D1 سفید، زمین و مثبت مطابق نقشه وصل می‌شود؛ منبع ویژه DC12V/3A، شستی خروج، کنتاکت درب، آلارم و قفل در شکل آمده‌اند. برای منبع معمولی، قید دیود 1N4004 همچنان لازم است.

کار با کارتخوان خارجی؛ Controller Mode

شکل ۵. MK در نقش کنترلر با کارتخوان Wiegand خارجی و منبع ویژه

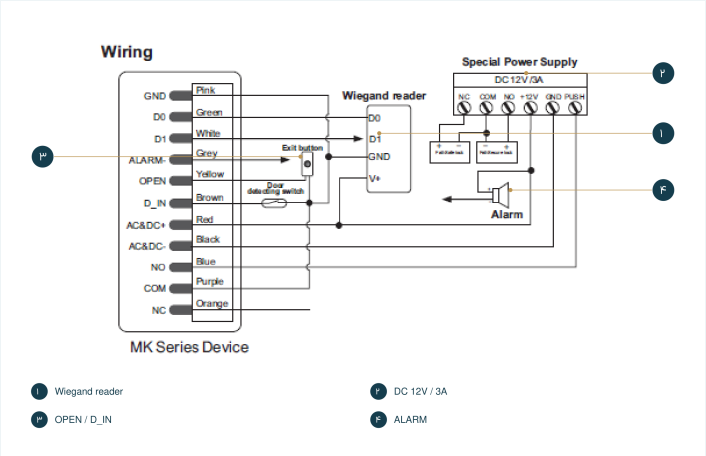

دریافت تصویر با کیفیت بالا

جدول مرتبط با تصویر

تماس با درب اتوماتیک جوهری

کار با کارتخوان خارجی؛ Controller Mode

راهنمای شماره‌های شکل ۵

شماره شکل	علامت یا جزء	شرح
۱	Wiegand reader	کارتخوان خارجی؛ GND، D1، D0 و +V
۲	DC 12V / 3A	منبع اختصاصی کنترل دسترسی
۳	OPEN / D_IN	شستی خروج و کنتاکت درب
۴	ALARM	آلارم و قطب‌های آن

بازگشت به تصویر

تماس با درب اتوماتیک جوهری

کار با کارتخوان خارجی؛ Controller Mode

قالب ورودی Wiegand در MK باید با خروجی خواننده مطابق باشد. برنامه‌ریزی اصلی مانند حالت مستقل است. با خواننده کارت خارجی، ثبت و حذف می‌تواند از دستگاه یا کارتخوان انجام شود. با صفحه‌کلید خارجی، قالب ۴، ۸ یا ۱۰ انتخاب می‌شود؛ پیش‌فرض ۸ است. PIN پس از ورود به برنامه‌ریزی با همان روش مستقل اضافه می‌شود؛ متن می‌گوید برای حذف روش اضافه‌کردن را تکرار کنید، اما کد مستقل تازه‌ای برای PIN این استثنا ارائه نمی‌کند؛ این عبارت جایگزین دستور صریح حذف با شناسه در بخش حذف نیست.

عملکرد	توالی کلید یا فرمان
ورود	* (Admin Code) #
قالب ورودی Wiegand؛ پیش‌فرض ۲۶	8 (26~34) #
قالب صفحه‌کلید خارجی؛ پیش‌فرض ۸	8 (4 or 8 or 10) #
خروج	*

تماس با درب اتوماتیک جوهری

Wiegand در نقش کارتخوان MK

با MK خواننده استاندارد برای کنترلر دیگر می‌شود. اتصال‌ها: قرمز به 12V+، مشکی و صورتی به GND، سبز به D0، سفید به D1، قهوه‌ای به LED و زرد به BZ. در این حالت نقش سیم قهوه‌ای از کنتاکت درب به ورودی LED سبز و زرد از LED را به کنترل بازر تغییر می‌کند. ورودی سطح پایین OPEN سبز و ورودی سطح پایین BZ بازر را فعال می‌کند؛ اتصال این دو سیم فقط در صورت نیاز کنترلر انجام شود.

Wiegand در نقش کارتخوان MK

شکل ۶. MK به‌عنوان خواننده؛ LED و BZ با نقش متفاوت قهوه‌ای و زرد

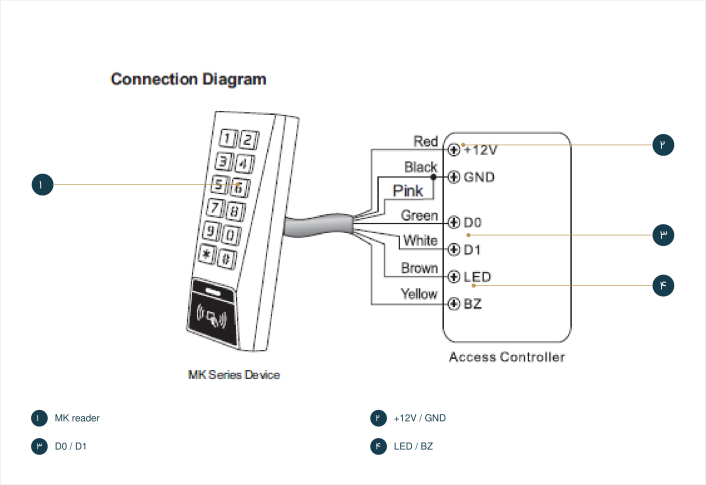

دریافت تصویر با کیفیت بالا

جدول مرتبط با تصویر

تماس با درب اتوماتیک جوهری

Wiegand در نقش کارتخوان MK

راهنمای شماره‌های شکل ۶

شماره شکل	علامت یا جزء	شرح
۱	MK reader	دستگاه MK در حالت کارتخوان
۲	+12V / GND	قرمز مثبت؛ مشکی و صورتی زمین
۳	D0 / D1	سبز داده صفر؛ سفید داده یک
۴	LED / BZ	قهوه‌ای LED؛ زرد BZ؛ فقط در حالت کارتخوان

پس از تغییر حالت، انتقال خودکار تنظیمات قبلی را فرض نکنید. حالت کار و قالب خروجی را با کنترلر مقصد تطبیق دهید. خروجی Wiegand باید با ورودی کنترلر و قالب خروجی با قالب پذیرفته‌شده آن یکسان باشد؛ سپس عملکرد را PIN آزمایش کنید.

بازگشت به تصویر

تماس با درب اتوماتیک جوهری

Wiegand در نقش کارتخوان MK

عملکرد	توالی کلید یا فرمان
ورود	* (Admin Code) #
خروجی Wiegand؛ پیش‌فرض ۲۶ بیت	8 (26~34) #
خروجی PIN؛ پیش‌فرض ۸ بیت	8 (4 or 8 or 10) #
خروج	*

اینترلاک دو درب و حفاظت رمز مدیر

اینترلاک با دو صفحه‌کلید برای دو درب در محل‌های نیازمند کنترل امنیتی مانند بانک و زندان معرفی شده است. دو دستگاه A و B و دو درب ۱ و ۲ نام‌گذاری شوند. تغذیه، شستی خروج، کنتاکت تشخیص درب و قفل‌ها دقیقا طبق نقشه دوطرفه متصل شوند؛ سیم‌بندی حالت تکی برای این عملکرد کافی نیست.

اینترلاک دو درب و حفاظت رمز مدیر

شکل ۷. نقشه اینترلاک دو MK، دو قفل، دو کنتاکت درب و منبع مشترک

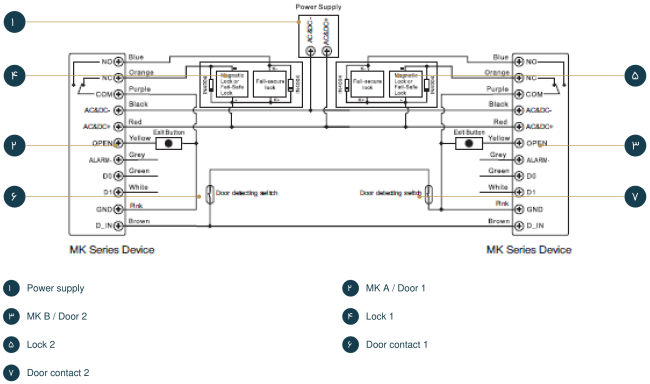

۱ Power supply
۲ MK A / Door 1
۳ MK B / Door 2
۴ Lock 1
۵ Lock 2
۶ Door contact 1
۷ Door contact 2

دریافت تصویر با کیفیت بالا

جدول مرتبط با تصویر

تماس با درب اتوماتیک جوهری

اینترلاک دو درب و حفاظت رمز مدیر

راهنمای شماره‌های شکل ۷

شماره شکل	علامت یا جزء	شرح
۱	Power supply	منبع مشترک دو دستگاه
۲	MK A / Door 1	دستگاه A برای درب ۱
۳	MK B / Door 2	دستگاه B برای درب ۲
۴	Lock 1	قفل درب ۱
۵	Lock 2	قفل درب ۲
۶	Door contact 1	کنتاکت وضعیت درب ۱
۷	Door contact 2	کنتاکت وضعیت درب ۲

بازگشت به تصویر

تماس با درب اتوماتیک جوهری

اینترلاک دو درب و حفاظت رمز مدیر

ابتدا کاربران روی صفحه‌کلید اول ثبت و با عملکرد User به دومی منتقل شوند. این چاپ نام Information Transfer این عملکرد را آورده اما توالی کلید مستقلی برای انتقال اطلاعات ارائه نکرده است؛ کد انتقال فرضی افزوده نشده است. سپس هر دو صفحه‌کلید روی اینترلاک تنظیم شوند.

عملکرد	توالی کلید یا فرمان
ورود	* (Admin Code) #
اینترلاک خاموش؛ پیش‌فرض	94 #
اینترلاک روشن	95 #
خروج	*

تماس با درب اتوماتیک جوهری

اینترلاک دو درب و حفاظت رمز مدیر

فقط وقتی درب ۲ بسته است، کارت یا PIN معتبر روی A درب ۱ را باز می‌کند. فقط وقتی درب ۱ بسته است، کارت یا PIN معتبر روی B درب ۲ را باز می‌کند. کنتاکت وضعیت هر دو درب باید درست کار کند.

توجه

برای امنیت دستگاه، رمز مدیر پیش‌فرض تغییر داده و محرمانه نگهداری شود؛ آن را در اختیار دیگران قرار ندهید.

پاسخ‌گویی و مشاوره

مشاوره و پشتیبانی



برای راهنمایی درباره دستگاه و خدمات، با جوهری در ارتباط باشید.

موبایل
۰۹۱۲ ۳۳۰ ۸۹۶۰

واتساپ
۰۹۱۲ ۳۳۰ ۸۹۶۰

سایت
joharidoor.com

نشانی

کرج، میدان استاندارد، بلوار کامیونداران، شهرک صنعتی شیخ‌آباد، بلوک ۱۹ آهنگران، نبش گلستان ۵، پلاک ۱

بازگشت به فهرست راهنما