راهنمای نصب، تنظیم و عیب‌یابی درب تاشوی record 16 FTA

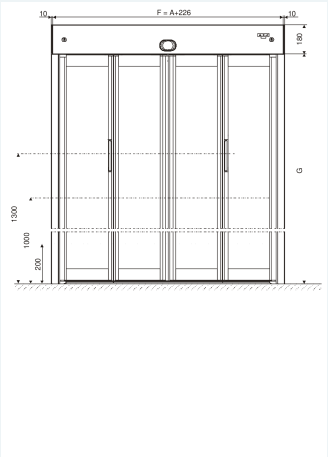

نصب تاشوی FTA107، سازه و لته‌ها، راه‌اندازی، کنترل STG16، پنل BDE، جدول کامل وضعیت‌ها و نقشه‌های سیم‌بندی.

تماس با درب اتوماتیک جوهری

کاربرد، ایمنی و مشخصات

دفترچه record16FTA، ژوئن ۲۰۰۲ ویرایش A، شماره16.790، برای نصاب مجاز و صلاحیت‌دار است؛ روش نصب وراه‌اندازی رابیان می‌کند و محصول ممکن است با تغییر فنی از نسخه چاپی فرق کند. نمادهای توجه، احتیاط وخطر به‌ترتیب نکته مفید، شرط کارکرد صحیح و پیشگیری از آسیب اشخاص/اموال‌اند.

نصب، سرویس وتعمیر فقط با تکنسین مجاز؛ شرایط کار، رسیدگی ونگهداری منظم سازنده رعایت شوند. کاربرد بیرونازهدف یا تغییرخودسرانه مسئولیت سازنده رامنتفی می‌کند. این مدل تاشو برای ناحیه خشک و سمت داخل ساختمان است؛ واژه sliding دربندکاربرد اصل آمده، اما عنوان ونقشه‌های همین سند مشخصا تاشو FTA هستند. ایمنی وحسگر حذف یااز کارانداخته نشود؛ شخص وشیء درمسیرتاشدن نباشد. قطع شبانه برق برای این دستگاه پیش‌بینی نشده است.

مشخصه	مقدار
عرض مفید A	۸۰۰ تا ۲۰۰۰mm

کاربرد، ایمنی و مشخصات

مشخصه	مقدار
ارتفاع مفید G؛ حداکثر توصیه‌شده	۲۵۰۰mm
وزن	kg؛ جمع ۵kg۱۵۰ / ۴×۳۷
سرعت باز/بسته بیشینه	.؛ با وزن محدود می‌شود۷۰/۵۰cm/s
سرعت پس ازبرخورد	حدود ۸cm/s
نیروی ایستای لته	حداکثر ۱۵۰N
تأخیر	۰ تا ۲۰ ثانیه
برق NET16	۲۳۰ ولت ۵۰/۶۰ هرتز
مصرف/آماده به‌کار	۱۰۰/۱۴ وات

کاربرد، ایمنی و مشخصات

مشخصه	مقدار
دما	-15°C / +50°C
رطوبت	حداکثر ۸۵ ٪نسبی؛ شرط چاپ non-thawing

ابعاد و موقعیت لته‌ها

درنمایکلی، F=A+226، ارتفاع باکس ۱۸۰ وعمق ۲۴۰ است. ومحل‌های ۱۳۰۰/۱۰۰۰/۲۰۰ ۷۰، ۶، ۲۱، G-145 ؛ ابعادH=G-27 طبق مقطع‌اند. نصب سردرونصب در دهانه باپوشش اختیاری ،جدا نشان داده شده‌اند؛ مقاطع افقیBlancal180×15 بازوبسته لته‌ها واندازه A+58در نصب دهانه رامشخص می‌کنند.

تماس با درب اتوماتیک جوهری

ابعاد و موقعیت لته‌ها

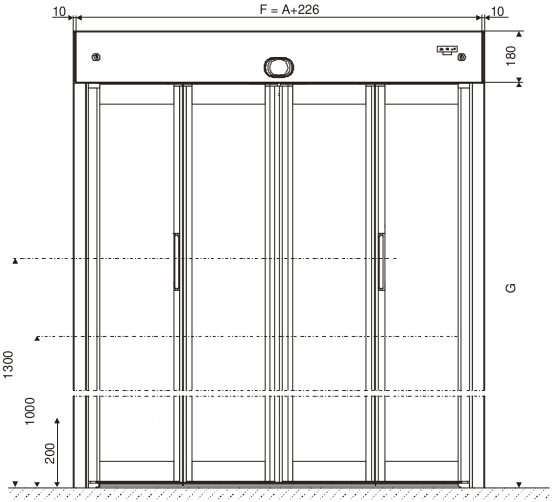

نمای کلی تاشو وطول F=A+226

دریافت تصویر با کیفیت

تماس با درب اتوماتیک جوهری

ابعاد و موقعیت لته‌ها

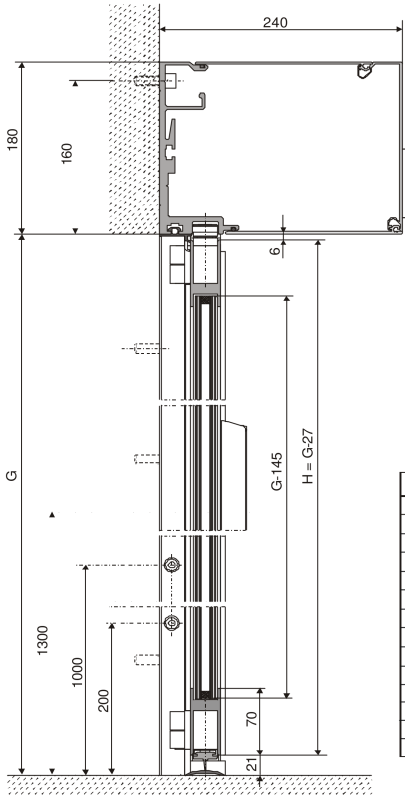

مقطع نصب سردر، H=G-27وارتفاع محل اجزا

دریافت تصویر با کیفیت

تماس با درب اتوماتیک جوهری

ابعاد و موقعیت لته‌ها

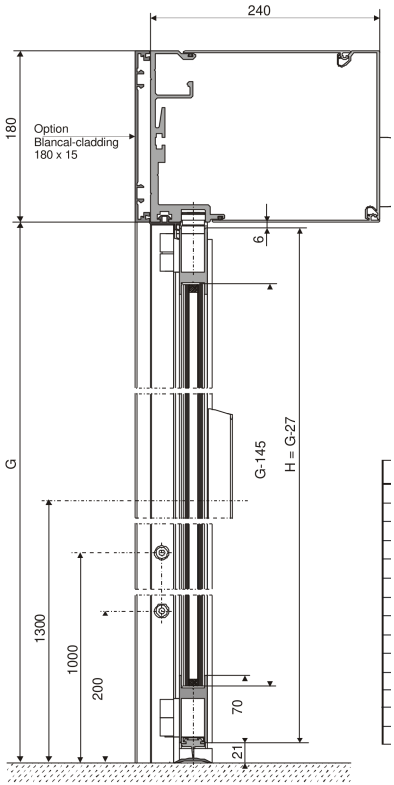

مقطع نصب دهانه وپوشش Blancal اختیاری

دریافت تصویر با کیفیت

تماس با درب اتوماتیک جوهری

ابعاد و موقعیت لته‌ها

A	B	F همه ؛ mm
800	1010	1026
900	1120	1126
1000	1230	1226
1100	1340	1326
1200	1450	1426
1300	1560	1526
1400	1670	1626
1500	1780	1726
1600	1890	1826
1700	2000	1926
1800	2110	2026
1900	2220	2126

ابعاد و موقعیت لته‌ها

A	B	F همه ؛ mm
2000	2330	2226

ابعاد و موقعیت لته‌ها

FTA 107 horizontal section – lintel mounting

door leaves closed

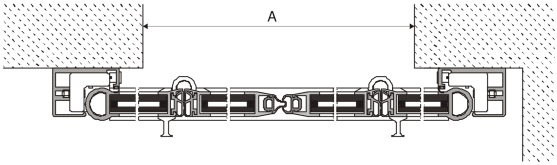

Door leaves opened

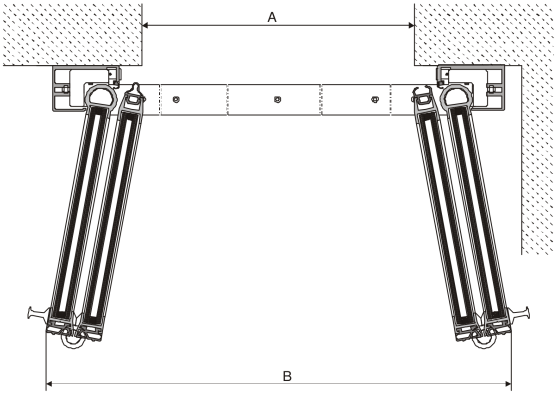

مقطع افقی لته‌های بسته وباز؛ نصب سردر

دریافت تصویر با کیفیت

تماس با درب اتوماتیک جوهری

ابعاد و موقعیت لته‌ها

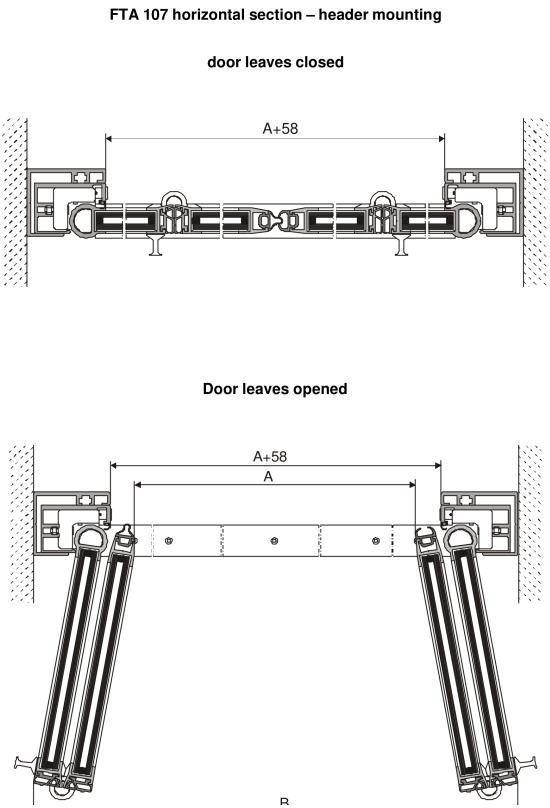

مقطع افقی نصب دهانه واندازه A+58

دریافت تصویر با کیفیت

تماس با درب اتوماتیک جوهری

آماده‌سازی و دو روش نصب سازه

ساختمان اندازه‌گیری، بالاترین نقطه کف مبنای پایین G و A ستون جانبی، نقص‌های احتمالی باکارفرما روشن و جیگ ازسردراپراتور تنظیم ومحکم شود.

روش ۱؛ ستون‌های جانبی جداگانه	اقدام
۱	در نصب دهانه، دوپروفیل ترازکننده ابتدا نصب؛ فاصله شروع شیار تکیه‌گاه تا کف نهایی G باشد. در نصب سردر ازگام ۲ شروع شود.
۲	مرکزعبور A/2علامت شود.
۳	از مرکزبه‌چپ‌وراست(F-168)/2برای ابتدای ستون‌ها؛ سردراضافه‌طول‌دار: (F-2/(168-اضافه‌طول.
۴ تا ۷	سوراخ بالای هر دوستون منتقل؛ چپ بالابسته؛ جیگ در محل اپراتور هر دوستون؛ راست نصب.
۸ تا ۱۰	جیگ دریاتاقان‌های کف؛ ستون‌ها پایین ووسط محکم وکاملاشاقول؛ سردر به تکیه‌گاه ستون‌ها پیچ شود.

آماده‌سازی و دو روش نصب سازه

روش ۱؛ ستون‌های جانبی جداگانه	اقدام
۱۱	سردر به سازه وصل؛ پیش ازسوراخ‌کاری مکانیک پوشیده وبعدکاملاتمیزشود.
۱۲ و ۱۳؛ نصب دهانه	کاور همراه ۲۰ میلی‌متراضافه دارد؛ به طول لازم کوتاه شود. پوششاختیاری جانبی موجود نیز کوتاه وکلیپ شود.

روش ۲، پیش‌مونتاژاپراتور وستون‌ها، فقط برای نصب سردرمجازاست: مرکز A/2ومحل ستون‌ها با همان فرمول علامت، سوراخ‌های بالا منتقل، چپ بالا بسته، راست نصب، جیگ دریاتاقان کف، ستون‌ها پایین ووسط کاملاشاقول محکم وسردر به سازه بسته شود. هنگامسوراخ‌کاری مکانیک پوشیده وبعدتمیز شود.

نصب و تنظیم لته‌ها

۰۱ یاتاقان کف

تمیز وگریس‌زدایی شود.

۰۲ غلتک‌های وسط

غلتک هدایت دولته مرکزی برداشته شود.

۰۳ جاگذاری

لته‌ها در راهنمای کف وبازوی گردان پیچ شوند؛ L چپ و R راست رعایت شود.

۰۴ ریل نیم‌دایره

به کف متصل شود.

۰۵ بازگرداندن غلتک

غلتک‌های هدایت لته‌های مرکزی دوباره نصب شوند.

نصب و تنظیم لته‌ها

۰۶ تنظیم نهایی

ارتفاع باپیچ یاتاقان بازوتنظیم ومهره قفل شود؛ لاستیک‌هااسپری سیلیکون شوند.

اگرلبه بستن درست جفت نمی‌شود، اکسنتریک هرجفت لته با درب بسته تنظیم شود. مهره قفل و قسمت تنظیم، هر دو آچارخور ۱۷ دارند؛ ضخامت آچار تنظیم حداکثر ۳ میلی‌متر باشد. سپس BDE وفرمان‌هاطبق نقشه، گزینه‌های اختیاری، راه‌اندازی وبستن کاور انجام شوند؛ قطعات کاور به‌ترتیب درست کلیپ وروی اپراتور قرارگیرند.

تماس با درب اتوماتیک جوهری

نصب و تنظیم لته‌ها

Adjustment of the door leaves must be carried out with the doors closed.

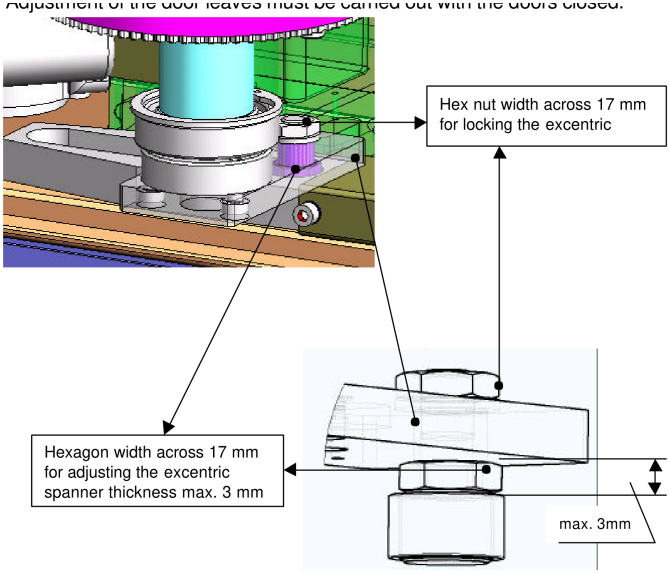

محل تنظیم اکسنتریک و آچارخور ۱۷ با آچارحداکثر ۳ میلی‌متر

دریافت تصویر با کیفیت

تماس با درب اتوماتیک جوهری

راه‌اندازی و آزمون نهایی

برق با کلیداصلی/دوشاخه قطع، لته‌ها حدودیک‌متر باز وسیم‌بندی AS.E.107.001بررسی شود. جامپرهابرای کارکردمطلوب و جامپر خارجی توقف‌اضطراری، HEA، واقعانصب‌نشده طبق نقشه بررسی شوند؛ پلELS1/ELS2 جای ایمنی لازم را نگیرد.

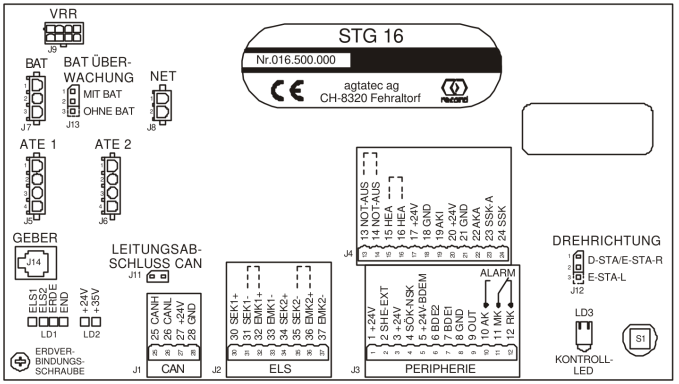

کنترلر STG16، فیش‌ها، جامپرها ونشانگرها

دریافت تصویر با کیفیت

برق وصل ودر سطح ۵، نوع folding door<1500برای .انتخاب شودA≥1500 برایfolding door>1500 یاA≤1500 شرح فنی در عدد دقیق ۱۵۰۰ هم‌پوشانی دارد؛ انتخاب اینمرزبا

تماس با درب اتوماتیک جوهری

راه‌اندازی و آزمون نهایی

پیکربندی صحیح همان دستگاه تأییدشود. نخستین برق‌دارکردن یا ریست سخت‌افزاری حرکت کالیبراسیون دارد و برای سنجش وزن ترمزآزمایشی می‌کند؛ پارامترها در ۳ تا ۴ چرخه نخست تعیین می‌شوند.

توجه

درکالیبراسیون هیچ‌مانعی واردنکنید. حرکت کنترل‌نشده، قطع فوری برق و جدا کردن باتری می‌خواهد.

حالت BDE	آزمون
بازماندن	بازبماند، کیفیت حرکت بررسی، در بازبا دست حرکت نکند؛ فشردن دوباره بازماندن، کاردستی وآزادی حرکت.
قفل	ببندد؛ حرکت وقفل کنترل؛ کلید مثبت پالس SSK، آزادکردن قفل موجود وبازکردن؛ AKI/AKA بی‌اثر.
یک‌طرفه	.دردر بسته تحریک نکند AKA کارکنند؛ SSK و AKI
زمستانی	کارکنند؛ عرضکاهش‌یافته کنترل؛ AKI/AKA/SSK کلید بازماندن تاهمانعرض بازکند.

راه‌اندازی و آزمون نهایی

سرعت وزمان‌ها طبق جدولبرنامه تنظیم شوند؛ تنظیمویژه مشتری طبق برگه کاربرد16.802وهمه تغییرها در برگه پیکربندی داخل محرک ثبت شوند. برای ایمنی، درخودکار با باز وهنگامبستن فتوسل پوشیده شود؛ درب دوباره AKI بازشود؛ برای فتوسل دوم وایمنی دیگر تکرار شود. با مانع هنگامبستن، برگشت وبستن بعدی با سرعتخزشی در محل مانع؛ با مانع هنگامباز، توقف به‌مدت بازماندن وسپس بستن، و بازشدن بعدی با سرعتخزشی در محل مانع آزمون شود.

درآزمون باتری، متن صفحه ۱۶ می‌گوید با جدا کردن J7کد ۱۳ روی BDE-E ظاهر شود ودرغیراینصورت J13روی ۱ ـ ۲ نیست؛ اما کد ۱۳ در جدول وضعیت همین چاپ فهرست نشده است. این اختلاف به‌صورتفرضی باکد مدل دیگری جایگزین نشود. پس از تکمیل درستهمه آزمون‌ها، دستگاه تحویل، کارکرد وایمنی آموزش ودفترچه کاربری به مشتری داده شود.

ترمینال‌ها، جامپرها و LED ها

ورودی STG16فعال‌بالا ونیازمند ۲۴ ولت مثبت است؛ ورودیایمنی باقطعی فعال می‌شود. صفرسیگنال به ارتحفاظت متصل است؛ پیچارت پایینچپ فقط برای آزمون قابلجدا کردن است وپس ازآزمون حفاظت برگردد.

ترمینال‌ها، جامپرها و LED ها

پایه‌ها	تعریف
۱/۲	SHE-EXT/ولت ۲۴
۳/۴	SÖK-NSK/ولت ۲۴
۵/۶/۷/۸	BDE-M/BDE2/BDE1/GND ولت ۲۴
۹/۱۰/۱۱/۱۲	OUT/AK/MK/RK؛ رلههشدار/زنگ
۱۳/۱۴	توقف‌اضطراری
۱۵/۱۶	HEA؛ خلاص‌کن
۱۷/۱۸/۱۹	GND/AKI/ولت ۲۴
۲۰/۲۱/۲۲	GND/AKA/ولت ۲۴
۲۳/۲۴	SSK-A/SSK
۲۵/۲۶/۲۷/۲۸	CANH/CANL/ولت ۲۴/GND
۳۰/۳۱/۳۲/۳۳	SEK1+/SEK1-/EMK1+/EMK1-

ترمینال‌ها، جامپرها و LED ها

پایه‌ها	تعریف
۳۴/۳۵/۳۶/۳۷	SEK2+/SEK2-/EMK2+/EMK2-

جامپر	حالت
J11؛ چپ	پایان‌دهی CAN طبق AN1
J12؛ راست	۱ ـ ۲ برای 16FTA، E-STA-R، D-STA و16FBO؛ کارخانه. ۲ ـ ۳ برای E-STA-L.
J13؛ بالا	۱ ـ ۲ با باتری؛ کارخانه. ۲ ـ ۳ بدون باتری.

LED	معنا
۱ قرمز	با مانع درفتوسل ۱ روشن
۲ قرمز	با مانع درفتوسل ۲ روشن
۳ قرمز	باپیچارت برداشته‌شده بایدروشن باشد؛ اگرنه، اتصال زمین دیگری وجوددارد.

ترمینال‌ها، جامپرها و LED ها

LED	معنا
۴ قرمز	شرح عملکرد مشخص نیست؛ برچسب نقشه END است.
۵ سبز	۲۴ ولت با برق یاباتری؛ در قطع برق، ریست پردازنده یکثانیه پس ازخاموشیاین LED انجام می‌شود.
۶ سبز	۳۵ ولت؛ در قطع برق خاموش
۷ قرمز	بزرگ سمتراست برای کلیدچندکاره LED

رهاکردن کلید درپالس LED7	کارکرد
۱	فرمان AKI
۲	یادگیری ELS
۳	یادگیری پارامترهای درب
۴	ورودپیکربندی

ترمینال‌ها، جامپرها و LED ها

رهاکردن کلید درپالس LED7	کارکرد
۵	رفتاراضطراری BAT درنبودبرق
۶	کارخانه ماژول افزونگی
۸	کارخانه برنامه وپیکربندی
نگه‌داشتن حدود ۱۳ ثانیه	ریست سخت‌افزار وشروع تازه

کنترل الکترونیکی BDE-E

پنل چندسطح دارد؛ پس از برق، LED هاچندثانیه به‌ترتیب روشن وسپس آخرینحالت نشان داده می‌شود. سطح ۱ شامل یک‌طرفه، زمستانی، خودکار، بازماندن، قفل، برنامه وکلیدکاهش/افزایش است. هرکلید جزدوکلید مثبت/منفی در سطح ۱ خاموشاست. درقفل، مثبت LEDrecord دارد؛ LED یکبازشدن SSK؛ در بازماندن، همانکلید بازماندن دوباره کاردستی؛ record حدود ۵ ثانیه راه‌اندازی مجدد باحفظ داده‌هاست.

کنترل الکترونیکی BDE-E

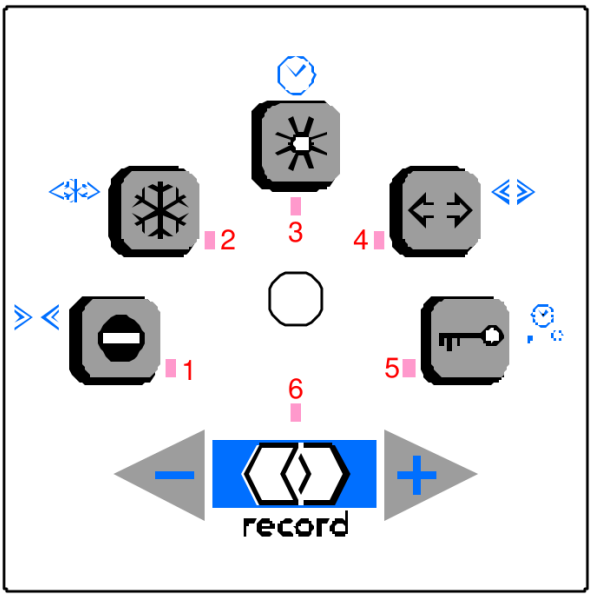

پنل BDE-E وکلیدهای دوکارکردی

دریافت تصویر با کیفیت

قفل سطح ۲ با توالی record، مثبت، قفل فعال می‌شود؛ record، روشن وپنل مسدود است. خروج با LEDrecord منفی، قفل، پنل را آزاد می‌کند. ورودبرنامه سطح ۳ با آهسته چشمک LEDrecord است؛ record ،مثبت، record،

کنترل الکترونیکی BDE-E

می‌زند. منوبا کلید مربوط انتخاب، مقدار تاوقتی نگه‌داشتهشده نمایش و بامثبت/منفی تغییر می‌کند. در انتهایبالا به پایین وبرعکس می‌چرخد؛ مثبت ومنفی هم‌زمان، کارخانه همانمقدار را برمی‌گردانند. خروج بافشارکوتاه record یا ۳ دقیقه بی‌عملی است.

نمایشمقدار حداکثر ۴۰ گام در ۵LED ازچپ‌به‌راست، هرکدام ۸ گام، یعنی ۰ تا ۱۰۰ درصد است. مثال ۷۵ ٪: LED های یک‌طرفه، زمستانی وخودکار کامل، بازماندن با نسبت روشن/خاموش ۶/۲ وقفل خاموش؛ جمع ۳۰ گام.

منو	دامنه	گام	کارخانه
سرعتب سته؛ نماددو پیکان روبه‌دا خل	۳ تا ۵۰cm/s	۱ / ۲۵cm/s	۴۰cm/s
عرضزم ستانی؛ نمادباز ماندن	٪ تا ۱۰۰ ۲۰cm	حدود ۱cm	٪ ۵ / ۶۲

کنترل الکترونیکی BDE-E

منو	دامنه	گام	کارخانه
بازماندن؛ نمادساعت	۰ تا ۲۰ ثانیه	۰٫۵ ثانیه	۱ ثانیه
بازماندن SSK؛ ساعت/کلید	۰ تا ۲۰ ثانیه	۰٫۵ ثانیه	۱۰ ثانیه
سرعتبازدوپیکاندورشونده	۳ تا ۷۰cm/s	۱٫۷۵cm/s	۵۰cm/s

در حالتبازماندن، درب هنگام تنظیمعرضزمستانی به‌صورتزنده همانعرض را دنبال می‌کند.

کنترل مکانیکی BDE-M

پنل ورودی ساده با کلید است که درهمه موقعیت‌ها بیرون می‌آید؛ یک‌طرفه یا زمستانی، خودکار، بازماندن وقفل دارد. با وجودبرق یاباتری روشن است. ریست پنهان LED درمرکزلوگوی record با گیرهکاغذ حدود ۲۵ میلی‌متر دسترس‌پذیر؛ نگه‌داشتن حدود ۵ ثانیه شروع کامل دوباره باحفظ پارامترهاست.

کنترل مکانیکی BDE-M

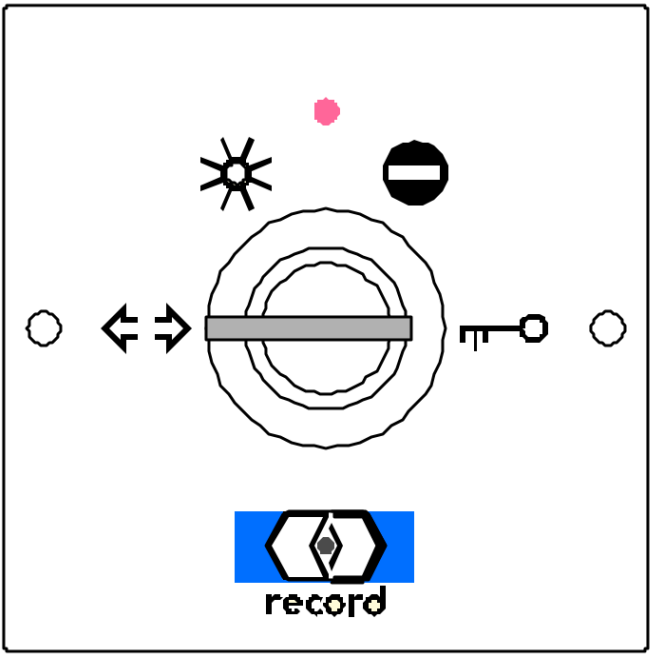

پنل BDE-M و محل ریست پنهان

دریافت تصویر با کیفیت

کنترل مکانیکی BDE-M

حالت	S2	S1	اولویت
قفل	۰	۰	۱؛ بالاترین
یک‌طرفه	۱	۱	۲
بازماندن	۰	۱	۳
زمستانی	طبق پیکربندی	طبق پیکربندی	۴
خودکار	۱	۰	۵

در نقشه ۱ یعنی کنتاکتبسته و ۰ باز؛ قطع سیم BDE-M کدقفل را فرض می‌کند. اولویتزمستانی ۴ است.

جدول کامل وضعیت و خطا

در ناهنجاری، سطح کاربری خودکار هرحدود ۵ ثانیه باسوضعیت جابه‌جا می‌شود؛ در دیگرسطح‌ها وضعیت نشان داده نمی‌شود. کدوضعیت با LED های سریع‌چشمک‌زن ۱ تا ۶

جدول کامل وضعیت و خطا

ووزن‌های ۳۲، ۱۶، ۸، ۴، ۲، ۱ جمع می‌شود. W هشداراست ورله خروجی خطا را تغییر نمی‌دهد. متن تا ۵۸ شماره متفاوت راذکر می‌کند؛ جدول کدهای درج‌شده تا ۶۲ است. ستون LED، شماره چراغ‌های فعال همان ردیف است.

کد	LED های ۱ تا ۶	شرح	اقدام/بازنشانی
03	5,6	بیش از ۶۰ AKI ثانیه فعال	پس ازرفع علت خودکار، یا سرویس‌کار.
04W	4	کارکرد دستی	وضعیت کاردستی است.
05	4,6	بیش از ۶۰ AKA ثانیه فعال	پس ازرفع علت خودکار، یا سرویس‌کار.
06	4,5	اشکال آزادسازی قفل	احتمال گیر قفل؛ سرویس‌کار بازنشانی کند.
09	3,6	فیوز باتری قطع	بدون باتری احتمال جامپر مفقود؛ فیوز یا کابلJ13 قطع بررسی؛ بازنشانی سرویس‌کار.

جدول کامل وضعیت و خطا

کد	LED های ۱ تا ۶	شرح	اقدام/بازنشانی
10	3,5	خطای قفل؛ درب بسته نیست	مانع درب بررسی؛ با بسته‌شدن صحیح وامکان قفل، خودکار پاک می‌شود.
12	3,4	باتری خراب/ولتاژکم	باتری با تکنسین تعویض؛ بازنشانی خودکار.
14	3,4,5	کنتاکت NO قفل خراب	تنظیم یا قطعی VAK؛ سرویس‌کار.
20	2,4	خطای مهار لته؛ فقط CO48	استاپ/بافر یا سیم مگنت بررسی؛ کلید record پنج‌ثانیه.
26	2,3,5	اضافه‌بار خروجی FEM	اضافه‌بار رفع و با کلید یا سرویس‌کار ریست STG شود.
29	2,3,4,6	در حالت TOS قفل مهارنیست	پس ازرفع علت خودکار یا سرویس‌کار.

جدول کامل وضعیت و خطا

کد	LED های ۱ تا ۶	شرح	اقدام/بازنشانی
30	2,3,4,5	در حالت TOS خودکار مهاراست	پس ازرفع علت خودکار یا سرویس‌کار.
31	2,3,4,5,6	توقف‌اضطراری فعال	شستی اضطراری بازنشانی شود.
33	1,6	خطای ELS1	در آموزش فتوسل: دهانه زیاد، حسگرکثیف، کابل یا سرحسگر خراب؛ تمیزکردن یا سرویس‌کار.
34	1,5	خطای ELS2	مانند ۳۳.
37	1,4,6	جریان موتور نادرست	خراب؛ ATE یا STG سرویس‌کار.
38	1,4,5	دمای موتور ۱ زیاد	کاردستی فعال؛ وزن یا اصطکاک زیاد بررسی؛ با خنک‌شدن یا سرویس‌کار پاک می‌شود.

جدول کامل وضعیت و خطا

کد	LED های ۱ تا ۶	شرح	اقدام/بازنشانی
39	1,4,5,6	اضافه‌بار ۲۴ ولت	تعداد/مصرف لوازم خارجی زیاد؛ سرویس‌کار.
40	1,3	دمای موتور ۲ زیاد	مانند ۳۸.
41	1,3,6	حسگرحرارتی موتور ۱ خراب	موتور وصل نیست، حسگرخراب یا سیم قطع؛ سرویس‌کار.
42	1,3,5	حسگرحرارتی موتور ۲ خراب	مانند ۴۱.
43	1,3,5,6	انکودر افزایشی خراب	کابل وصل نیست/قطع یا موتور مسدود؛ سرویس‌کار.
44W	1,3,4	حاصل جریان×زمان موتور زیاد	تردد یا وزن زیاد؛ حداقل بازماندن حدود ۴ ثانیه می‌شود؛ با خنک‌شدن خودکار پاک می‌شود.

جدول کامل وضعیت و خطا

کد	LED های ۱ تا ۶	شرح	اقدام/بازنشانی
45	1,3,4,6	حاصل جریان×زمان موتور بسیارزیاد	تردد زیاد با لته سنگین؛ بازماندن حدود ۲۰ ثانیه می‌شود؛ با خنک‌شدن خودکار.
46	1,3,4,5	کنترلرخراب	خطاهای EPROM، RAM، Watchdog، Imax یا اختلاف ImaxT؛ سرویس‌کار SHE-EXT.
47	1,3,4,5,6	ایمنی خارجی بیش از ۶۰ ثانیه فعال	با رفع علت خودکار یا سرویس‌کار.
48	1,2	SÖK یا NSK فعال/قطع	با بسته‌شدن کنتاکت خودکار پاک می‌شود.

جدول کامل وضعیت و خطا

کد	LED های ۱ تا ۶	شرح	اقدام/بازنشانی
49	1,2,6	هشدار CO48 Ventouse	قطع کلید sandow یا مسیرش؛ Ventouse بسته، sandow کشیده یا کلیدتنظیم؛ پاک‌شدن خودکار.
50	1,2,5	پردازنده خراب CPU2	سرویس‌کار.
54W	1,2,4,5	حرکت کالیبراسیون	تا بسته‌شدن صبر؛ پس از ۳ بازشدن خودکار پاک می‌شود.
55	1,2,4,5,6	قطع برق	با باتری موجود کار می‌کند؛ با برگشت برق خودکار.
58	1,2,3,5	ارتباط FEM قطع	قبلاوجودداشته واکنون قطع است؛ کابل و خود FEM بررسی شوند.

جدول کامل وضعیت و خطا

کد	LED های ۱ تا ۶	شرح	اقدام/بازنشانی
59	1,2,3,5,6	بیش از ELS ۶۰ ثانیه فعال	با رفع علت خودکار یا سرویس‌کار.
60	1,2,3,4	حافظه پارامتر EEPROM خراب	کنترلر با سرویس‌کار تعویض و بازنشانی شود.
61	1,2,3,4,6	بیش از SSK ۶۰ ثانیه فعال	با رفع علت خودکار یا سرویس‌کار.
62	1,2,3,4,5	اولویت BDE ندارد	فرمان بالاتر مانندساعت حاضر است؛ با رهاکردن کلید BDE خودکار پاک می‌شود.

معمولا record پنج‌ثانیه بازنشانی وشروع تازه می‌دهد؛ اگرعلت باقیباشد پیام برمی‌گردد. علت‌های فهرست از محتمل‌تر به کم‌احتمال‌ترند؛ خرابی STG در انتهایاحتمال‌ها بررسی می‌شود. کدهای ویژه CO48یا TOS بیان موجود درسندندوبه‌معنای نصب آن گزینه روی همه درب‌ها نیستند.

کابل‌کشی و نقشه‌های برق

نقشه LS.107001برای FTA107و FTA108-BO: برق ۲۳۰ ولت±۱۰ ٪، ۵۰/۶۰ هرتز، فیوزحداکثر ۱۶ آمپر وقدرت‌اتصال نوشته شده است؛ جدول عملکرد، مصرف ۱۰۰ وات ۲۰۰VA راباواحد دیگر بیان می‌کند. کابل a برق L/N/PE ازنوع ۳×۱ / زوج‌تابیده۲mmازنوع ۲×۲×۰ / BDE ۲۵ کنترل b ؛ کابل۲۵mm ۲۴ ولت، حداکثر ۸۰ متر؛ کابل c کلیدفرمان ۲×۰ / BDE ،شستیاضطراری NA ،خروجکابل KA است. محل۲۵mm کنترل، SSK کلیدفرمان، داخل/خارج واندازه ۱۸۰، ۹۰، A/2-88 و ۲۴۰ در نقشه مشخص‌اند. اقلامستاره‌دارطبق مقررات باتأمین محل‌اند؛ موارد نامربوط دربرگه نصب حذف شوند. برق شبانه قطع نشود.

تماس با درب اتوماتیک جوهری

کابل‌کشی و نقشه‌های برق

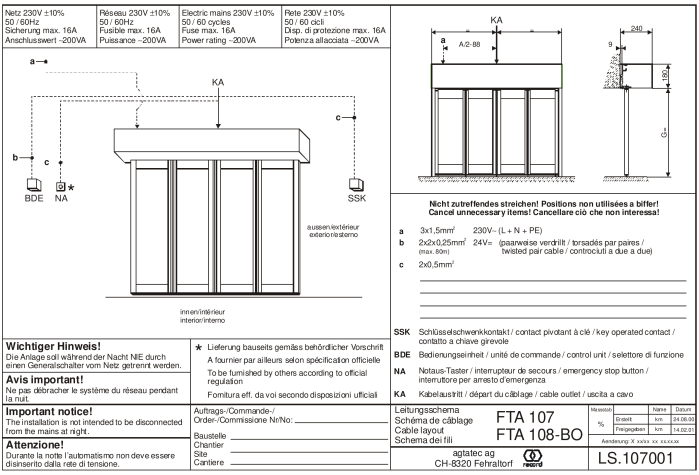

نقشه مسیرکابل LS.107001، برق، BDE و SSK

دریافت تصویر با کیفیت

نقشه AS.E.107.001شماره16.808، برگه ۱ منبع NET، باتری VRR موتور، انکودر، قفل ،AT۲با ۴ Ahولت ۲ / ۱ NiCd۲۴ وکنتاکت VAK رادارد. خروجی‌ها ۲۷ / ۳ ولت ۰ / ۵ آمپر، ۲۴ ولت ۱ آمپر و ۵ ولت ۰ / ۵ آمپر؛ برچسب‌های ورودی ۲۳۰ ولت ۶ آمپر ۵۰ هرتز یا ۲۲۰ ولت ۶ آمپر ۶۰ هرتز، فیوز ۲ / ۵AT وکاپاسیتور ۴۸۰۰µF/۶۳ ولت درهمانقشه‌اند. این برچسب‌هابه‌جای فیوز شاخه ساختمان قرارنمی‌گیرند.

تماس با درب اتوماتیک جوهری

کابل‌کشی و نقشه‌های برق

وفیش‌های زمینحفاظت رنگموتورقرمز/مشکی، J7/J8/J9/J14حفظاند.

تماس با درب اتوماتیک جوهری

کابل‌کشی و نقشه‌های برق

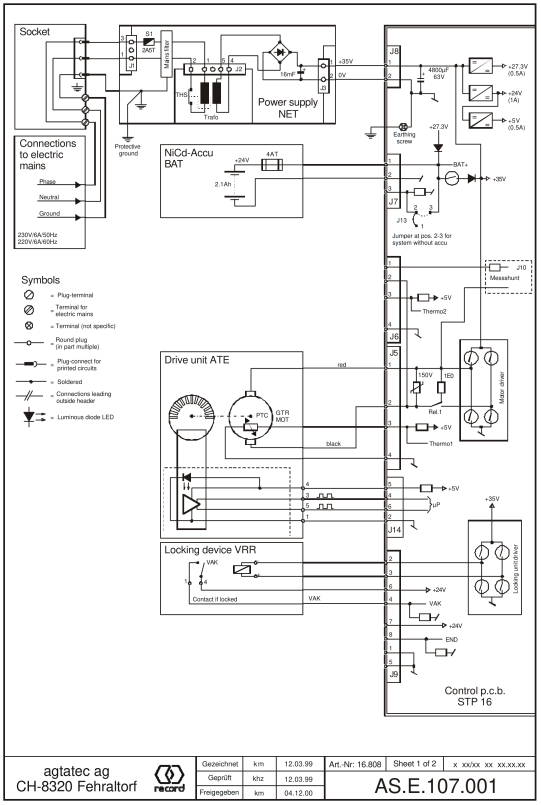

برگه ۱: NET، BAT، موتور، انکودر، قفل و STP16

دریافت تصویر با کیفیت

تماس با درب اتوماتیک جوهری

کابل‌کشی و نقشه‌های برق

برگه ۲: فتوسل ELS260با سیم SEK سفید/مشکی و EMK نارنجی/مشکی؛ رادار AKI/AKA باتغذیهقهوه‌ای، صفرسفید و فرمانخاکستری فعال‌رسانا؛ SÖK/NSK، SHE-EXT، SSK، توقفاضطراری وخلاص‌کن HEI/HEA. پل ورودیفقط وقتی قطعهواقعانصب نیست طبق نقشه؛ حفاظت لازم حذف نشود. رله حداکثر ۱ آمپر ۳۰ ولت DC؛ افت‌رله هشداروجذب آن زنگ است. CANH/CANL زوج‌تابیده وبرق ۲۷/۲۸ به .؛ پنلمی‌تواندقفلخارجی اختیاری داشته باشدBDE-E

کابل‌کشی و نقشه‌های برق

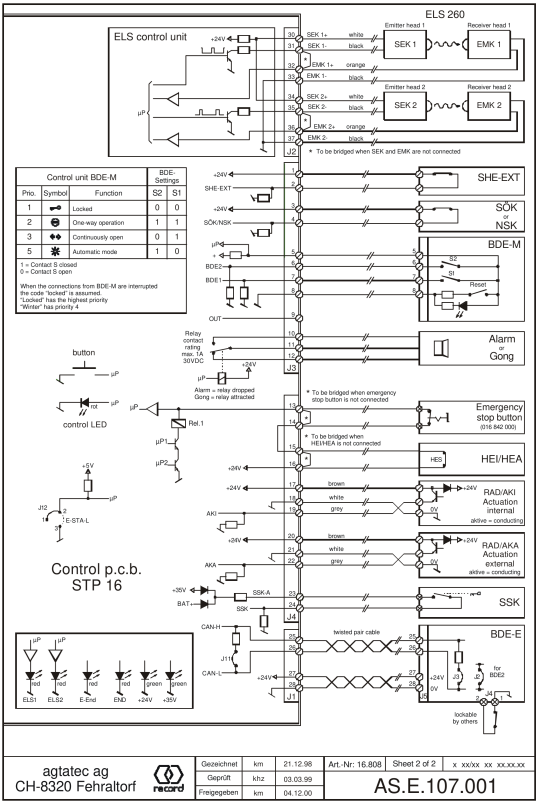

برگه ۲: ورودی‌ها، حسگرها، پنل‌ها، رله و CAN

دریافت تصویر با کیفیت

تماس با درب اتوماتیک جوهری

واژه‌نامه علائم اختصاری

اختصار	معنا
A	عرض عبور
AKA / AKI	تحریک بیرون/داخل
AMP	چراغ
APA / APD / APR / APS	کلیدتحریک/شستی/میله قفل/ایمنی داروخانه
AS / ES / LS	نقشه اتصال کلی/برقی/سیم‌بندی
ATE / ATM	واحد/ماژول محرک
BAT	بسته باتری
BDE / BDE-E / BDE-M / BDE-R	کنترل/الکترونیکی/مکانیکی/افزونگی
BS	قفل‌دار BDE
CAN-H / CAN-L	رابط سریال

واژه‌نامه علائم اختصاری

اختصار	معنا
CO48	استاندارد ویژه فرانسه در همین چاپ
CPU / µP	ریزپردازنده
D-STA / E-STA / E-STA-L / E-STA-R	محرک دولته/تک‌لته/تک‌لته‌چپ/تک‌لته‌راست
DUO	اپراتور سنگین
EEPROM / EPROM	حافظه پارامتر/برنامه
ELS / EMK / SEK	فتوسل/سرگیرنده/سرفرستنده
F / G	طول سردر/ارتفاع عبور
FEM	ماژول کارکردهای افزوده
FIRST	اپراتور دارای افزونگی

واژه‌نامه علائم اختصاری

اختصار	معنا
GTR	گیربکس
HEA / HEI / HES	خلاص‌کن دستی بیرون/داخل/کلیدخلاص‌کن
KA	خروجی کابل
LED	دیودنورگسیل
MOT / MP	موتور/طرح کلی نصب
NET	منبع تغذیه
NSK / SÖK	کنتاکت بستن اضطراری/بازشدن اضطراری
OUT / OVA	خروجی/نشانگر نوری قفل
RAD-A / RAD-I	رادار بیرون/داخل
RED	ماژول افزونگی
SAA / SEA	اینترلاک؛ تحریک خروج/ورود مسدود

واژه‌نامه علائم اختصاری

اختصار	معنا
SAG / STG	کنترلر
S-AUS	کنترل اینترلاک
SHE	عنصرایمنی خارجی
SPS	کنترل با برنامه ذخیره‌شده
SSA / STA	محرک میله کشویی/درب کشویی
SSK / STD	کنتاکت کلیدفرمان/پریز
STM / STP	ماژول/بردکنترل
SUR-A / SUR-V	کنتاکت ساعت خروج/قفل
THS / TOS / TOZ	کلیدحرارتی/سیستم Break-Out/زمان بازماندن
TOWA / TSA / TÜV	تردد دوطرفه/اپراتورتلسکوپی/بازرسی صنعتی

واژه‌نامه علائم اختصاری

اختصار	معنا
UMR	پولی هدایت
VAK / VAL / VL / VRR	کنتاکت اعلام قفل/هشدارقفل/فهرست سیم/قفل
ZLP	بردافزوده