جوهری
JOHARI DOOR



کنترل‌باکس و کلید تعیین وضعیت یونیک

شناخت سوکت‌ها، تنظیمات اولیه و پیشرفته، رفتار قطع برق و UPS، ثبت و حذف ریموت و عیب‌یابی کنترل‌باکس یونیک.

شروع راهنما

فهرست راهنما

۱ سوکت‌ها و نشانگرها

۲ تنظیمات اولیه و شمارنده‌ها

۳ تنظیمات پیشرفته

۴ قطع برق، شناسایی محیط و UPS

۵ چراغ‌ها و حالت‌های کلید

تماس و نشانی

تماس با درب اتوماتیک جوهری

فهرست راهنما

۶ ثبت، حذف و شمارش ریموت

۷ عیب‌یابی

تماس و نشانی

تماس با درب اتوماتیک جوهری

سوکت‌ها و نشانگرها

کنترل‌باکس یونیک و شماره همه اتصال‌ها

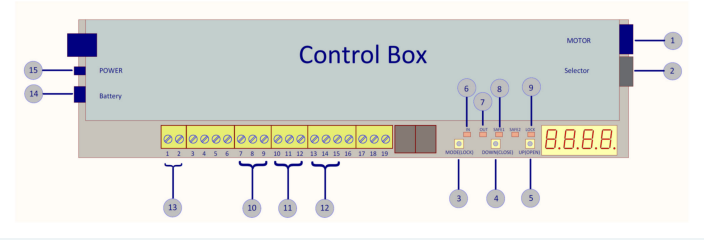

دریافت تصویر با کیفیت بالا

جدول مرتبط با تصویر

تماس با درب اتوماتیک جوهری

سوکت‌ها و نشانگرها

شماره تصویر	کارکرد
۱	کابل موتور
۲	کابل کلید تعیین وضعیت
۳	ورود و حرکت در تنظیمات MODE؛
۴	کاهش مقدار DOWN؛
۵	افزایش مقدار و UP / OPEN؛ آزمایش بازکردن
۶	چراغ سبز IN؛ چشم داخل
۷	چراغ سبز OUT؛ چشم بیرون
۸	چراغ زرد SAFETY؛ چشم ایمنی
۹	چراغ قرمز LOCK؛ قفل
۱۰	سوکت چشم داخل
۱۱	سوکت چشم بیرون
۱۲	سوکت چشم ایمنی

بازگشت به تصویر

تماس با درب اتوماتیک جوهری

سوکت‌ها و نشانگرها

شماره تصویر	کارکرد
۱۳	خروجی قفل
۱۴	کابل UPS
۱۵	تغذیه ۲۲۰ ولت

تنظیمات اولیه و شمارنده‌ها

برای ورود به تنظیمات اولیه، کلید MODE در سمت چپ کنترل‌باکس را ۳ ثانیه پیوسته نگه دارید تا n- روی نمایشگر ظاهر شود؛ سپس کلید را رها کنید. مقدار هر گزینه را با UP و گزینه بعدی ، MODE تغییر دهید. هر بار فشار دوباره DOWN را باز می‌کند؛ برای نمونه، از n1 به n2 می‌روید.

بازگشت به تصویر

تماس با درب اتوماتیک جوهری

تنظیمات اولیه و شمارنده‌ها

بخش ۱ از ۲ جدول

گزینه	کارکرد	بازه
n-	زمان بازماندن	صفر تا ۹۹۹ ثانیه
n1	سرعت بازشدن	۱۰ تا ۹۰
n2	درصد بازشوی جزئی	۲۰ تا ۹۵ درصد
n3	سرعت بسته‌شدن	۱۰ تا ۹۰
n4	تنظیم خاص	برای کار عادی طبق راهنما ۰۰
n5	نوع بازشو	۰۰ تک‌لته چپ؛ ۰۱ تک‌لته راست؛ ۰۲ دولته

بخش ۲ از ۲ جدول

گزینه	پایه
n-	۰۰
n1	۷۰

تماس با درب اتوماتیک جوهری

تنظیمات اولیه و شمارنده‌ها

بخش ۲ از ۲ جدول

گزینه	پایه
n2	بر حسب ورودی
n3	۷۰
n4	۰۰
n5	متناسب با درب

برای مشاهده شمارنده‌ها، MODE را ۶ ثانیه پیوسته نگه دارید. نمایش‌های زیر، تعداد کارکرد درب، ضربه‌ها و قطع و وصل تغذیه را نشان می‌دهند.

شمارنده	معنا
SEc	تعداد باز و بسته‌شدن
Cdc	تعداد ضربه به درب
Poc	تعداد قطع و وصل تغذیه

تماس با درب اتوماتیک جوهری

تنظیمات پیشرفته

برای ورود به تنظیمات پیشرفته، MODE را ۱۲ ثانیه پیوسته نگه دارید تا گزینه‌های گروه E نمایش داده شوند. مقدارهای همه گزینه‌ها در جدول زیر آمده‌اند؛ تنظیم حرکت و ترمز پس از کنترل سلامت مکانیکی درب انجام شود.

بخش ۱ از ۲ جدول

کد	کارکرد	بازه
E1	فضای حرکت معکوس در بسته‌بودن؛ END-GAP	۲ تا ۲۵
E2	ترمز انتهای حرکت	۱ تا ۳۲
E3	ترمز بسته‌شدن	۰۰ تا ۹۰
E4	تنظیم خاص	۰۰ تا ۰۳
E5	قفل مکانیکی	۰۰ تا ۰۲
E6	رفتار قطع برق و شناسایی محیط	۰۰ تا ۰۷؛ جدول بعد
E7	نوع درب	۰۰ سبک؛ ۰۲ سنگین

تماس با درب اتوماتیک جوهری

تنظیمات پیشرفته

بخش ۲ از ۲ جدول

کد	پایه
E1	۱۵
E2	۱۶
E3	۱۰
E4	۰۰
E5	۰۰
E6	راه‌اندازی ۰۲؛ پس از آزمون ۰۶
E7	۰۲

برای خروج از هر منو، MODE را ۳ ثانیه نگه دارید. پس از خروج ممکن است LOCK قرمز ثابت و سیستم قفل باشد؛ یک فشار کوتاه UP / OPEN آن را از قفل خارج می‌کند. این کلید در حالت آزمایش، چشم‌ها را در نظر نمی‌گیرد؛ آزمایش فقط با مسیر عبور خالی و تحت کنترل تکنسین انجام شود.

تماس با درب اتوماتیک جوهری

قطع برق، شناسایی محیط و UPS

E6	رفتار در قطع برق
00	با UPS بازشدن کامل؛ بدون UPS حدود ۱۰ سانتی‌متر بازشدن
01	درب باز نمی‌شود
02	،لازم است؛ با کاهش باتری UPS درب بسته می‌ماند
03	،لازم است؛ با کاهش باتری UPS درب باز می‌شود
04	با UPS بازشدن کامل؛ بدون UPS حدود ۱۰ سانتی‌متر بازشدن
05	درب باز نمی‌شود
06	،لازم است؛ با کاهش باتری UPS درب بسته می‌ماند
07	،لازم است؛ با کاهش باتری UPS درب باز می‌شود

تماس با درب اتوماتیک جوهری

قطع برق، شناسایی محیط و UPS

در مقدارهای ۰۰ تا ۰۳، پس از بازگشت برق، شناسایی محیط با حرکت آهسته انجام می‌شود. در ۰۴ تا ۰۷، شناسایی پیشین حفظ می‌شود و پس از قطع و وصل برق، یادگیری تازه انجام نمی‌شود. راهنما برای راه‌اندازی یا ریست اولیه E6=02 و پس از شناسایی و چند آزمون کامل، E6=06 را تعیین کرده است.

تماس با درب اتوماتیک جوهری

قطع برق، شناسایی محیط و UPS

نقشه کامل اتصال برق، UPS، باتری‌ها، کلیدگردان و حسگرهای یونیک

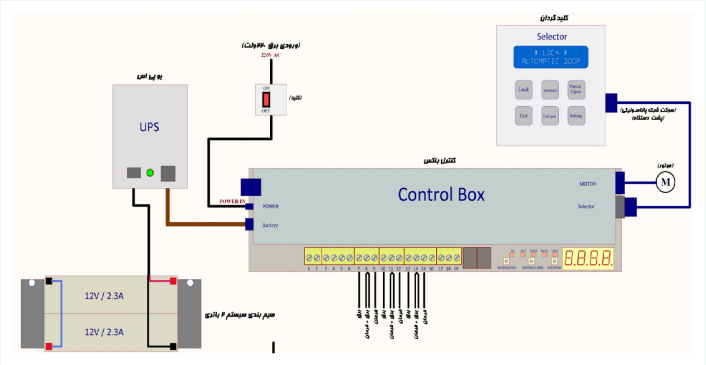

دریافت تصویر با کیفیت بالا

جدول مرتبط با تصویر

تماس با درب اتوماتیک جوهری

قطع برق، شناسایی محیط و UPS

جزء نقشه UPS	مشخصات یا اتصال چاپ‌شده
باتری اول	12V / 2.3A
باتری دوم	12V / 2.3A
رابط باتری‌ها	سیم رابط میان دو باتری و قطب‌ها مطابق نقشه کامل وصل شوند.
کابل UPS به کنترل‌باکس	رابط چهاررشته نشان‌داده‌شده در نقشه؛ همان رابط در جدول عیب‌یابی نیز بررسی می‌شود.

چراغ‌ها و حالت‌های کلید

چراغ	معنا
سبز IN	فعال‌بودن چشم داخل
سبز OUT	فعال‌بودن چشم بیرون
زرد SAFETY1	فعال‌بودن حسگر ایمنی

بازگشت به تصویر

تماس با درب اتوماتیک جوهری

چراغ‌ها و حالت‌های کلید

چراغ	معنا
قرمز ثابت LOCK	قفل‌بودن سیستم
قرمز چشمک‌زن LOCK	حالت یک‌طرفه Exit

چراغ LOCK با نور ثابت، قفل‌بودن سیستم را نشان می‌دهد؛ چشمک‌زدن آن به معنی حالت یک‌طرفه Exit است. کلید شماره ۵ تصویر، برای آزمایش حرکت درب بدون ، UP / OPEN درنظرگرفتن حسگرهاست؛ هنگام آزمایش، مسیر عبور خالی و تحت کنترل تکنسین باشد.

تماس با درب اتوماتیک جوهری

چراغ‌ها و حالت‌های کلید

کلیدگردان یونیک، نمایشگر و همه کلیدهای انتخاب وضعیت

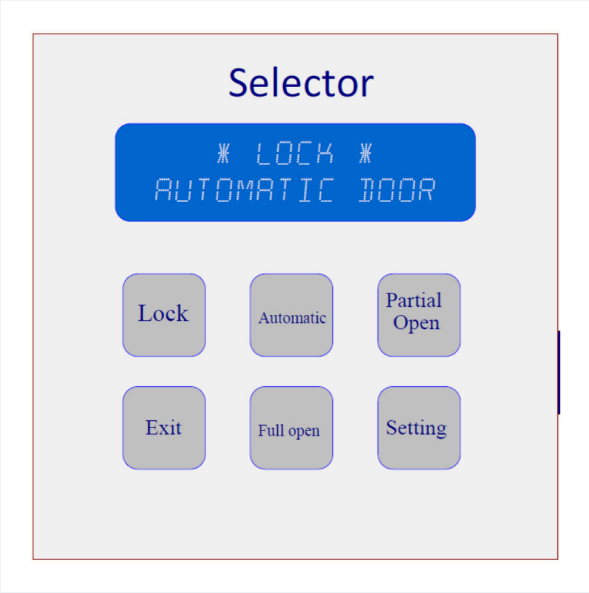

دریافت تصویر با کیفیت بالا

جدول مرتبط با تصویر

تماس با درب اتوماتیک جوهری

چراغ‌ها و حالت‌های کلید

Selector	کارکرد
Lock	قفل‌کردن
Automatic	فعال از دو طرف
Partial Open	بازشوی جزئی از دو طرف؛ درصد از n2
Exit	فعال فقط از داخل
Setting	دو فشار متوالی برای ورود به تنظیمات کلید

بازگشت به تصویر

تماس با درب اتوماتیک جوهری

ثبت، حذف و شمارش ریموت

۰۱ ثبت ریموت

روی کلیدگردان، Setting را دو بار پشت سر هم فشار دهید تا Enter Pass نمایش داده شود. سپس کلیدهای Lock ، را به همین ترتیب بزنید Automatic و Partial ، Full Open. پس از نمایش ...Learning ، یکی از کلیدهای ریموت را فشار دهید. نمایش Saved در سمت چپ و عدد دورقمی در سمت راست، ثبت ریموت و تعداد ثبت‌ها را نشان می‌دهد؛ عدد 01 در تصویر، یک ثبت را نشان می‌دهد.

ثبت، حذف و شمارش ریموت

مراحل نمایشگر از ورود به تنظیمات تا یادگیری و ذخیره ریموت

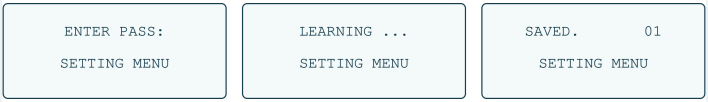

دریافت تصویر با کیفیت بالا

تماس با درب اتوماتیک جوهری

ثبت، حذف و شمارش ریموت

تعداد نمایش‌داده‌شده باید با تعداد ریموت‌های مجاز برابر باشد. اگر عدد از تعداد ریموت‌های موجود بیشتر است، حافظه کلیدگردان را با حذف همه ریموت‌ها پاک کنید و ریموت‌های مجاز را دوباره معرفی کنید.

۰۲ حذف همه ریموت‌ها

ظاهر شود. سه بار Enter Pass را دو بار فشار دهید تا Setting را بزنید. عبارت Partial و سپس یک بار Full Open نشان می‌دهد کل حافظه ریموت‌های کلیدگردان Clear ALL... پاک شده است؛ پس از این فرمان، دسترسی ریموت‌های قبلی برقرار نمی‌ماند.

ثبت، حذف و شمارش ریموت

نمایشگر ورود و تأیید پاک‌شدن حافظه ریموت‌ها

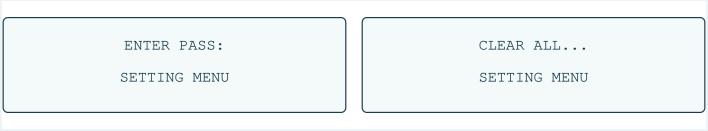

دریافت تصویر با کیفیت بالا

تماس با درب اتوماتیک جوهری

ثبت، حذف و شمارش ریموت

۰۳ مشاهده تعداد ریموت‌های ثبت‌شده

را Partial کلید ، Enter Pass را دو بار و پس از نمایش Setting چهار بار فشار دهید. در بالای سمت چپ، Saved:02 به معنی ثبت دو ریموت در نمونه تصویر است. مقدار ،فاصله زمانی از آخرین ثبت را با روز ، LAST:00d,02h,24m ساعت و دقیقه نشان می‌دهد؛ نمونه تصویر صفر روز، دو ساعت و ۲۴ دقیقه است.

ثبت، حذف و شمارش ریموت

نمایش تعداد ریموت‌ها و فاصله زمانی از آخرین ثبت



دریافت تصویر با کیفیت بالا

تماس با درب اتوماتیک جوهری

عیب‌یابی

بخش ۱ از ۲ جدول

شماره	اشکال	علت
۱	درب کار نمی‌کند	قطع‌بودن برق ورودی ۲۲۰ ولت یا موتور
۱	درب کار نمی‌کند	قفل‌بودن کنترل‌باکس؛ چراغ Lock روی کنترل‌باکس روشن است
۱	درب کار نمی‌کند	هنگرها روی ریل قرار ندارند
۱	درب کار نمی‌کند	تنظیم N4 کنترل‌باکس روی 01 یا 02 است
۱	درب کار نمی‌کند	کلیدگردان روی حالت Lock است
۲	درب بسته نمی‌شود یا مرتب باز و بسته می‌شود	جهت گردش موتور اشتباه است
۲	درب بسته نمی‌شود یا مرتب باز و بسته می‌شود	مانعی مقابل حسگر ایمنی وجود دارد
۲	درب بسته نمی‌شود یا مرتب باز و بسته می‌شود	تنظیم N4 کنترل‌باکس روی 01 یا 02 است
۲	درب بسته نمی‌شود یا مرتب باز و بسته می‌شود	حسگرهای بالایی جسمی را تشخیص می‌دهند

تماس با درب اتوماتیک جوهری

عیب‌یابی

بخش ۱ از ۲ جدول

شماره	اشکال	علت
۲	درب بسته نمی‌شود یا مرتب باز و بسته می‌شود	تسمه تایم شل است
۲	درب بسته نمی‌شود یا مرتب باز و بسته می‌شود	کلیدگردان در حالت Full Open است
۲	درب بسته نمی‌شود یا مرتب باز و بسته می‌شود	محیط کارکرد درب اشتباه شناسایی شده است
۳	درب صدا دارد	جرم یا رسوب روی مقطع ریل قرار گرفته است
۳	درب صدا دارد	درب با زمین تماس دارد
۳	درب صدا دارد	تسمه صدا می‌دهد
۴	فعال نیست UPS	سیم اتصال UPS به کنترل‌باکس قطع است
۴	فعال نیست UPS	سیم اتصال UPS به باتری قطع است

تماس با درب اتوماتیک جوهری

عیب‌یابی

بخش ۱ از ۲ جدول

شماره	اشکال	علت
۴	فعال نیست UPS	سیم اتصال بین باتری‌ها قطع است
۴	فعال نیست UPS	باتری‌ها معیوب‌اند

بخش ۲ از ۲ جدول

شماره	راه‌حل
۱	اتصال برق اصلی، کلید ON/OFF و سوکت موتور را بررسی کنید.
۱	کلید UP یا OPEN را یک لحظه فشار دهید.
۱	باز و بسته‌شدن درب را با دست بررسی کنید.
۱	.را روی 00 قرار دهید N4
۱	وضعیت کلیدگردان را تغییر دهید.
۲	.را از 00 به 01 یا برعکس تغییر دهید N5
۲	مانع را بردارید.
۲	.را روی 00 قرار دهید N4

تماس با درب اتوماتیک جوهری

عیب‌یابی

بخش ۲ از ۲ جدول

شماره	راه‌حل
۲	حساسیت چشم را تنظیم کنید و از نلرزیدن کاور اطمینان پیدا کنید.
۲	تسمه تایم را سفت کنید.
۲	وضعیت کلیدگردان را تغییر دهید.
۲	برای ریست درب، E6 را روی 02 قرار دهید. پس از شناسایی و آزمون، تنظیم کارکرد مناسب را مطابق بخش قطع برق انتخاب کنید.
۳	ریل را تمیز کنید.
۳	ارتفاع لته‌های درب را تنظیم کنید.
۳	تسمه را طبق برنامه سرویس همین مدل تمیز کنید. استفاده از صابون فقط در صورت سازگاری با جنس تسمه و دستور نگهداری آن مجاز است؛ این روش را به تمام تسمه‌ها تعمیم ندهید.
۴	اتصال کابل چهاررشته UPS تا کنترل‌باکس را بررسی کنید.
۴	اتصال کابل باتری به UPS و چشمک‌زدن چراغ روی UPS را بررسی کنید.

تماس با درب اتوماتیک جوهری

عیب‌یابی

بخش ۲ از ۲ جدول

شماره	راه‌حل
۴	اتصال کابل بین باتری‌ها را بررسی کنید.
۴	باتری‌ها را با نوع سازگار تعویض کنید.

تماس با درب اتوماتیک جوهری

پاسخ‌گویی و مشاوره

مشاوره و پشتیبانی



برای راهنمایی درباره دستگاه و خدمات، با جوهری در ارتباط باشید.

موبایل
۰۹۱۲ ۳۳۰ ۸۹۶۰

واتساپ
۰۹۱۲ ۳۳۰ ۸۹۶۰

سایت
joharidoor.com

نشانی

کرج، میدان استاندارد، بلوار کامیونداران، شهرک صنعتی شیخ‌آباد، بلوک ۱۹ آهنگران، نبش گلستان ۵، پلاک ۱

بازگشت به فهرست راهنما