جوهری
JOHARI DOOR

CLS-ST52 Wi-Fi

کاربری و برنامه‌ریزی کنترل تردد CLS-ST52

ثبت و حذف کارت و رمز، حالت‌های دسترسی، رله، هشدار، Wi-Fi، پشتیبان‌گیری، تنظیم نشانگرها، بازنشانی و سیم‌بندی مستقل یا کارتخوان.

شروع راهنما



فهرست راهنما

۱ معرفی و مشخصات

۲ نشانگر نور و صدا

۳ نشانه‌های فرمان و مدیریت اصلی

۴ ثبت کاربر با شناسه، کارت یا رمز

۵ روش دسترسی و تغییر رمز کاربر

۶ رله، کنتاکت درب، Wi-Fi و پشتیبان

۷ امنیت، بوق، نور و حالت کارتخوان

۸ بازنشانی و نصب دیواری

تماس و نشانی

تماس با درب اتوماتیک جوهری

فهرست راهنما

۹ رنگ سیم و کارکرد

۱۰ نقشه‌ها و اقلام بسته

تماس و نشانی

تماس با درب اتوماتیک جوهری

معرفی و مشخصات

.است Wi-Fi کنترل تردد مستقل دارای صفحه‌کلید، کارتخوان و CLS-ST52 ریزپردازنده Atmel USA و قابلیت مقابله با تداخل در معرفی آن آمده است. کاربردهای ذکرشده شامل ساختمان مسکونی، مغازه، محل عمومی و دیگر کسب‌وکارهاست. روش‌های دسترسی شامل کارت، رمز، کارت‌به‌همراه رمز و اپلیکیشن موبایل است؛ دفترچه روش کار خود اپلیکیشن را شرح نمی‌دهد.

ویژگی‌ها: مصرف کار حدود ۳۰ میلی‌آمپر و آماده‌به‌کار کمتر از ۳۰ میلی‌آمپر، خروجی Wiegand 26، پاسخ حدود ۰٫۱ ثانیه پس از خواندن کارت، نور پس‌زمینه برای محیط تاریک و پشتیبانی از زنگ بیرونی.

مشخصه	مقدار درج‌شده
ولتاژ	12-24 V DC
ظرفیت	۱۰,۰۰۰ کاربر

تماس با درب اتوماتیک جوهری

معرفی و مشخصات

مشخصه	مقدار درج‌شده
فاصله خواندن کارت	۲ تا ۵ سانتی‌متر
زمان حفاظت اتصال کوتاه خروجی	حداکثر ۱۰۰ میکروثانیه
جریان آماده‌به‌کار	حداکثر ۳۰ میلی‌آمپر
بار خروجی قفل	حداکثر ۳ آمپر
بار خروجی آلارم	در جدول اصل، حداکثر ۲۰ آمپر نوشته شده است؛ پیش از اتصال بار، ظرفیت مجاز واقعی همان دستگاه از سازنده کنترل شود.
دمای عملکرد	-40°C ... +60°C
رطوبت	۱۰ تا ۹۰٪
زمان رله درب	۰ تا ۳۰۰ ثانیه

معرفی و مشخصات

توجه

جدول فنی، ورودی ۱۲ تا ۲۴ ولت DC را ذکر می‌کند، ولی جدول سیم و هر سه نقشه تغذیه ۱۲ ولت دارند. پیش از اتصال، پلاک نسخه نصب‌شده ملاک باشد. مقدار غیرمعمول بار آلارم در شرح فنی، مجوز اتصال مستقیم بار پرجریان نیست.

معرفی و مشخصات

راهنمای شماره‌های شکل ۱

شماره شکل	علامت یا جزء	شرح
۱	CLS-ST52	بدنه دستگاه CLS-ST52
۲	Keypad	صفحه‌کلید عددی و کلیدهای * و #
۳	Doorbell	کلید زنگ

شکل ۱. نمای بدنه و صفحه‌کلید CLS-ST52

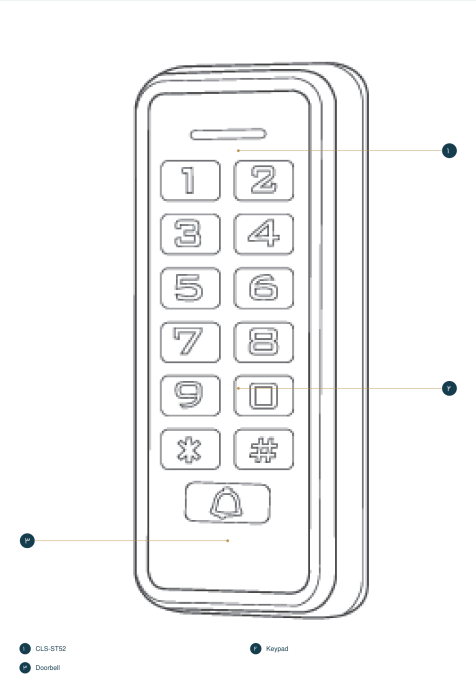

دریافت تصویر با کیفیت بالا

تماس با درب اتوماتیک جوهری

نشانگر نور و صدا

وضعیت	LED	صدا
آماده‌به‌کار	قرمز	ندارد
فشار کلید	بدون رنگ مشخص در جدول	یک بوق
عملیات موفق	سبز	یک بوق بلند
عملیات ناموفق	بدون رنگ مشخص	سه بوق
ورود به برنامه‌ریزی	قرمز	یک بوق بلند
داخل برنامه‌ریزی	نارنجی	ندارد
خروج از برنامه‌ریزی	قرمز با چشمک آرام	یک بوق بلند
بازشدن درب	سبز	یک بوق بلند
آلارم	قرمز با چشمک سریع	زنگ هشدار

نشانه‌های فرمان و مدیریت اصلی

همه فرمان‌ها از چپ به راست وارد شوند. ADMIN رمز مدیریت، NEW رمز مدیریت تازه، ID شماره کاربر از ۱ تا ۱۰,۰۰۰، CARD خواندن کارت، CARDNO شماره ۸ تا ۱۰ رقمی کارت، PIN رمز ۴ تا ۶ رقمی و OLD رمز قبلی کاربر است. علامت سه‌نقطه یعنی می‌توان ثبت یا حذف چند کارت را پشت سر هم ادامه داد. رمز مدیریت کارخانه 999999 است؛ در فراموشی، بازنشانی کارخانه لازم می‌شود.

عملیات	فرمان از چپ به راست	توضیح
تغییر رمز مدیریت	* ADMIN # 0 NEW # NEW #	رمز تازه دو بار وارد شود.
ثبت کارت	* ADMIN # 1 CARD ... #	چند کارت با یک بار ورود مدیر قابل ثبت‌اند.
حذف کارت	* ADMIN # 2 CARD ... #	چند کارت را پشت سر هم بخوانید.
حذف همه کاربران	* ADMIN # 2000 #	اطلاعات همه کاربران کارت و رمز حذف می‌شود.
افزودن رمز عمومی	* ADMIN # 66 # PIN #	رمز ۴ تا ۶ رقمی؛ فقط یک رمز عمومی تعریف می‌شود.

نشانه‌های فرمان و مدیریت اصلی

عملیات	فرمان از چپ به راست	توضیح
حذف رمز عمومی	# 67 # ADMIN *	در جدول کوتاه صفحه ۴، واردکردن PIN پس از 67 نیز آمده؛ جدول تفصیلی صفحه ۷ فقط 67 # را ذکر می‌کند.
تطبیق Wi-Fi	# 63 # ADMIN *	فرمان تطبیق؛ مراحل اپلیکیشن در سند نیامده است.

توجه

حذف همه کاربران با بازنشانی کارخانه تفاوت دارد؛ بازنشانی طبق این سند، کاربران را حذف نمی‌کند. پیش از فرمان 2000، از حذف کامل کارت‌ها و رمزهای کاربران مطمئن شوید.

ثبت کاربر با شناسه، کارت یا رمز

عملیات	فرمان از چپ به راست	توضیح
شماره کارت و ID خودکار	* ADMIN # 1 CARDNO ... #	شناسه کاربر خودکار در محدوده ۱ تا ۱۰,۰۰۰ تولید می‌شود.
مشخص و کارت ID	* ADMIN # 1 ID # CARD ... #	برای یافتن و حذف ساده‌تر، کارت را با شناسه معین ثبت کنید.
و شماره کارت ID	* ADMIN # 1 ID # CARDNO ... #	شناسه و شماره ۸ تا ۱۰ رقمی کارت ثبت می‌شوند.
کاربر رمزی	* ADMIN # 1 ID # PIN ... #	چهار تا شش رقم باشد؛ 1234 را نمی‌توان برای رمز کاربر PIN انتخاب کرد.
حذف با شماره کارت	* ADMIN # 2 CARDNO ... #	برای کارت شکسته یا گم‌شده با شماره معلوم.
حذف با ID	* ADMIN # 2 ID #	برای کارت گم‌شده با شناسه کاربر معلوم.

در جدول حذف صفحه ۶، یک ردیف با عنوان «معرفی شماره کاربر + شماره کارت» و فرمان آغازشونده با 1 تکرار شده است؛ آن ردیف ثبت کاربر است و نباید به‌عنوان فرمان حذف استفاده شود.

روش دسترسی و تغییر رمز کاربر

عملیات	فرمان از چپ به راست	توضیح
فقط کارت	* ADMIN # 30 #	صفحه‌کلید برای ورود استفاده نمی‌شود.
کارت و رمز با هم	* ADMIN # 31 #	پس از فعال‌سازی، رمز اولیه کاربر باید تغییر کند.
کارت یا رمز	* ADMIN # 32 #	حالت پیش‌فرض.
تغییر رمز با کارت	* CARD 1234 # PIN # PIN #	بدون ورود به برنامه‌ریزی؛ 1234 رمز اولیه کارخانه کاربر است.
تغییر رمز با ID	* ID # OLD # PIN # PIN #	بدون ورود به برنامه‌ریزی؛ رمز تازه دو بار وارد شود.

رله، کنتاکت درب، Wi-Fi و پشتیبان

عملیات	فرمان از چپ به راست	توضیح
زمان بازبودن قفل	* ADMIN # 4 TIME #	.بین ۰ تا ۳۰۰ ثانیه؛ پیش‌فرض پنج ثانیه TIME
زمان آلارم	* ADMIN # 5 TIME #	.بین ۰ تا ۹۹ دقیقه؛ پیش‌فرض صفر TIME
حسگر وضعیت درب خاموش	* ADMIN # 60 #	پیش‌فرض؛ باز یا بسته‌بودن کنترل نمی‌شود.
حسگر وضعیت درب روشن	* ADMIN # 61 #	وضعیت درب بررسی و در شرایط غیرمعمول هشدار فعال می‌شود.
تطبیق Wi-Fi	* ADMIN # 63 #	آماده‌سازی تطبیق اتصال بی‌سیم.
رمز عمومی	* ADMIN # 66 # PIN #	فقط یک رمز عمومی چهار تا شش رقمی.
حذف رمز عمومی	* ADMIN # 67 #	صورت فرمان در جدول تفصیلی.
ارسال پشتیبان	* ADMIN # 68 #	ارسال داده پشتیبان؛ روش اتصال انتقال در سند توضیح داده نشده است.
دریافت پشتیبان	* ADMIN # 69 #	دریافت داده پشتیبان.

امنیت، بوق، نور و حالت کارتخوان

عملیات	فرمان از چپ به راست	توضیح
امنیت عادی	* ADMIN # 70 #	پیش‌فرض.
قفل پس از تلاش غلط	* ADMIN # 71 #	ده کارت یا رمز غلط پشت‌سرهم در مدت ده دقیقه، دستگاه را قفل می‌کند.
آلارم تلاش غلط	* ADMIN # 72 #	پس از ده کارت یا رمز غلط پشت‌سرهم، هشدار فعال می‌شود.
روشن / خاموش LED	* ADMIN # 81 # / * ADMIN # 80 #	پیش‌فرض LED روشن است.
بوق روشن / خاموش	* ADMIN # 83 # / * ADMIN # 82 #	پیش‌فرض بوق روشن است.
نور صفحه روشن	* ADMIN # 84 #	نور پس‌زمینه روشن می‌ماند.
نور صفحه خاموش	* ADMIN # 85 #	نور پس‌زمینه خاموش است.
نور صفحه خودکار	* ADMIN # 86 #	پیش‌فرض؛ با کارت یا فشار کلید روشن و پس از ده ثانیه خاموش می‌شود.
مستقل	* ADMIN # 87 #	حالت standalone؛ پیش‌فرض.

امنیت، بوق، نور و حالت کارتخوان

عملیات	فرمان از چپ به راست	توضیح
رله تغییر وضعیت	* ADMIN # 88 #	پس از دسترسی، درب تا دسترسی بعدی باز می‌ماند.
کارتخوان	* ADMIN # 89 #	خروجی Wiegand 26 پیش‌فرض.
کارتخوان ۲۶ بیت	* ADMIN # 89 26 #	خروجی ۲۶ بیت.
فرمان کارتخوان ۳۴	* ADMIN # 89 34 #	شرح همان ردیف در اصل «خروجی ویگند 24» چاپ شده؛ میان فرمان 34 و شرح 24 ناسازگاری وجود دارد.

امنیت، بوق، نور و حالت کارتخوان

توجه

قالب Wiegand موردنیاز کنترلر را روی نسخه نصب‌شده بررسی کنید. مقادیر 34 و 24 با هم ناسازگارند؛ تا تأیید قالب دستگاه، تنظیم را با حدس انتخاب نکنید.

برای خاموش‌کردن هشدار زنگ بیرونی یا بوق داخلی، یک کارت معتبر بخوانید یا رمز مدیریت را وارد کنید؛ ورود به منوی برنامه‌ریزی لازم نیست.

بازنشانی و نصب دیواری

۰۱ بازنشانی

دستگاه را خاموش کنید؛ دکمه خروج را فشار دهید و نگه دارید و هم‌زمان دستگاه را روشن کنید.

۰۲ تأیید

دو بوق کوتاه شنیده می‌شود؛ رمز مدیر به 999999 و تنظیم‌ها به پیش‌فرض کارخانه برمی‌گردند. اطلاعات کاربران حذف نمی‌شود.

برای نصب، با پیچ‌گوشتی مخصوص کاور پشت را جدا کنید. مطابق سوراخ‌های کاور دو سوراخ بست و یک سوراخ عبور کابل ایجاد کنید؛ رول‌پلاک‌ها را بگذارید و کاور را با دو پیچ خودکار ببندید. کابل را عبور دهید و بدنه را روی کاور نصب کنید.

توجه

پیش از سوراخ‌کاری، مسیر سیم و لوله پشت دیوار بررسی و عینک ایمنی استفاده شود. دستگاه را خودسرانه تعمیر نکنید؛ خرابی به تعمیرکار شرکت فروشنده ارجاع شود.

بازنشانی و نصب دیواری

راهنمای شماره‌های شکل ۲

شماره شکل	علامت یا جزء	شرح
۱	Back cover	کاور پشت و دو محل پیچ دیوار
۲	CLS-ST52	واحد اصلی دستگاه
۳	Cable	عبور کابل از سوراخ میانی کاور

شکل ۲. اجزای نصب دیواری CLS-ST52 و عبور کابل

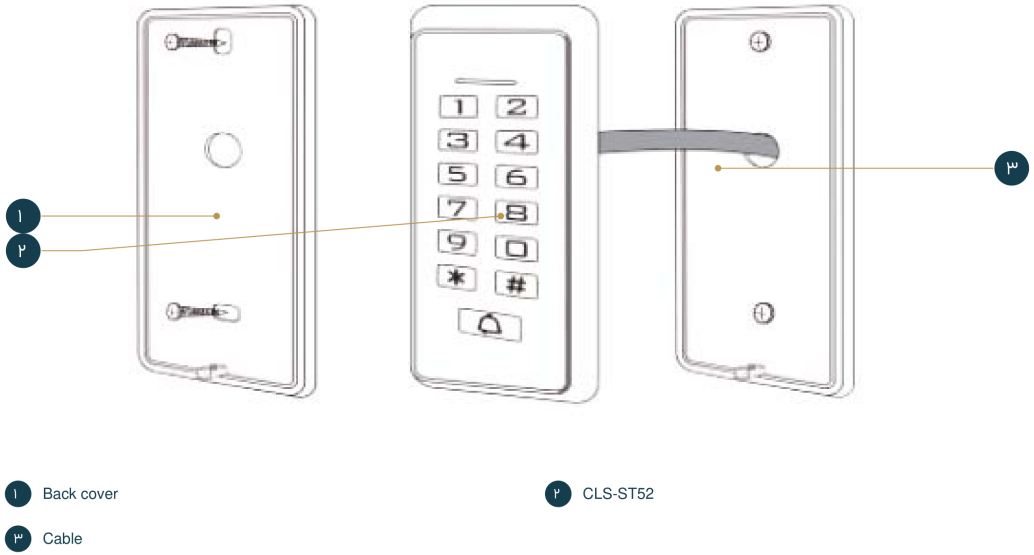

دریافت تصویر با کیفیت بالا

تماس با درب اتوماتیک جوهری

رنگ سیم و کارکرد

رنگ	علامت	اتصال
صورتی	BELL_A	یک طرف شستی زنگ
صورتی	BELL_B	طرف دیگر شستی زنگ
سبز	D0	خروجی Wiegand
سفید	D1	خروجی Wiegand
خاکستری	ALARM	منفی زنگ؛ مثبت زنگ به مثبت ۱۲ ولت
زرد	OPEN	یک طرف شستی خروج؛ طرف دیگر به GND
قهوه‌ای	D_IN	یک طرف کنتاکت مغناطیسی درب؛ طرف دیگر به GND
قرمز	DC12V+	مثبت تغذیه ۱۲ ولت در نقشه
مشکی	GND	منفی تغذیه
آبی	NO	کنتاکت عادی باز رله؛ در شرح به مثبت قفل اشاره شده است.

رنگ سیم و کارکرد

رنگ	علامت	اتصال
بنفش	COM	مشترک رله؛ در نقشه اتصال مشترک به GND
نارنجی	NC	کنتاکت عادی بسته؛ برای منفی قفل مطابق نقشه

کنتاکت درب Door contact، شستی خروج Exit button، یعنی زنگ Doorbell سامانه هشدار است. اتصال قفل با Alarm کنترلر دسترسی و Access controller تغذیه مشترک یا اختصاصی دقیقا مطابق نقشه انتخابی انجام شود؛ کنتاکت درب و آلارم اختیاری‌اند.

برچسب داخل نقشه	معادل فارسی
Pink / Green / White	صورتی / سبز / سفید
Gray / Yellow / Brown	خاکستری / زرد / قهوه‌ای

رنگ سیم و کارکرد

برچسب داخل نقشه	معادل فارسی
Red / Black / Blue	قرمز / مشکی / آبی
Purple / Orange	بنفش / نارنجی

تماس با درب اتوماتیک جوهری

نقشه‌ها و اقلام بسته

راهنمای شماره‌های شکل ۳

شماره شکل	علامت یا جزء	شرح
۱	DC 12V	منبع تغذیه مشترک ۱۲ ولت
۲	BELL_A / BELL_B	اتصال زنگ
۳	OPEN	شستی خروج
۴	D_IN	کنتاکت درب
۵	ALARM	آلارم و مثبت تغذیه آن
۶	NC / COM	قفل مغناطیسی مطابق نقشه

شکل ۳. سیم‌بندی با منبع تغذیه مشترک ۱۲ ولت

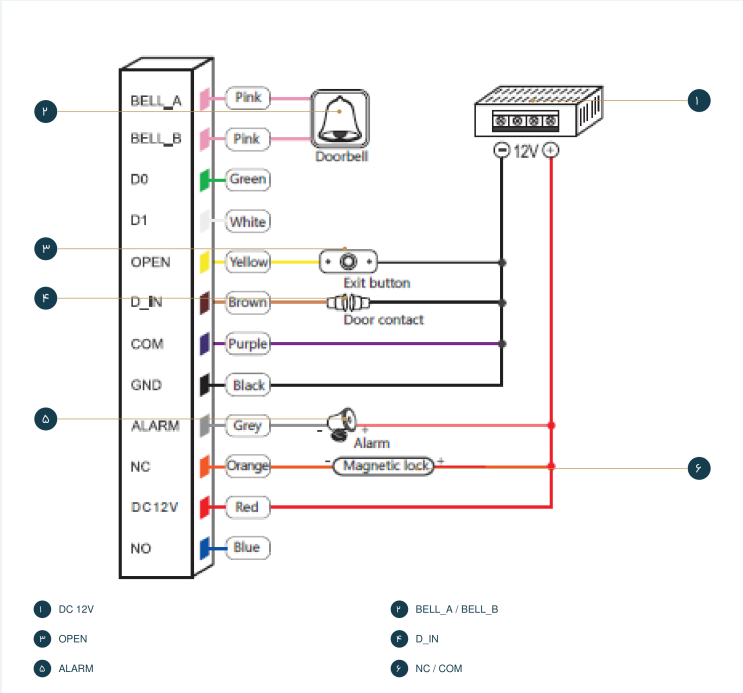

دریافت تصویر با کیفیت بالا

تماس با درب اتوماتیک جوهری

نقشه‌ها و اقلام بسته

راهنمای شماره‌های شکل ۴

شماره شکل	علامت یا جزء	شرح
۱	BELL_A / BELL_B	دو سیم صورتی زنگ
۲	OPEN / D_IN	شستی خروج و کنتاکت درب
۳	ALARM	خروجی منفی هشدار
۴	DC 12V / 3A	منبع اختصاصی؛ کنتاکت‌های قفل و PUSH

شکل ۴. سیم‌بندی با منبع تغذیه اختصاصی کنترل دسترسی

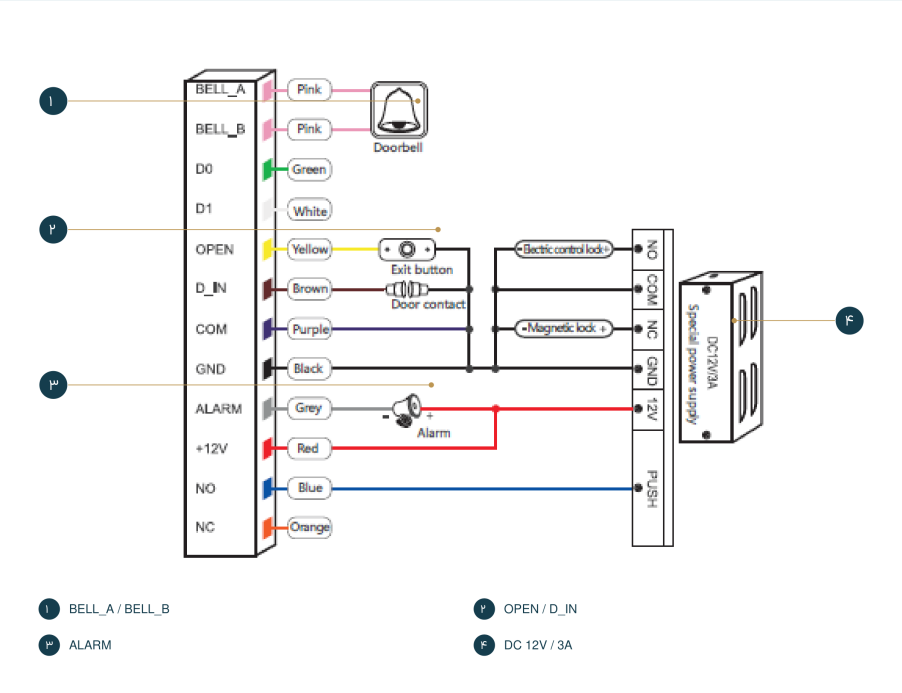

دریافت تصویر با کیفیت بالا

تماس با درب اتوماتیک جوهری

نقشه‌ها و اقلام بسته

راهنمای شماره‌های شکل ۵

شماره شکل	علامت یا جزء	شرح
۱	BELL_A / BELL_B	دو سر زنگ
۲	D0 / D1	داده سبز و سفید به کنترلر
۳	12V / GND	تغذیه قرمز و مشکی کنترلر

شکل ۵. حالت کارتخوان؛ اتصال D0، D1، مثبت ۱۲ ولت و GND به کنترلر

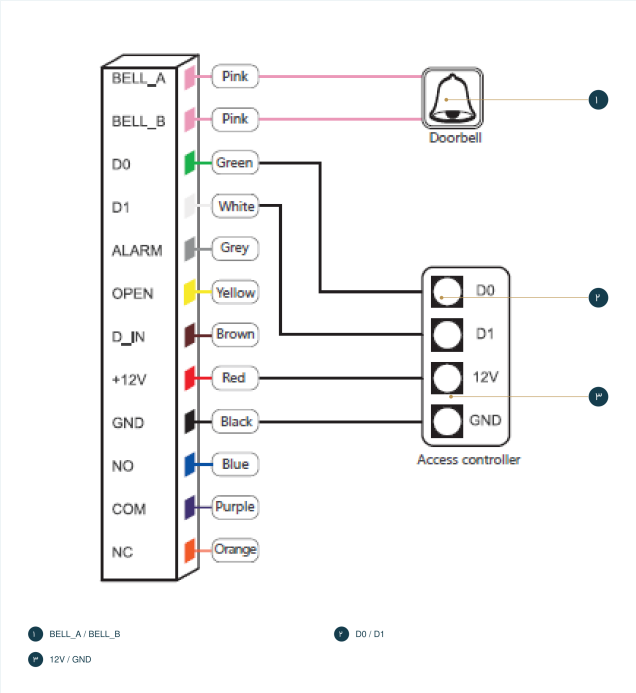

دریافت تصویر با کیفیت بالا

تماس با درب اتوماتیک جوهری

نقشه‌ها و اقلام بسته

قلم	تعداد	کاربرد
دستگاه کنترل تردد	۱	واحد اصلی
راهنمای کاربری	۱	دستور استفاده
پیچ‌گوشتی	۱	بازکردن پیچ دستگاه
رول‌پلاک	۲	نصب روی دیوار
پیچ خودکار	۲	نصب روی دیوار
پیچ ستاره‌ای	۱	نصب دستگاه

سند یادآور می‌شود که با به‌روزرسانی دستگاه، جزئیات راهنما ممکن است کمی تغییر کنند؛ نام و شماره نسخه دستگاه و اتصال‌های چاپ‌شده آن هنگام اجرا بررسی شوند.

پاسخ‌گویی و مشاوره

مشاوره و پشتیبانی

برای راهنمایی درباره دستگاه و خدمات، با جوهری در ارتباط باشید.

موبایل
۰۹۱۲ ۳۳۰ ۸۹۶۰

واتساپ
۰۹۱۲ ۳۳۰ ۸۹۶۰

سایت
joharidoor.com

نشانی

کرج، میدان استاندارد، بلوار کامیونداران، شهرک صنعتی شیخ‌آباد، بلوک ۱۹ آهنگران، نبش گلستان ۵، پلاک ۱

بازگشت به فهرست راهنما