جوهری
JOHARI DOOR

Swing D002

نصب، تنظیم و برنامه‌ریزی اپراتور لولایی D002

نصب بازوی کششی و فشاری، گیره شیشه، سیم‌بندی، هماهنگی دولته، تنظیم ریموت و نشانگرهای LED.

شروع راهنما

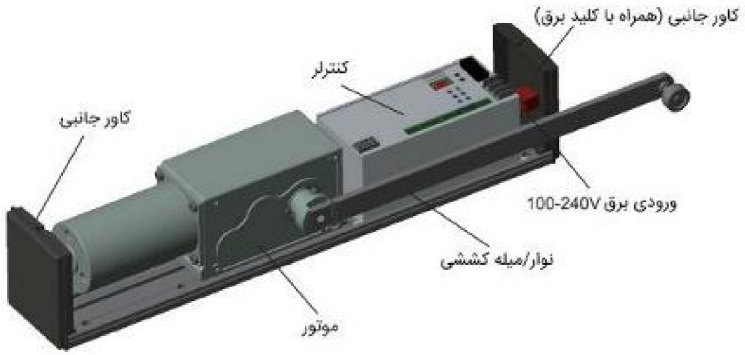

	پایه
	نوار/میله کششی
	کاور
	نوار/میله فشاری
	اپراتور درب

فهرست راهنما

۱ کاربرد، ایمنی و مشخصات

۲ اجزا و طرح نصب

۳ نصب صفحه زیرین و مکانیزم

۴ نصب بازوی کششی

۵ نصب بازوی فشاری و گیره شیشه

۶ برد کنترل و ترمینال‌ها

۷ اتصال فرمان، تغذیه و قفل

۸ فتوسل و حسگر ایمنی بالا

تماس و نشانی

فهرست راهنما

۹ تنظیم حرکت و DIP

۱۰ ریموت FC04 و حالت دولته

۱۱ نشانگرهای تک‌لته و خطا

کاربرد، ایمنی و مشخصات

پیش از استفاده، راهنما با دقت خوانده و برای مراجعه نگهداری شود. نصب درب اتوماتیک باید توسط نمایندگی تعیین‌شده یا نصاب حرفه‌ای و مطابق قوانین محل انجام شود؛ نصب نادرست خطر ایجاد می‌کند. اپراتور D002 برای درب چوبی، فلزی و قاب‌دار یک‌جهت‌بازشو، به‌صورت تک‌لته یا دولته است؛ برای شیشه بدون قاب گیره مخصوص لازم است. سرعت، زمان بازشدن، زاویه و نیروی بستن قابل تنظیم‌اند. بازوی کششی یا فشاری متناسب با جهت بازشدن درب به داخل یا بیرون انتخاب می‌شود.

این اپراتور از موتور DC، گیربکس دوگانه، عملکرد «فشار بدهید و بروید» و آرایش اصلی/تابع پشتیبانی می‌کند. برای کاربرد کودکان یا افراد دارای معلولیت، نیروی حرکت، مسیر عبور و تجهیزات حفاظت را متناسب با ورودی بررسی کنید. امکان اتصال قفل برقی وجود دارد. ظرفیت اعلامی ۱۵۰ کیلوگرم باید همراه نمودار وزن/عرض بررسی شود؛ عدد آزمون عمر دو میلیون سیکل، تضمین عمر هر نصب نیست.

تماس با درب اتوماتیک جوهری

کاربرد، ایمنی و مشخصات

مشخصه	مقدار
برق	AC100V–240V
خروجی	۲۴ ولت DC
توان نامی موتور	۵۵ وات
زاویه قابل تنظیم	۶۰ تا ۱۱۰ درجه؛ حداکثر ۱۱۰
زمان بازشدن ۹۰ درجه	۳ تا ۷ ثانیه
بازماندن	۰ تا ۲۰ ثانیه
دمای کار	-20°C / +55°C
درجه حفاظت	IP21
وزن دستگاه	۵ / ۵ کیلوگرم
ابعاد	475×81×98 mm

تماس با درب اتوماتیک جوهری

کاربرد، ایمنی و مشخصات

مشخصه	مقدار
فرمان‌ها	شستی/پوش‌باتن بی‌سیم و ریموت
حداکثر وزن معرفی	۱۵۰ کیلوگرم؛ مشروط به عرض و نمودار
عرض معرفی	متن صفحه ۴ مقدار 120 mm نوشته، اما نمودار صفحه ۶ محور ۶۰ تا ۱۲۰ cm دارد؛ واحد این دو بخش متفاوت است.

توجه

عدد عرض 120 mm در معرفی با محور سانتی‌متری نمودار ظرفیت سازگار نیست. ظرفیت وزن و عرض از نمودار و مشخصات معتبر همان دستگاه تأیید شود؛ عدد یا واحد چاپی به‌صورت فرضی اصلاح نشده است.

کاربرد، ایمنی و مشخصات

نمودار، بازه مناسب و بازه محدود را جدا می‌کند؛ سقف ۱۵۰ کیلوگرم برای همه عرض‌ها نیست. محور افقی تا ۱۲۰ سانتی‌متر و محور عمودی وزن است.

نمودار وزن کیلوگرم بر حسب عرض سانتی‌متر؛ خاکستری روشن مناسب و تیره محدود

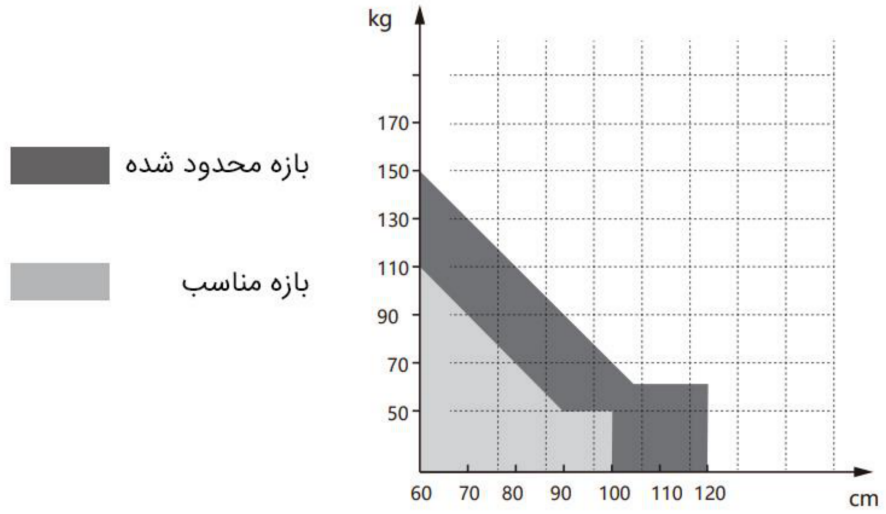

دریافت تصویر با کیفیت بالا

تماس با درب اتوماتیک جوهری

اجزا و طرح نصب

مجموعه شامل موتور، کنترلر، کاور و درپوش جانبی با کلید برق و ورودی ۱۰۰–۲۴۰ ولت است. صفحه پایه، کاور و یکی از بازوهای کششی یا فشاری انتخاب می‌شوند. در چیدمان تجهیزات اختیاری، حسگر مایکروویو، قفل برقی، اکسس‌کنترل، حسگر بدون تماس، حسگر ضربه پا، ریموت، صفحه‌کلید، شستی و حسگر ایمنی نمایش داده شده‌اند.

چیدمان اپراتور و تجهیزات فرمان و ایمنی

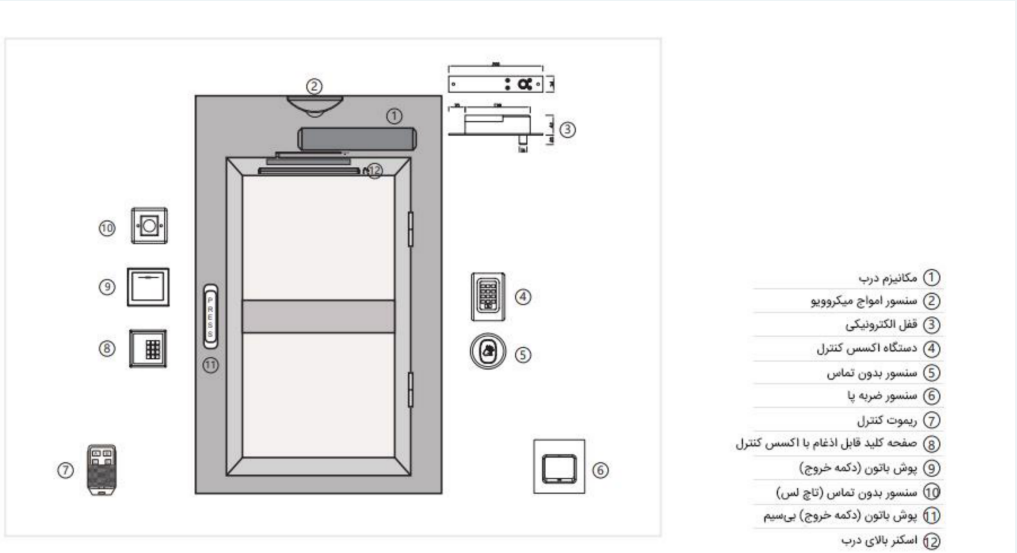

دریافت تصویر با کیفیت بالا

جدول مرتبط با تصویر

تماس با درب اتوماتیک جوهری

اجزا و طرح نصب

شماره تصویر چیدمان	تجهیز
۱	مکانیزم درب
۲	سنسور امواج مایکروویو
۳	قفل الکترونیکی
۴	دستگاه اکسس‌کنترل
۵	سنسور بدون تماس
۶	سنسور ضربه پا
۷	ریموت‌کنترل
۸	صفحه‌کلید قابل ادغام با اکسس‌کنترل
۹	پوش‌باتن یا دکمه خروج

بازگشت به تصویر

تماس با درب اتوماتیک جوهری

اجزا و طرح نصب

شماره تصویر چیدمان	تجهیز
۱۰	سنسور بدون تماس (تاچ‌لس)
۱۱	پوش‌باتن بی‌سیم یا دکمه خروج بی‌سیم
۱۲	اسکنر بالای درب

بازگشت به تصویر

تماس با درب اتوماتیک جوهری

اجزا و طرح نصب

در نقشه ابعادی، بدنه طول ۴۷۵ و ارتفاع ۸۱ و عمق ۹۸ میلی‌متر دارد. ریل کششی طول ۵۰۰ با دو فاصله ۲۳۰ و انتهای ۲۰ و اندازه‌های مقطع ۳۹ / ۵ و ۷ / ۵ را نشان می‌دهد؛ طول مشخص‌شده بازوی فشاری ۳۱۶ است. ابعاد کلی دو مقطع کششی و فشاری در همین نقشه جدا هستند.

موتور، کنترلر، ورودی برق، پایه، کاور و دو نوع بازو

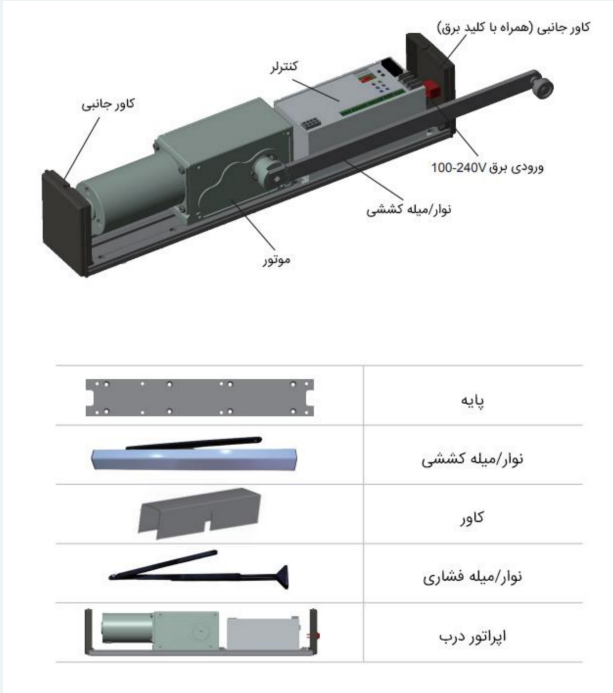

دریافت تصویر با کیفیت بالا

تماس با درب اتوماتیک جوهری

اجزا و طرح نصب

هر دو طرح کششی و فشاری با مکانیزم داخل ساختمان نشان داده شده‌اند؛ جهت بازشدن و آرایش بازو از روی پلان همان روش انتخاب شود.

ابعاد بدنه، ریل ۵۰۰ و بازوی فشاری ۳۱۶ میلی‌متری

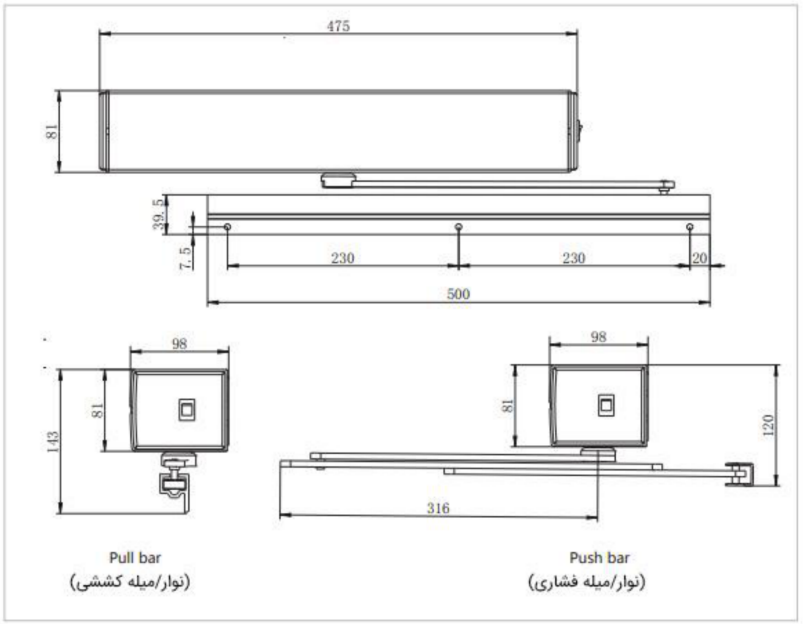

دریافت تصویر با کیفیت بالا

تماس با درب اتوماتیک جوهری

اجزا و طرح نصب

طرح کششی، پلان حرکت و مقطع نصب با مکانیزم داخل

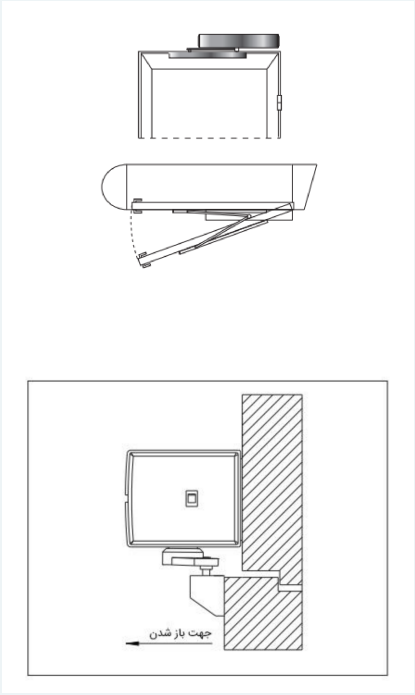

دریافت تصویر با کیفیت بالا

تماس با درب اتوماتیک جوهری

اجزا و طرح نصب

طرح فشاری، پلان حرکت و مقطع نصب با مکانیزم داخل

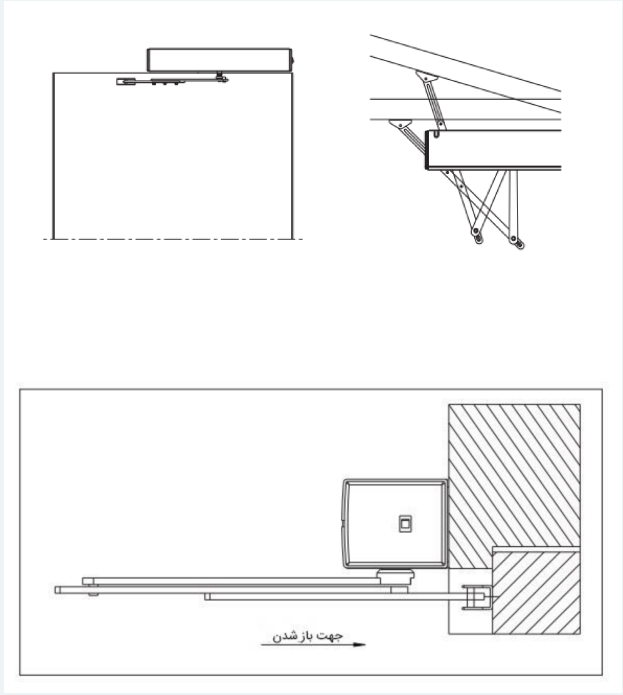

دریافت تصویر با کیفیت بالا

تماس با درب اتوماتیک جوهری

اجزا و طرح نصب

نمای نصب اپراتور لولایی روی چارچوب و مسیر بازو

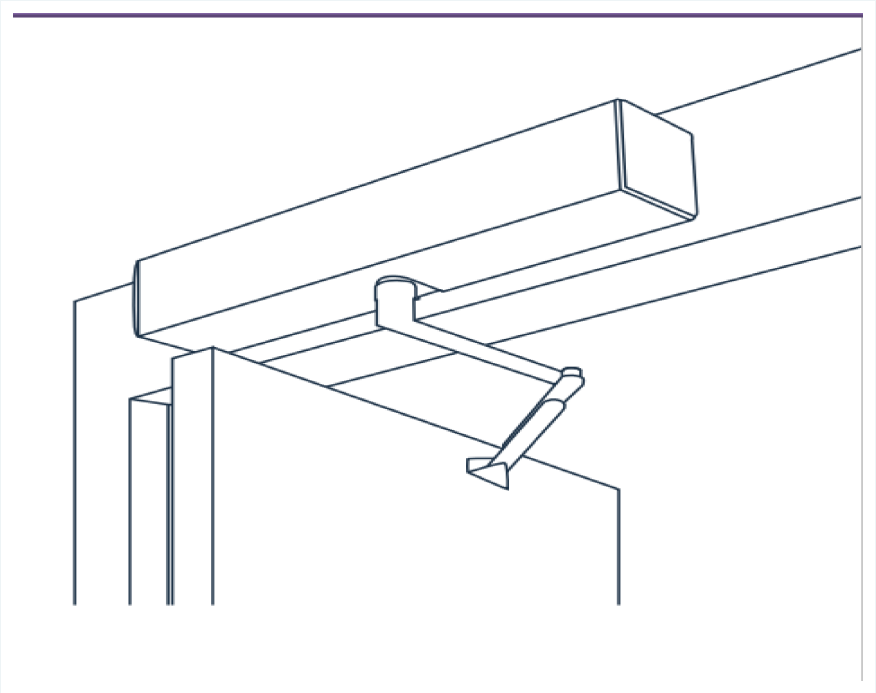

دریافت تصویر با کیفیت بالا

تماس با درب اتوماتیک جوهری

اجزا و طرح نصب

نمای بدنه و ریل بازوی اپراتور لولایی D002



دریافت تصویر با کیفیت بالا

تماس با درب اتوماتیک جوهری

نصب صفحه زیرین و مکانیزم

برای بازوی کششی، صفحه زیرین مطابق جهت چپ یا راست با هشت پیچ روی قاب بسته شود؛ محل بوش برق و سوراخ حسگر در شکل مشخص است. در نوع فشاری نیز صفحه با هشت پیچ روی قاب نصب و ابعاد سوراخ‌ها و فاصله محل صفحه تا قاب مطابق نقشه اختصاصی آن رعایت شود. فریم و صفحه زیرین در مقطع جدا نشان داده شده‌اند.

پایه کششی برای اپراتور سمت راست و چپ؛ هشت پیچ

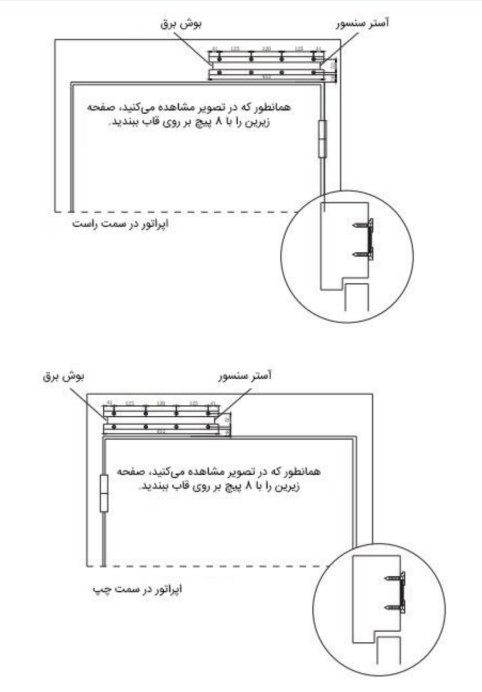

دریافت تصویر با کیفیت بالا

نصب صفحه زیرین و مکانیزم

پس از تکمیل بازو و اتصالات، مکانیزم روی پوشش پایه ثابت با پیچ نصب، کاور روی مکانیزم جاگذاری و پیچ انتهایی آن محکم شود؛ ترتیب درگیری کاور در مقطع آمده است.

پایه فشاری برای دو جهت و جزئیات سوراخ‌کاری

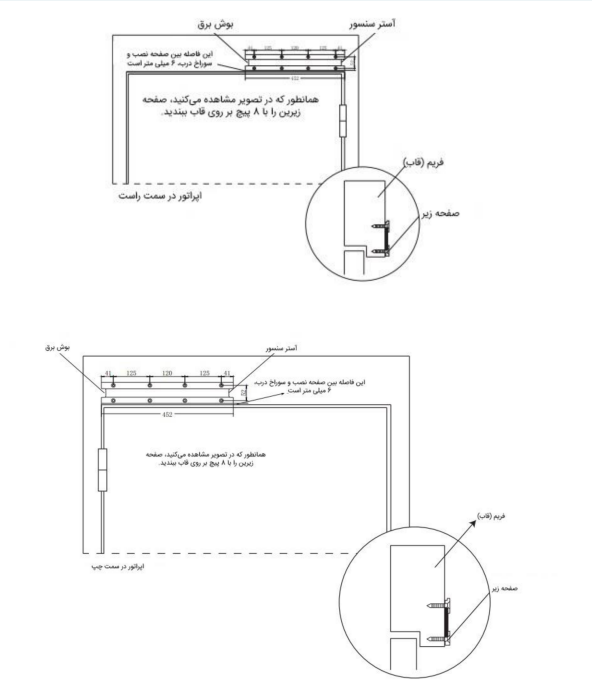

دریافت تصویر با کیفیت بالا

تماس با درب اتوماتیک جوهری

نصب صفحه زیرین و مکانیزم

نصب مکانیزم روی پایه، جاگذاری کاور و بستن پیچ انتهایی

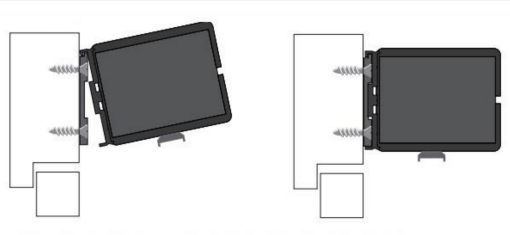

مکانیسم را با پیچ روی پوشش پایه ثابت نصب کنید.

کاور روی مکانیزم را نصب کنید.

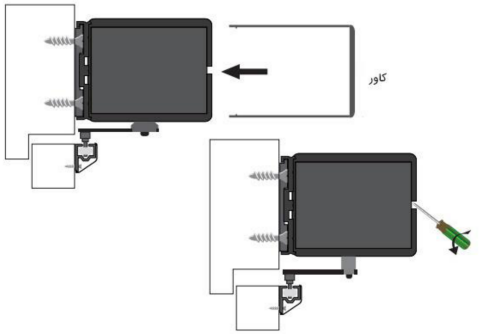

دریافت تصویر با کیفیت بالا

تماس با درب اتوماتیک جوهری

نصب بازوی کششی

۰۱ گشودن و قراردادن قطعه

درب تا ۹۰ درجه باز، غلتک راهنمای کشش داخل مسیر ریل قرار و صفحه ریل طبق شکل ثابت شود.

۰۲ تنظیم محل ریل

صفحه حرکت داده شود تا چرخ در موقعیت صحیح نشان‌داده‌شده قرار گیرد. موقعیت حفظ و نخستین پیچ نزدیک مرکز بسته شود.

۰۳ بستن درب

درب بسته، مرحله تنظیم محل تکرار و یک پیچ در سمت دیگر بسته شود.

۰۴ آزمون دستی

درب با دست حرکت داده شود تا کارکرد درست بازو در کل مسیر تأیید شود؛ تنظیم لازم انجام و پیچ آخر بسته شود.

نصب بازوی کششی

مقطع کششی با ابعاد ۹۸، ۸۱، ۵۲، ۳۷، ۱۲۲ و فاصله ۰ تا ۳۰

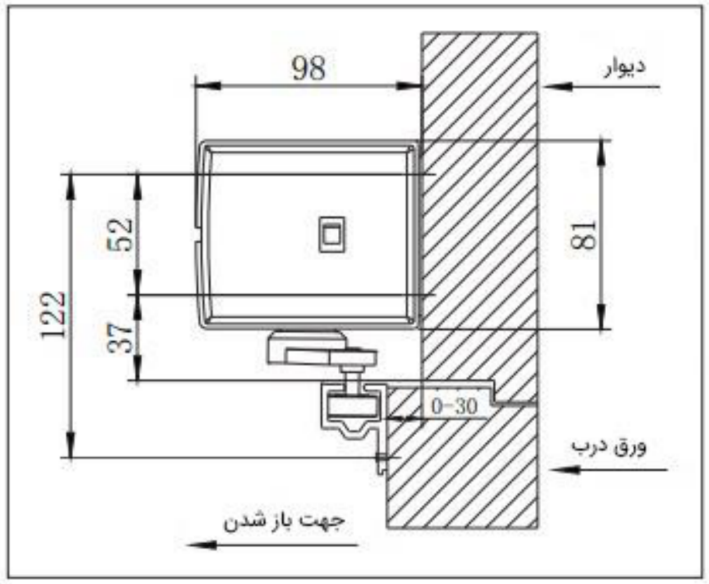

۱. درب را تا ۹۰ درجه باز کنید. غلتک راهنمای کشش را در مسیر بلغزانید.
۲. صفحه نوار کشش را مطابق شکل ثابت کنید.
۳. صفحه را حرکت دهید، اطمینان حاصل کنید که چرخ در موقعیت وسط مسیر همانطور که نشان داده شده است، قرار می‌گیرد.
۴. موقعیت صفحه را نگه دارید، اولین پیچ را نزدیک مرکز شفت ببندید.
۵. درب را ببندید، مرحله ۳ را تکرار کنید و یک پیچ در طرف دیگر ببندید.
۶. درب را به صورت دستی حرکت دهید تا مطمئن شوید که نوار کشش به خوبی کار می کند. در صورت وجود مقاومت در طول عملیات، تنظیمات مورد نظر را انجام دهید.
۷. پیچ آخر را ببندید.

دریافت تصویر با کیفیت بالا

تماس با درب اتوماتیک جوهری

نصب بازوی کششی

ریل کششی با سه پیچ خودکار روی لته نصب شود. در هر دو جهت، دو فاصله ۲۳۰، فاصله ۲۰ و فاصله ۱۲۰ نسبت به سمت لولا در شکل مشخص‌اند. فاصله عمودی شکل راست ۱۵ و شکل چپ ۳۰ درج شده است؛ هر جهت با نقشه مربوط تطبیق داده شود. زاویه بازشدن با استاپ موقعیت تنظیم شود.

ورود غلتک راهنما به ریل کششی

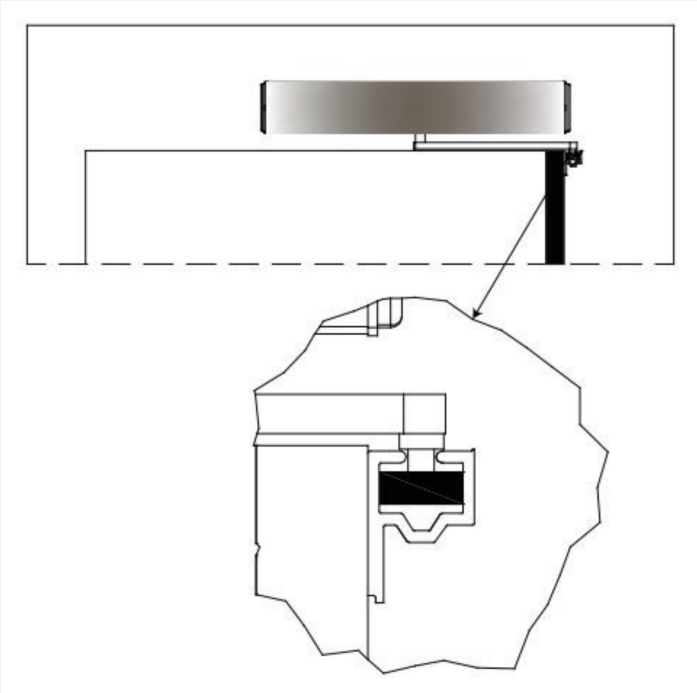

دریافت تصویر با کیفیت بالا

تماس با درب اتوماتیک جوهری

نصب بازوی کششی

ریل کششی سمت راست، سه پیچ و استاپ زاویه

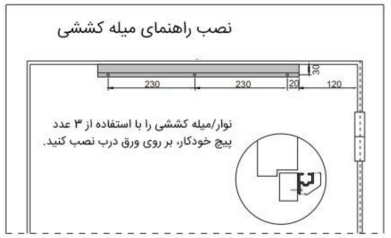

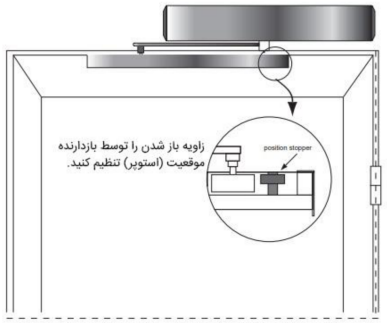

دریافت تصویر با کیفیت بالا

تماس با درب اتوماتیک جوهری

نصب بازوی کششی

برای لته شیشه‌ای، ریل و گیره مطابق شکل نصب شوند؛ فاصله ۲۵ میلی‌متری بالا و پایین قاب شیشه در متن مورد تأکید است. طول ریل ۵۰۰ و فاصله جانبی ۱۳۰ در نما آمده‌اند. مقطع، بدنه ۸۱×۹۸ و اتصال مخصوص شیشه را نشان می‌دهد.

ریل کششی سمت چپ، سه پیچ و استاپ زاویه

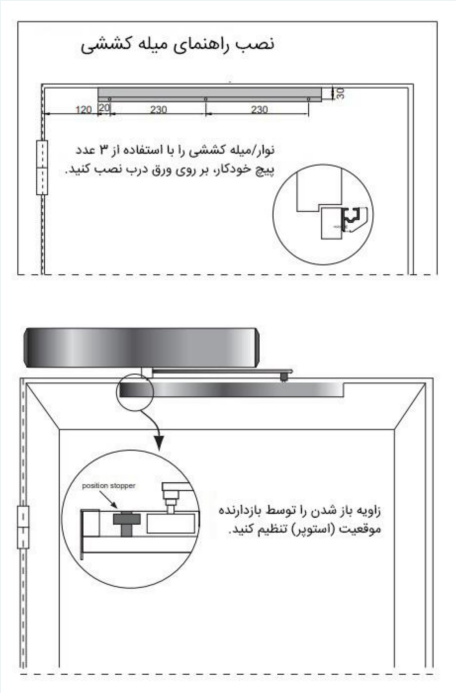

دریافت تصویر با کیفیت بالا

تماس با درب اتوماتیک جوهری

نصب بازوی کششی

نصب کششی روی شیشه و فاصله‌های ریل و گیره

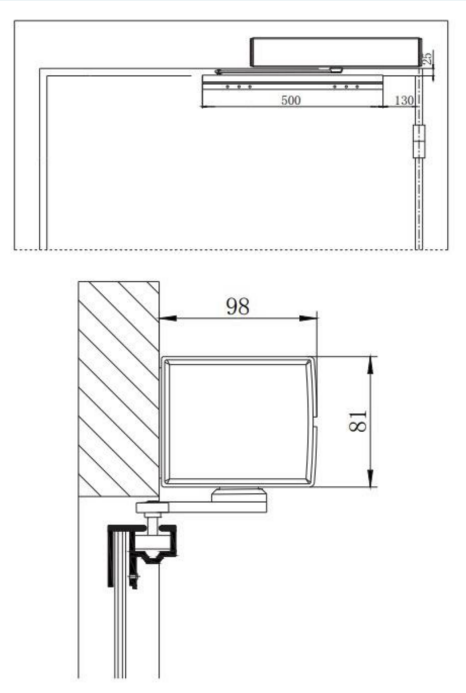

دریافت تصویر با کیفیت بالا

تماس با درب اتوماتیک جوهری

نصب بازوی فشاری و گیره شیشه

در مقطع فشاری، عمق بدنه ۹۸، اندازه‌های عمودی ۵۲، ۱۵ و ۹۳ / ۵ و فاصله نمایش‌داده‌شده تا محور اتصال حداکثر ۲۵۰ میلی‌متر است. طول بازوی فشاری با دو پیچ و متناسب با عمق چارچوب تنظیم شود. در شکل نصب شیشه، و نمونه اپراتور سمت راست آمده است. L≤250mm

مقطع فشاری و فاصله حداکثر ۲۵۰ میلی‌متر

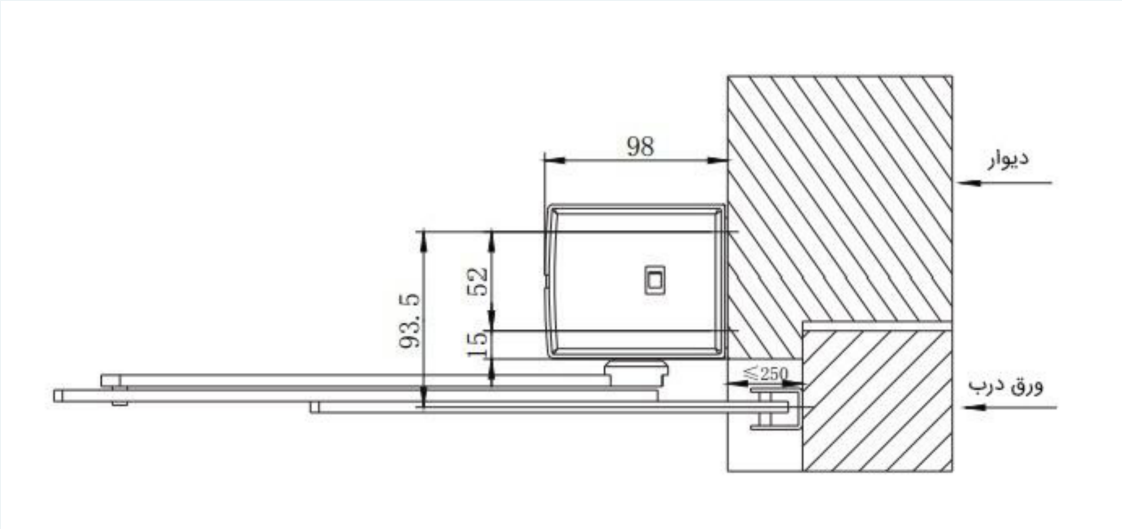

دریافت تصویر با کیفیت بالا

تماس با درب اتوماتیک جوهری

نصب بازوی فشاری و گیره شیشه

گیره مخصوص شیشه مطابق آرایش بازو نصب شود. در استفاده فشاری برای شیشه، فاصله ۱۰ میلی‌متری جزئیات گیره شکل رعایت شود. در نمای دیگر، فاصله بالای گیره ۱۸، فاصله اتصال ۵۰ و فاصله سمت لولا ۴۵۰ مشخص‌اند. گیره با چهار پیچ M6×12 محکم و صفحه ثابت بازوی فشار با دو پیچ M5×8 به گیره نصب شود. در مقطع پایانی، فاصله نشان‌داده‌شده برای این گیره حداکثر ۲۰۰ میلی‌متر است؛ این عدد با ۲۵۰ طرح قبلی جایگزین نشود.

تنظیم طول بازوی فشاری با دو پیچ و عمق چارچوب

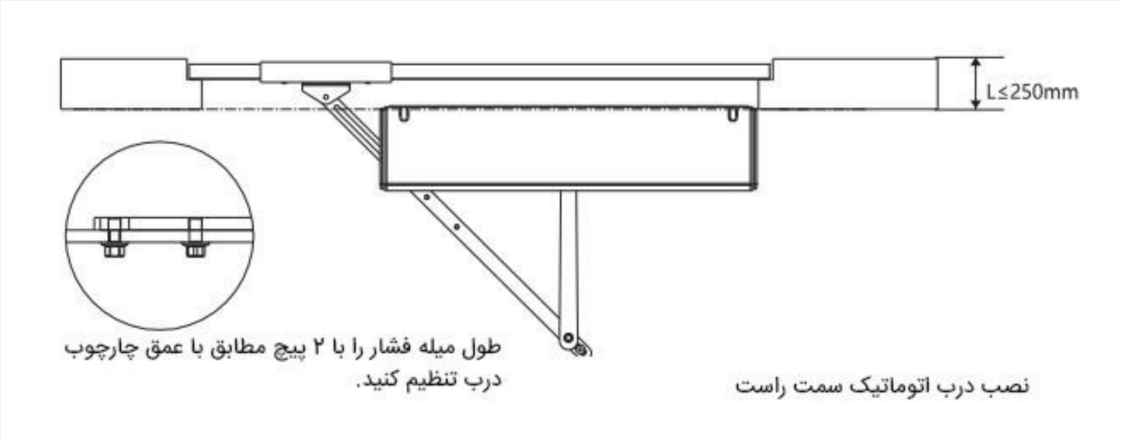

دریافت تصویر با کیفیت بالا

تماس با درب اتوماتیک جوهری

نصب بازوی فشاری و گیره شیشه

گیره شیشه و آرایش بازوی فشاری

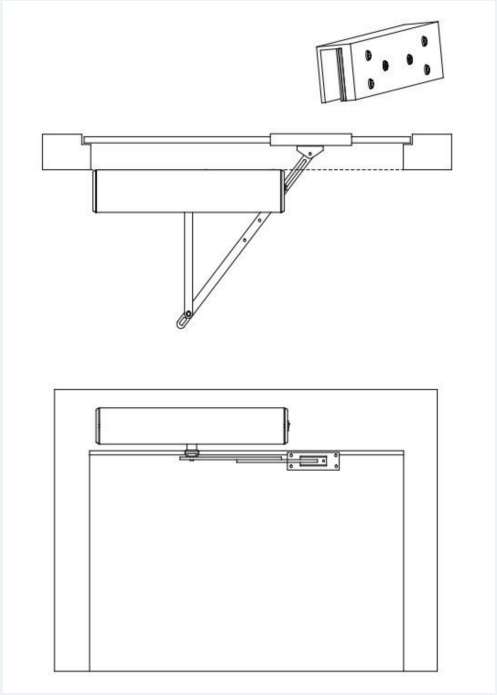

دریافت تصویر با کیفیت بالا

تماس با درب اتوماتیک جوهری

نصب بازوی فشاری و گیره شیشه

موقعیت گیره، فاصله‌های ۱۸، ۵۰ و ۴۵۰ و پیچ M6×12

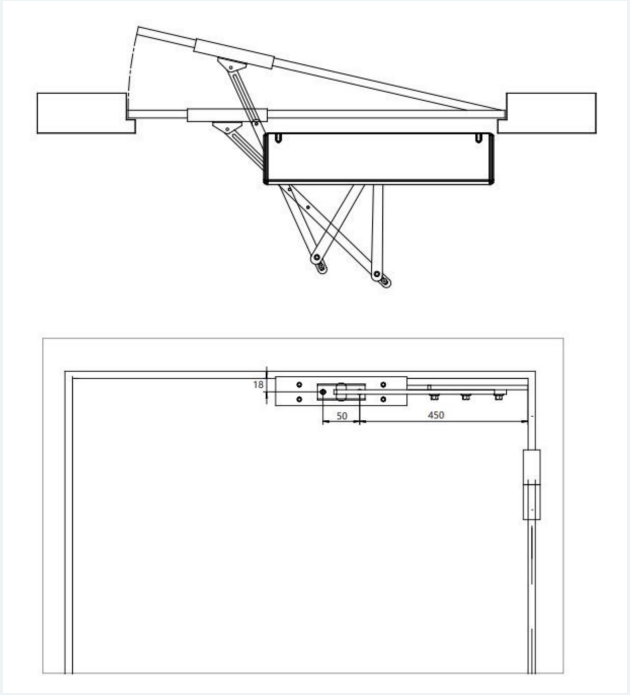

دریافت تصویر با کیفیت بالا

تماس با درب اتوماتیک جوهری

نصب بازوی فشاری و گیره شیشه

چهار پیچ M6×12 گیره و دو M5×8 صفحه بازو

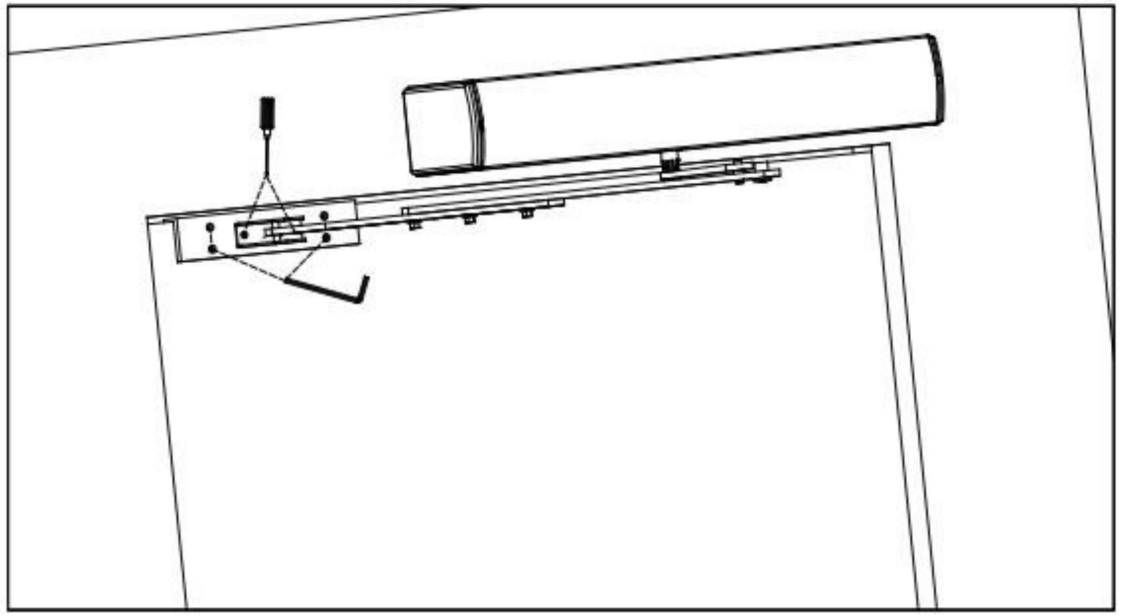

دریافت تصویر با کیفیت بالا

تماس با درب اتوماتیک جوهری

نصب بازوی فشاری و گیره شیشه

مقطع فشاری گیره شیشه؛ فاصله حداکثر ۲۰۰

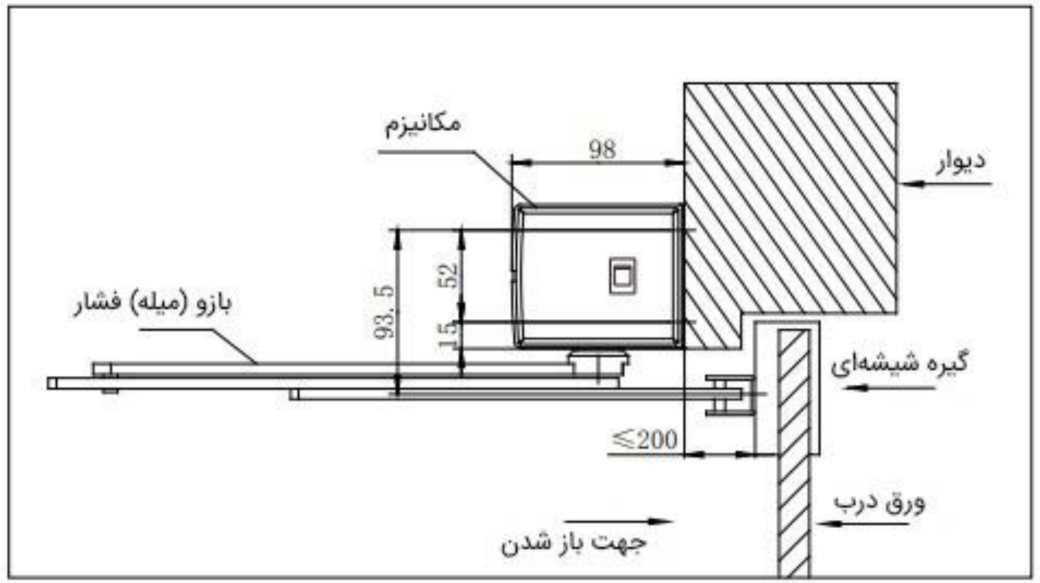

دریافت تصویر با کیفیت بالا

تماس با درب اتوماتیک جوهری

برد کنترل و ترمینال‌ها

برد کنترل، شش تنظیم چرخشی، Learn، Test، فیوز و ترمینال‌های ۱ تا ۱۹

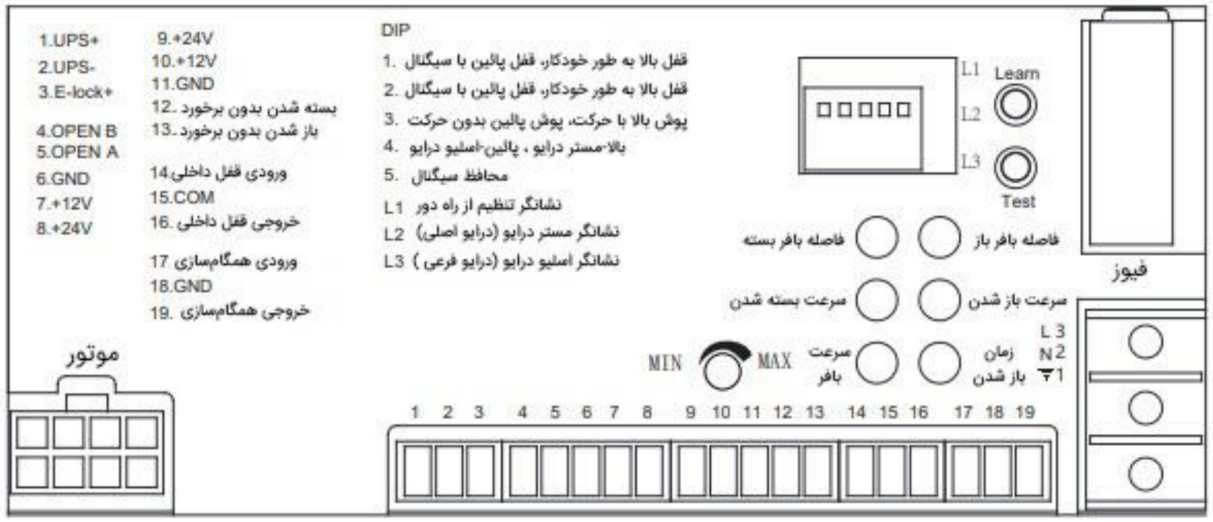

دریافت تصویر با کیفیت بالا

جدول مرتبط با تصویر

تماس با درب اتوماتیک جوهری

برد کنترل و ترمینال‌ها

پایه	تعریف چاپ‌شده
۱/۲	UPS+ / UPS-
۳	E-lock+ ؛ مثبت قفل
۴	OPEN B ؛ فرمان بیرون
۵	OPEN A ؛ فرمان داخل
۶	GND
۷/۸	+12V / +24V
۹/۱۰/۱۱	GND / +12V / +24V ؛ تغذیه ایمنی
۱۲	بسته‌شدن بدون برخورد؛ ایمنی بستن
۱۳	بازشدن بدون برخورد؛ ایمنی باز

بازگشت به تصویر

تماس با درب اتوماتیک جوهری

برد کنترل و ترمینال‌ها

پایه	تعریف چاپ‌شده
۱۴/۱۵/۱۶	ورودی قفل داخلی / COM / خروجی قفل داخلی
۱۷/۱۸/۱۹	ورودی همگام‌سازی / GND / خروجی همگام‌سازی

بازگشت به تصویر

تماس با درب اتوماتیک جوهری

برد کنترل و ترمینال‌ها

در اتصال قفل داخلی بین دو درب A و B، ورودی ۱۴ هر درب با خروجی ۱۶ درب دیگر و COM مشترک مطابق نقشه جفت می‌شود. همگام‌سازی نیز ورودی ۱۷ به خروجی ۱۹ طرف دیگر و زمین ۱۸ به زمین وصل می‌شود. در حالت تک‌لته، ۱۷ و ۱۹ پل می‌شوند. نبود یا اشتباه خط همگام‌سازی باعث هشدار کنترلر می‌شود؛ طبق شرح فنی، آژیر صدا نمی‌دهد و چراغ‌های قرمز و سبز در چهار ثانیه سه بار چشمک می‌زنند.

اتصال متقاطع قفل داخلی و همگام‌سازی دو کنترلر

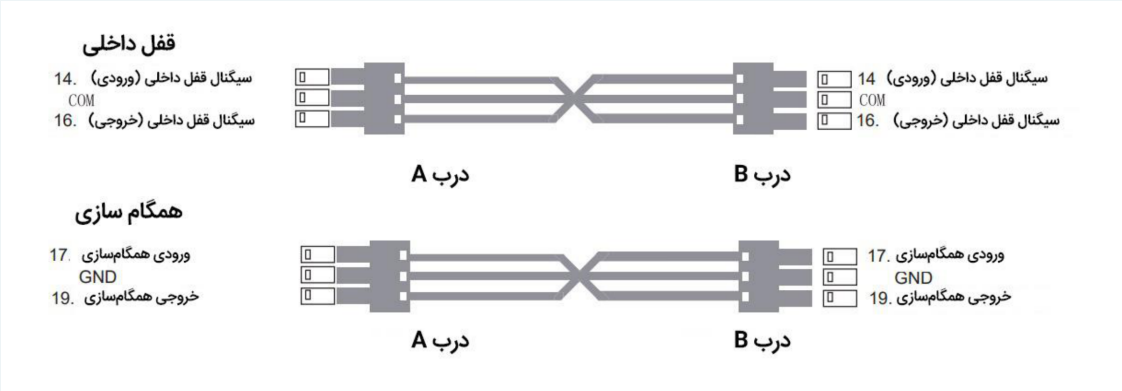

دریافت تصویر با کیفیت بالا

تماس با درب اتوماتیک جوهری

برد کنترل و ترمینال‌ها

پل ۱۷ و ۱۹ برای تک‌لته



دریافت تصویر با کیفیت بالا

تماس با درب اتوماتیک جوهری

اتصال فرمان، تغذیه و قفل

تجهیز	اتصال
حسگر مایکروویو 24G	قرمز به ۸: +24V، مشکی به ۶: GND؛ زرد به ۴: OPEN-B و سبز به ۶: GND
UPS	دو باتری سری طبق نقشه؛ مثبت به ۱: UPS+ و منفی به ۲: UPS-. ولتاژ باتری در این نقشه جداگانه مشخص نشده است.
AK04	تغذیه ۷: +12V و ۶: GND؛ فرمان ۵: OPEN-A و ۶: GND
حسگر ضربه پا	تغذیه ۸: +24V و ۶: GND؛ فرمان ۴: OPEN-B و ۶: GND؛ فرستنده و گیرنده‌های نقشه مطابق خود حسگر وصل شوند.
قفل برقی و مگنت	مشکی منفی به ۲: UPS- و قرمز مثبت به ۳: E-lock+؛ نوع قفل و DIP مربوط تطبیق داده شوند.

اتصال فرمان، تغذیه و قفل

اتصال حسگر 24G به برق ۲۴ ولت و OPEN-B

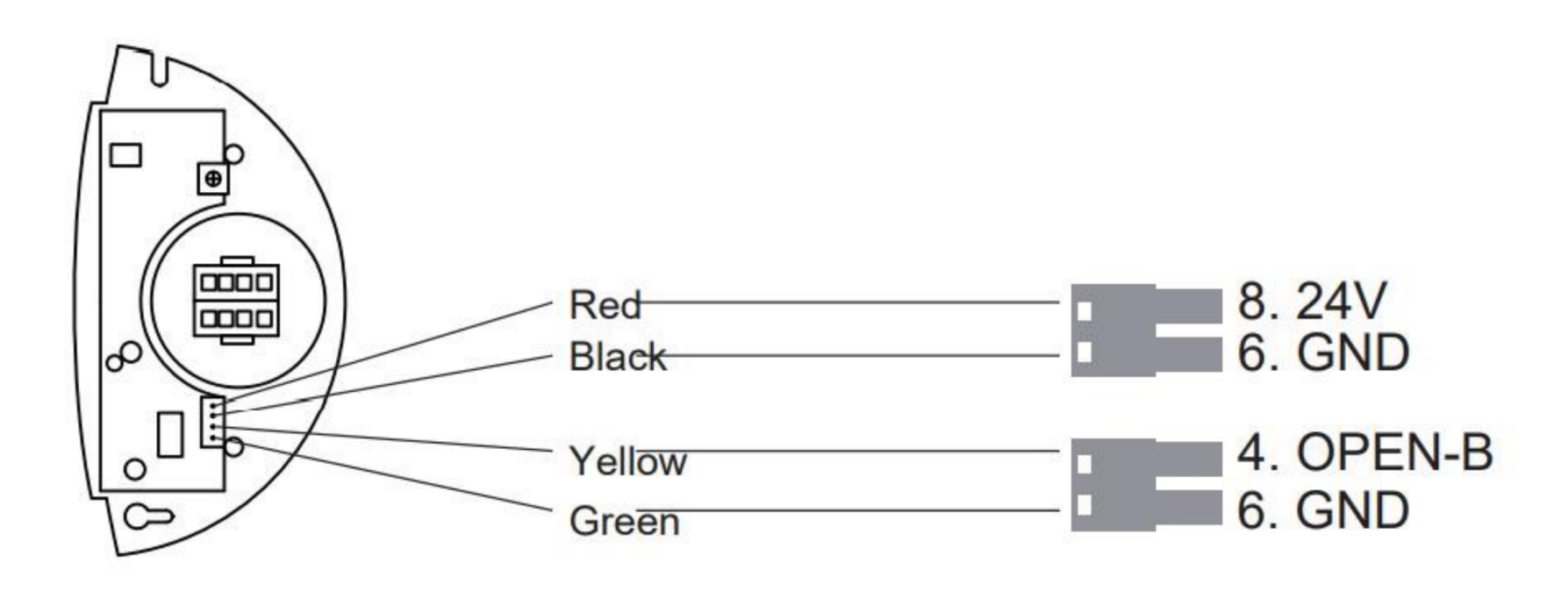

دریافت تصویر با کیفیت بالا

تماس با درب اتوماتیک جوهری

اتصال فرمان، تغذیه و قفل

باتری‌های سری و اتصال AK04

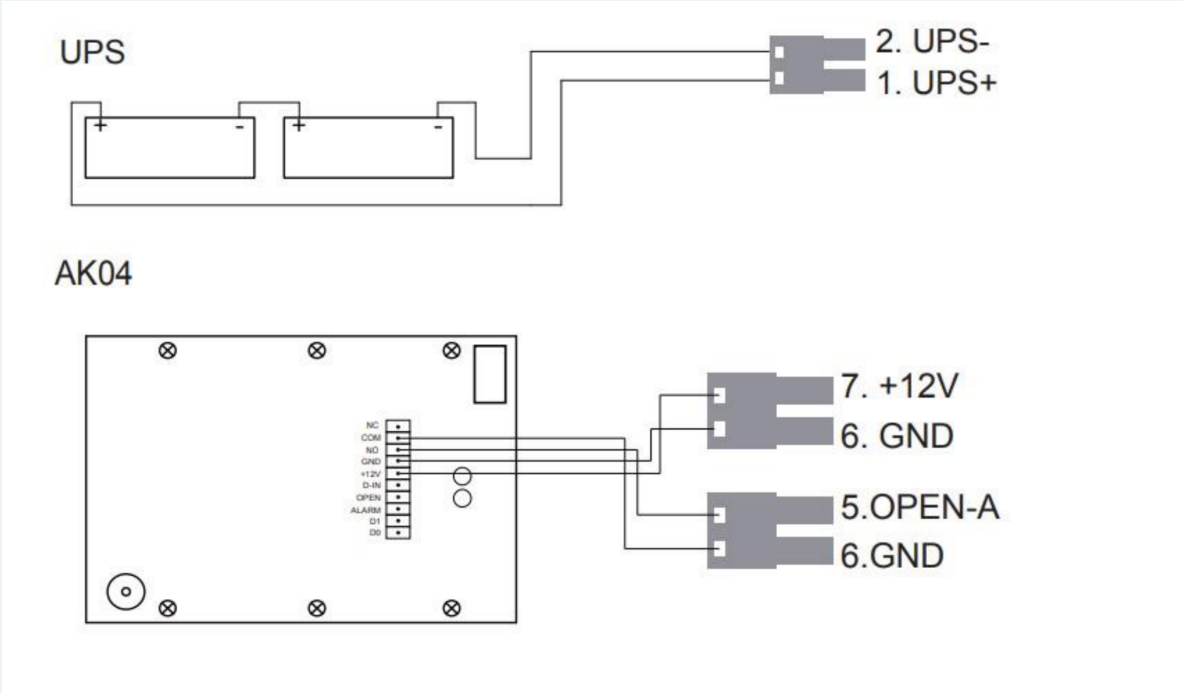

دریافت تصویر با کیفیت بالا

تماس با درب اتوماتیک جوهری

اتصال فرمان، تغذیه و قفل

حسگر ضربه پا و سرهای فرستنده/گیرنده

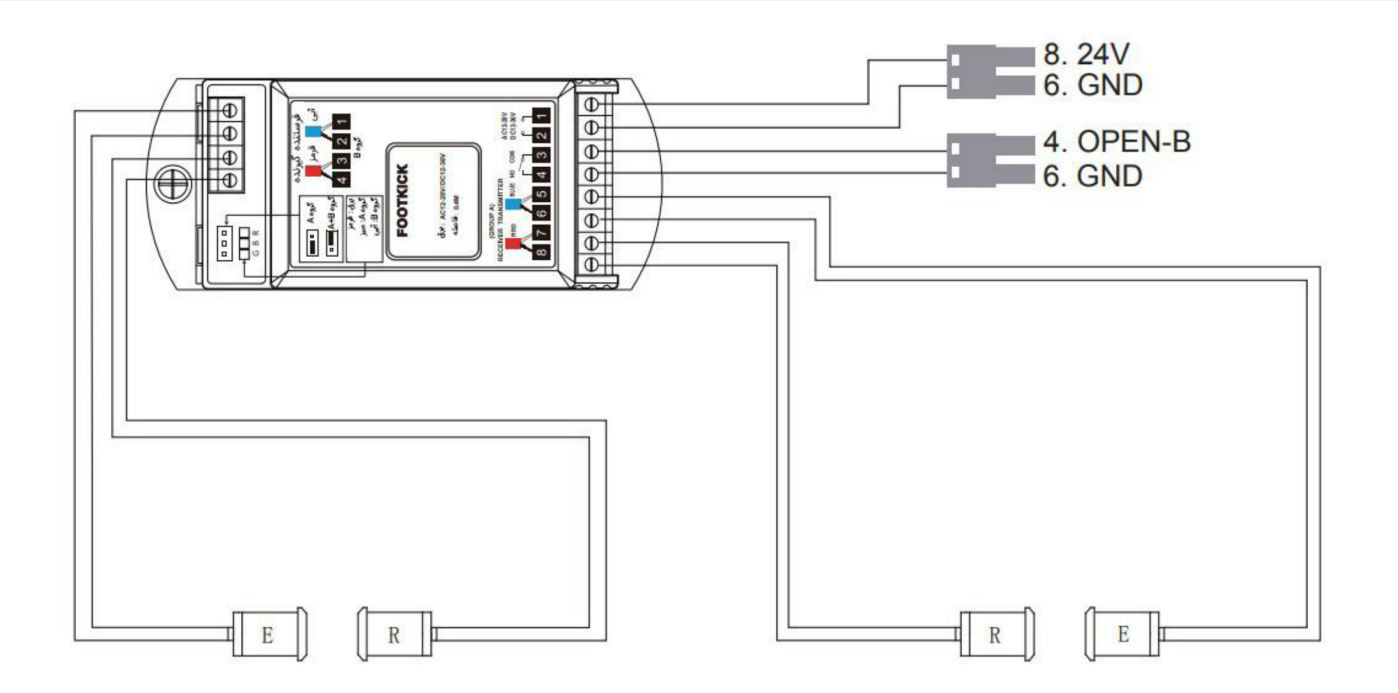

دریافت تصویر با کیفیت بالا

تماس با درب اتوماتیک جوهری

اتصال فرمان، تغذیه و قفل

در صفحه‌کلید دسترسی، قرمز تغذیه به ۷: +12V، مشکی و مشترک رله بنفش به متصل‌اند. دیگر سیم‌های شکل شامل OPEN-A :آبی به ۵ NO و خروجی ۶: GND دو زنگ صورتی BELL-A/B، داده D0 سبز و D1 سفید، هشدار خاکستری، Open زرد، D-IN قهوه‌ای و NC نارنجی‌اند؛ در این مثال فقط مسیرهای رسم‌شده به کنترلر درب وصل شده‌اند.

اتصال قفل برقی و مگنت به E-lock+ و UPS-

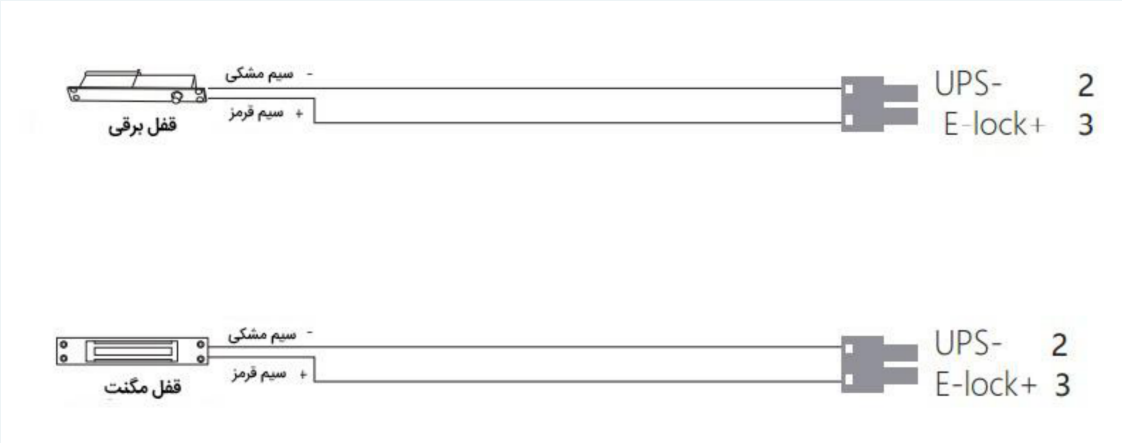

دریافت تصویر با کیفیت بالا

تماس با درب اتوماتیک جوهری

اتصال فرمان، تغذیه و قفل

صفحه‌کلید دسترسی؛ تغذیه، مشترک و NO فرمان داخل

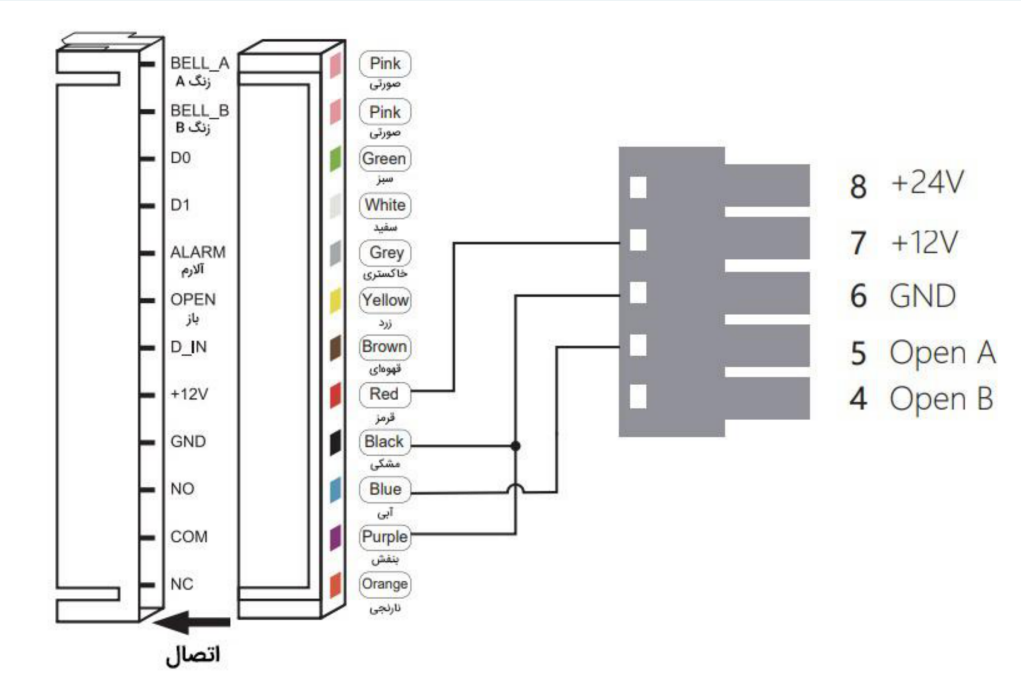

دریافت تصویر با کیفیت بالا

تماس با درب اتوماتیک جوهری

فتوسل و حسگر ایمنی بالا

فتوسل باید خروجی NC داشته باشد. تغذیه از ۹: +24V و ۱۱: GND و کنتاکت‌های ایمنی باز/بسته روی ۱۲ و ۱۳ طبق مدار وصل می‌شوند. فرستنده‌های E و گیرنده‌های R و جامپر انتخاب ولتاژ در نقشه مشخص‌اند؛ نوع برد ایمنی و جفت سرها با مرجع آن تطبیق داده شود.

فتوسل و حسگر ایمنی بالا

برای Optex OA-EDGE T، دو نمونه ایمنی بالای لته در باز و بسته آمده‌اند. خروجی Presence Safety با کنتاکت NC به ورودی ایمنی جهت مربوط متصل می‌شود؛ تغذیه، Safe/Test input و Safe/Test output، کنتاکت COM/NC/NO حضور و خروجی تشخیص حرکت در شکل علامت دارند. تغذیه حسگر در چاپ ۱۲–۲۴ ولت AC/DC و ورودی آزمون ۱۰–۳۰ ولت DC است. سیم‌بندی دو جهت یکسان فرض نشود؛ در نمونه باز، فرمان ایمنی به ۱۳ و در نمونه بسته به ۱۲ می‌رود، با زمین مشترک ۱۱ و تغذیه ۹.

نقشه فتوسل و شرط کنتاکت NC

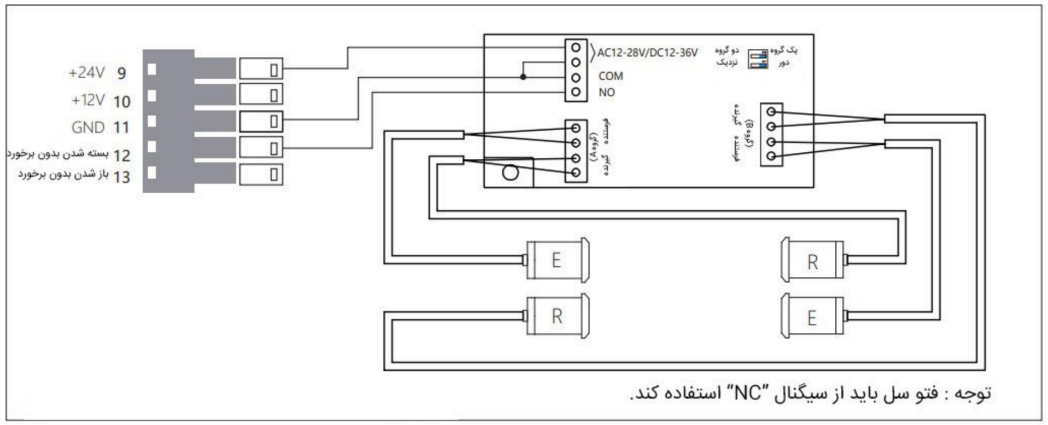

دریافت تصویر با کیفیت بالا

تماس با درب اتوماتیک جوهری

فتوسل و حسگر ایمنی بالا

؛ اتصال ایمنی هنگام بازشدنOA-EDGE T

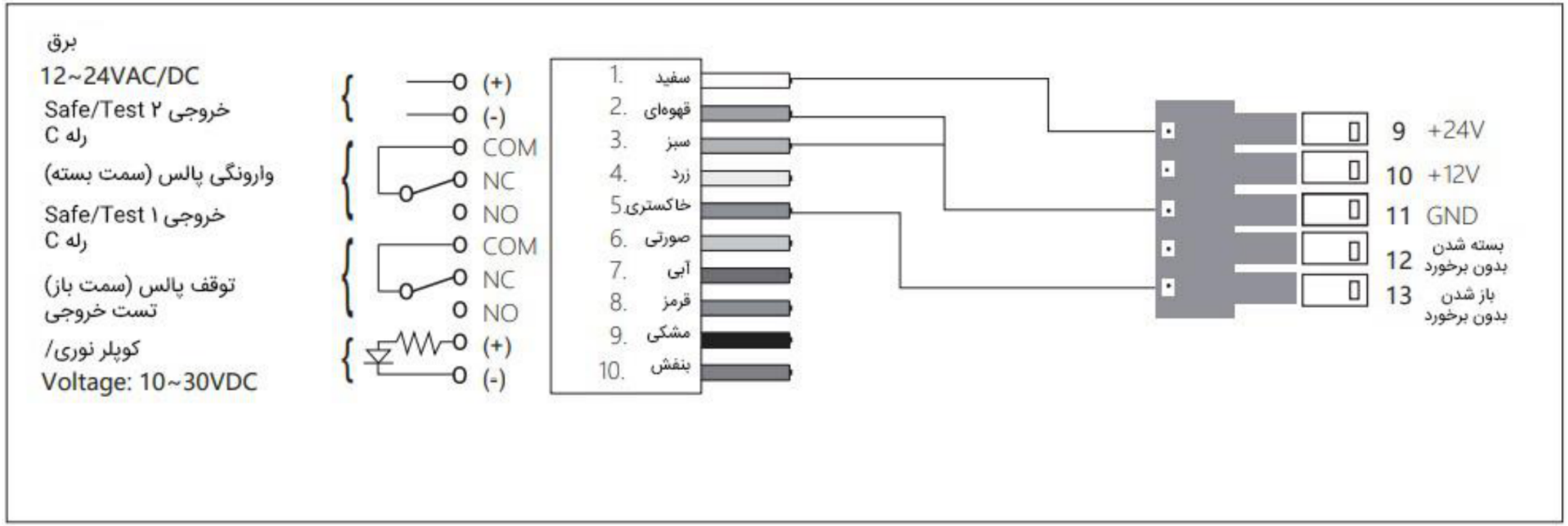

دریافت تصویر با کیفیت بالا

تماس با درب اتوماتیک جوهری

فتوسل و حسگر ایمنی بالا

؛ اتصال ایمنی هنگام بسته‌شدنOA-EDGE T

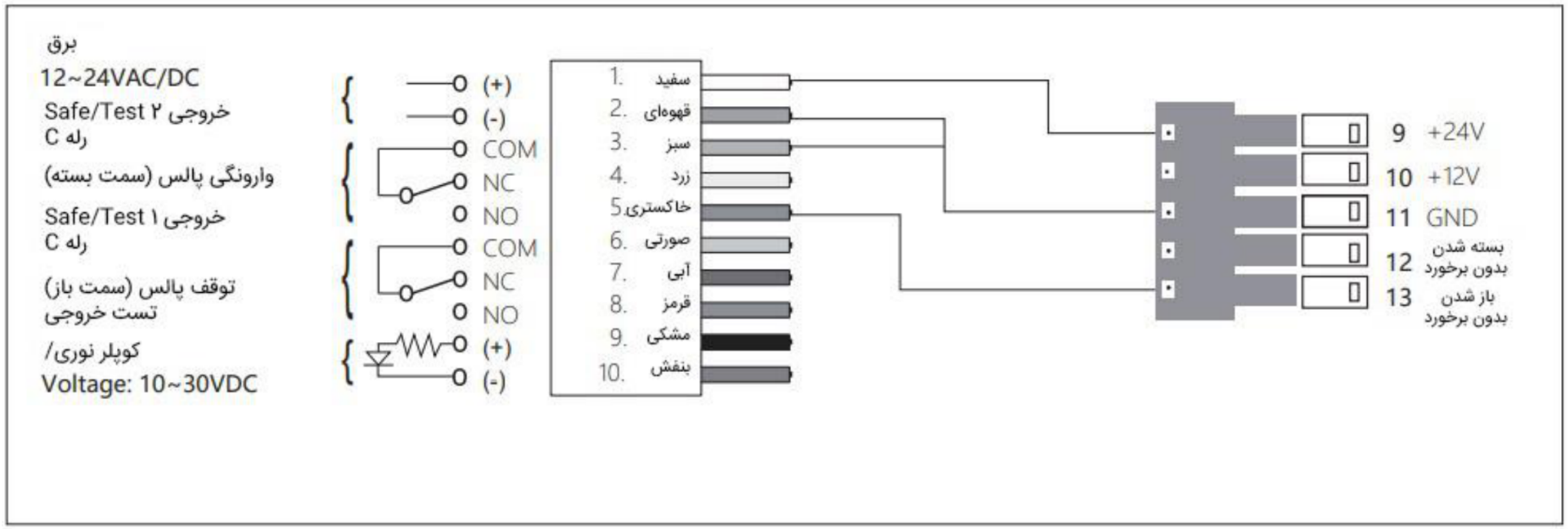

دریافت تصویر با کیفیت بالا

تماس با درب اتوماتیک جوهری

تنظیم حرکت و DIP

تنظیم چرخشی	اثر چرخاندن ساعت‌گرد
فاصله بافر بسته	افزایش فاصله بافر در انتهای بسته‌شدن
فاصله بافر باز	افزایش فاصله بافر در انتهای بازشدن
سرعت بازشدن	افزایش سرعت بازشدن
سرعت بسته‌شدن	افزایش سرعت بسته‌شدن
سرعت بافر	افزایش سرعت بافر
زمان بازماندن	افزایش زمان؛ دامنه ۰ تا ۲۰ ثانیه

انتخاب DIP فقط پس از راه‌اندازی مجدد سیستم مؤثر دانسته شده است. برای تشخیص تنظیم‌ها، متن تفصیلی صفحه ۲۸ به کار می‌رود؛ نوشته کوچک کنار تصویر برد، برخی شرح‌ها را تکراری یا متفاوت آورده است. نقش شماره‌ها با برد همان دستگاه تطبیق داده شود.

تنظیم حرکت و DIP

DIP	حالت بالایی	حالت پایینی
۱؛ E-LOCK	قفل خودکار	قفل با سیگنال
۲؛ Push and go	فعال	غیرفعال
۳؛ L/R	راست‌باز	چپ‌باز
۴؛ Master/Slave	محرک اصلی Master	محرک تابع Slave
۵	محافظ سیگنال؛ تفاوت عملکرد بالا و پایین مشخص نیست. پیش از اتصال، نقشه همان برد را بررسی کنید.	همان قید

برای جهت L/R، حرکت نخست در حالت پیش‌فرض باید در جهت بسته باشد؛ اگر به سمت باز حرکت می‌کند، موقعیت DIP جهت تغییر کند. Test یک چرخه باز و بسته را آزمون می‌کند. Learn برای ثبت ریموت است. L1 آبی نشانگر تنظیم ریموت، L2 قرمز محرک اصلی و L3 سبز محرک تابع است؛ برای حالت دوگانه، در کار عادی هر چهار ثانیه یک چشمک رنگ همان نقش دیده می‌شود.

ریموت FC04 و حالت دولته

کلید ریموت	کارکرد
A	همیشه باز
B	اتوماتیک
C	یک‌بار بازشدن
D	قفل کامل

ریموت FC04 و جایگاه دکمه‌های A تا D



دریافت تصویر با کیفیت بالا

ریموت FC04 و حالت دولته

ثبت ریموت: Learn کنترلر نگه داشته شود تا L1 آبی روشن شود؛ سپس Learn رها و A ریموت فشرده شود. سه چشمک آبی یعنی ریموت افزوده شده است. حذف همه ریموت‌ها: Learn نه ثانیه نگه داشته شود تا L1 از آبی ثابت به چشمک‌زن برود؛ همه ریموت‌های تعریف‌شده حذف می‌شوند. هنگام این فرایند طبق مرجع کنترل شود؛ آرایش شماره‌ای DIP نگه داشته شود و وضعیت Learn مستقلی برای این حالت مشخص نیست؛ موقعیت DIP را حدس نزنید.

برای همیشه باز، خودکار، یک‌بار باز و قفل کامل، گیرنده ریموت لازم است. پوش‌باتن بی‌سیم PB04 برای بازکردن مناسب است و حتی در قفل کامل نیز می‌تواند درب را فعال کند. برای فقط خروج، حسگر/شستی بیرون به OPEN-B و داخل به OPEN-A وصل و سپس Full lock ریموت زده شود. این رفتار PB04 با قفل کامل از نظر کاربرد محل در نظر گرفته شود.

در دولته، خط همگام‌سازی طبق نقشه متصل و یکی Master و دیگری Slave تنظیم شود. پس از روشن‌کردن، اگر سرعت‌ها یکسان نیستند، یکسان‌بودن تنظیم سرعت باز/بسته، سرعت باز/بسته بازو و بازماندن بررسی و تنظیم شوند. فرستنده باید هر دو عملکرد را یاد بگیرد؛ لوازم جانبی نیز به هر دو کنترلر به‌صورت موازی متصل شوند.

ریموت FC04 و حالت دولته

در دولته LED	Master	Slave
کار عادی	قرمز هر ۴ ثانیه یک چشمک؛ سبز خاموش	سبز هر ۴ ثانیه یک چشمک؛ قرمز خاموش
Learning	قرمز ۲ ثانیه روشن و ۲ ثانیه خاموش؛ سبز خاموش	سبز ۲ ثانیه روشن و ۲ ثانیه خاموش؛ قرمز خاموش

هشدار دوگانه	نمایش
هر دو محرک با یک نقش اصلی یا تابع	بازر یا آژیر بوق نمی‌زند؛ قرمز و سبز در چهار ثانیه دو بار چشمک می‌زنند.
قطع یا اتصال غلط خط همگام‌سازی	بازر یا آژیر بوق نمی‌زند؛ قرمز و سبز در چهار ثانیه سه بار چشمک می‌زنند.

نشانگرهای تک‌لته و خطا

حالت تک‌لته	الگو
عادی	قرمز و سبز متناوب؛ قرمز روشن و سبز یک ثانیه خاموش، سپس سبز روشن و قرمز یک ثانیه خاموش.
Learning	قرمز و سبز متناوب؛ هر رنگ دو ثانیه روشن و رنگ دیگر دو ثانیه خاموش.
حفاظت اضافه‌جریان	بازر هر یک ثانیه یک بوق؛ قرمز و سبز با هم پنج چشمک در چهار ثانیه.
اشکال موتور	بازر هر دو ثانیه بوق؛ قرمز و سبز با هم چهار چشمک در چهار ثانیه.

الگوهای تک‌لته با الگوهای Master/Slave یکسان نیستند. ابتدا وضعیت پل ۱۷–۱۹ یا اتصال همگام‌سازی و نقش DIP کنترل شود، سپس از جدول درست استفاده شود.

پاسخ‌گویی و مشاوره

مشاوره و پشتیبانی

برای راهنمایی درباره دستگاه و خدمات، با جوهری در ارتباط باشید.

موبایل
۰۹۱۲ ۳۳۰ ۸۹۶۰

واتساپ
۰۹۱۲ ۳۳۰ ۸۹۶۰

سایت
joharidoor.com

نشانی

کرج، میدان استاندارد، بلوار کامیونداران، شهرک صنعتی شیخ‌آباد، بلوک ۱۹ آهنگران، نبش گلستان ۵، پلاک ۱

بازگشت به فهرست راهنما