جوهری
JOHARI DOOR

X6

نصب و مدیریت کنترل تردد X6

نصب دیواری، اتصال قفل و هشدار، تغذیه، ثبت مدیر و کاربران، کارت و اثر انگشت، هشت گروه رمز و همه حالت‌های احراز هویت و هشدار.

شروع راهنما

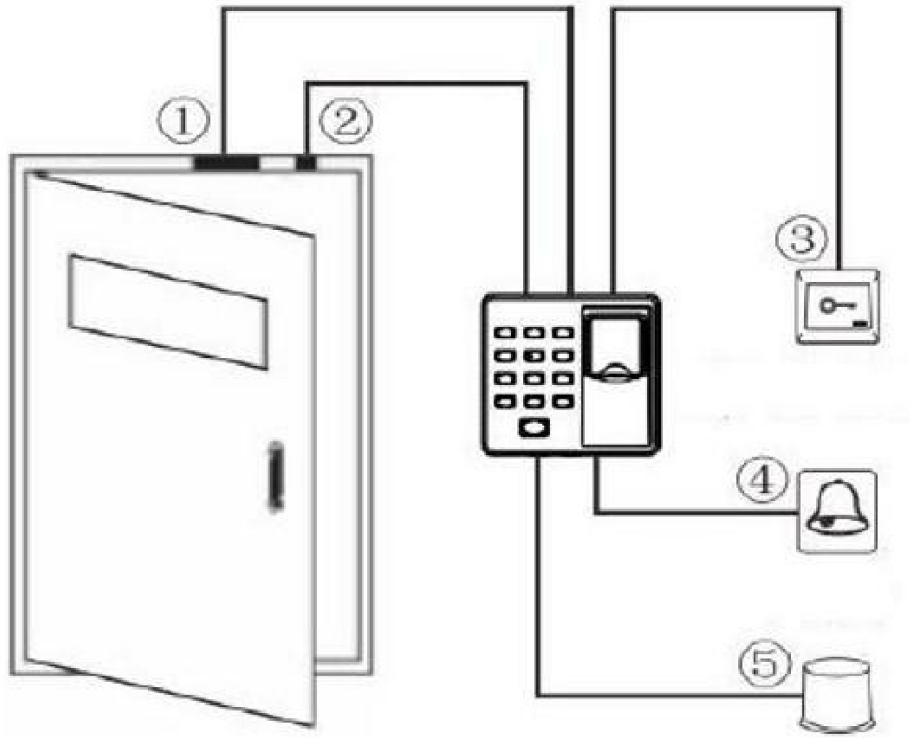

فهرست راهنما

۱ شناخت سیستم و نصب دیواری

۲ قفل، دیود و انتخاب تغذیه

۳ شستی خروج، کنتاکت، هشدار و برق

۴ کلیدها، چراغ‌ها و نشانه‌های فرمان

۵ ثبت و تغییر اثر انگشت مدیر

۶ ثبت و ویرایش کاربر

۷ هشت گروه رمز و ورود کاربران

۸ حذف یک کاربر یا همه کاربران

تماس و نشانی

تماس با درب اتوماتیک جوهری

فهرست راهنما

۹ زمان قفل و حالت احراز هویت

۱۰ هشدار اصلی و ضددستکاری

تماس و نشانی

شناخت سیستم و نصب دیواری

پس از تأیید هویت کاربر، فرمان آزادکردن قفل درب را می‌دهد. کنتاکت درب X6 باز یا بسته‌بودن را تشخیص می‌دهد و در بازشدن غیرمنتظره یا بسته‌شدن نادرست، سیگنال هشدار ایجاد می‌شود. جداکردن غیرمجاز دستگاه از محل نصب نیز هشدار می‌دهد. شستی خروج بیرونی و زنگ بیرونی پشتیبانی می‌شوند.

۰۱ بازکردن بدنه

پیچ پایین دستگاه را باز و کاور پشت را جدا کنید.

۰۲ بست دیوار

کاور را با پیچ روی دیوار نصب کنید.

۰۳ بستن دستگاه

بدنه را روی کاور ثابت و پیچ پایین را ببندید.

شناخت سیستم و نصب دیواری

راهنمای شماره‌های شکل ۱

شماره شکل	علامت یا جزء	شرح
۱	Lock	قفل برقی درب؛ شماره ۱ در نقشه
۲	Door contact	کنتاکت وضعیت درب؛ شماره ۲ در نقشه
۳	Exit button	شستی خروج؛ شماره ۳ در نقشه
۴	Doorbell	زنگ بیرونی؛ شماره ۴ در نقشه
۵	Alarm	سامانه هشدار؛ شماره ۵ در نقشه

شکل ۱. ارتباط قفل، کنتاکت درب، شستی خروج، زنگ و هشدار با X6

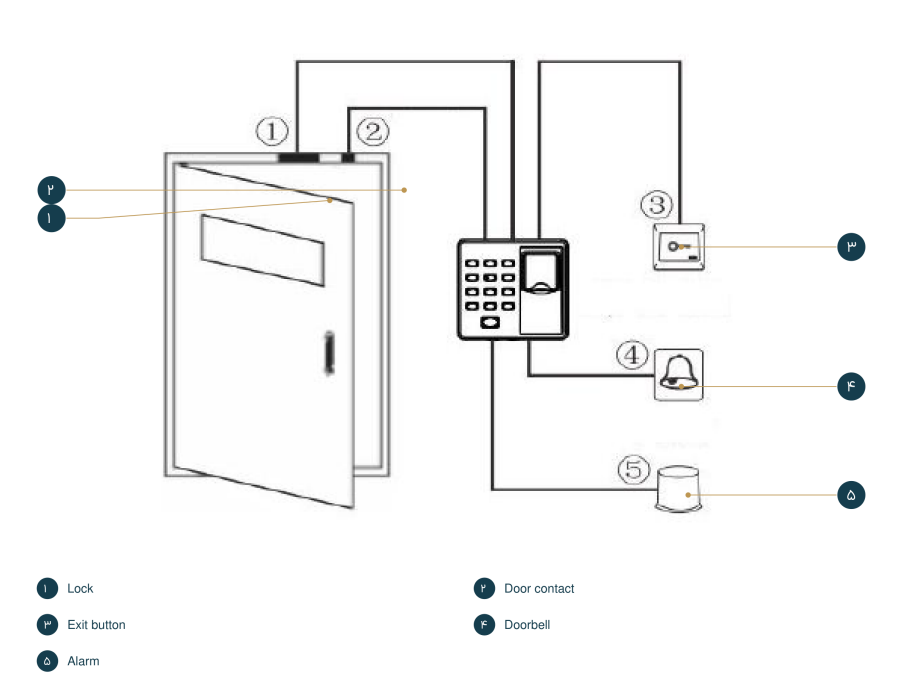

دریافت تصویر با کیفیت بالا

تماس با درب اتوماتیک جوهری

شناخت سیستم و نصب دیواری

توجه

سیم‌بندی و کار نصب را در حالت قطع برق انجام دهید؛ قطب‌های تغذیه و دیود حفاظتی برعکس نشوند.

شناخت سیستم و نصب دیواری

راهنمای شماره‌های شکل ۲

شماره شکل	علامت یا جزء	شرح
۱	1: Screw	۱. بازکردن پیچ پایین دستگاه
۲	2: Back cover	۲. جداکردن کاور پشت
۳	3: Wall screws	۳. بستن کاور پشت به دیوار

شکل ۲. مراحل ۱ تا ۳ نصب دیواری X6

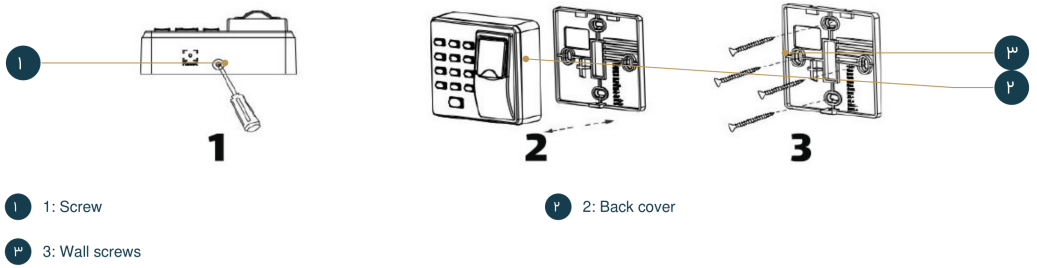

دریافت تصویر با کیفیت بالا

تماس با درب اتوماتیک جوهری

شناخت سیستم و نصب دیواری

راهنمای شماره‌های شکل ۳

شماره شکل	علامت یا جزء	شرح
۱	4: Place device	۴. قراردادن بدنه روی کاور
۲	5: Bottom screw	۵. بستن پیچ پایین دستگاه

شکل ۳. مراحل ۴ و ۵ بستن دستگاه X6

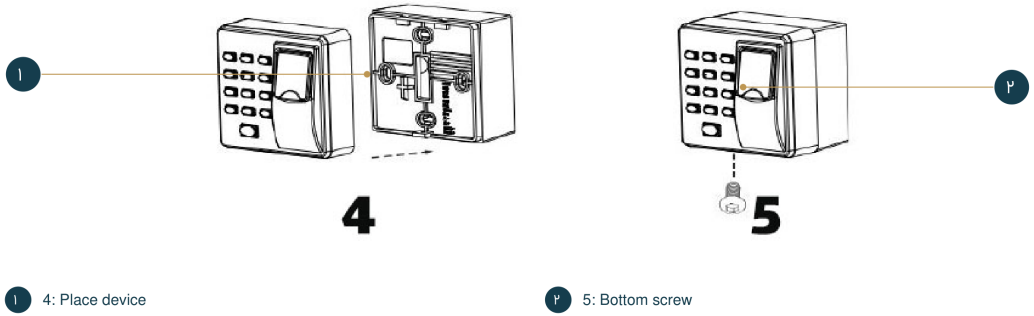

دریافت تصویر با کیفیت بالا

تماس با درب اتوماتیک جوهری

شناخت سیستم و نصب دیواری

مرحله	اقدام نصب
۱	پیچ پایین دستگاه را باز کنید.
۲	کاور پشت را از بدنه جدا کنید.
۳	کاور پشت را با پیچ به دیوار ببندید.
۴	بدنه را روی کاور پشت قرار دهید.
۵	پیچ پایین دستگاه را ببندید.

قفل، دیود و انتخاب تغذیه

قفل نوع NO به NO1 و قفل نوع NC به NC1 متصل می‌شود؛ COM1 مشترک رله است. سند این نام‌ها را به وضعیت عادی کنتاکت هنگام روشن‌شدن نسبت می‌دهد. نوع عملکرد قفل باید با نقشه همان اتصال هماهنگ باشد.

برای قفل برقی، دیود FR107 همراه دستگاه موازی سیم‌پیچ و با قطب صحیح نصب شود تا نیروی القایی برگشتی به کنترل آسیب نزند.

قفل، دیود و انتخاب تغذیه

راهنمای شماره‌های شکل ۴

شماره شکل	علامت یا جزء	شرح
۱	NC lock / NC1	نمونه چپ: قفل NC با تغذیه مشترک و دیود FR107
۲	NO lock / NO1	نمونه راست: قفل NO با تغذیه مشترک و دیود FR107
۳	DC 12V	منبع مشترک قفل و دستگاه در هر نمونه

شکل ۴. دو نمونه قفل NC و NO با تغذیه مشترک

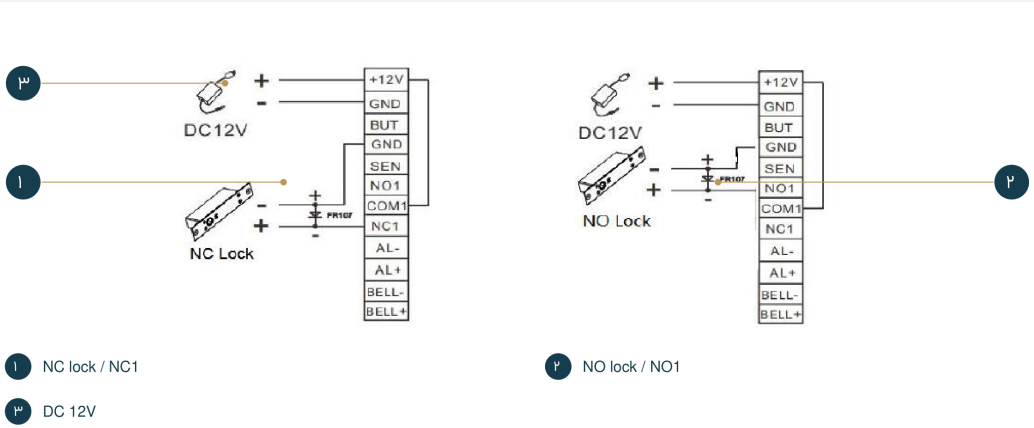

دریافت تصویر با کیفیت بالا

تماس با درب اتوماتیک جوهری

قفل، دیود و انتخاب تغذیه

شرط چاپ‌شده تغذیه مشترک، ULOCK = 12 V و ILOCK > 1 A - I است و قفل باید نزدیک دستگاه باشد. I در این مدار جریان خروجی تغذیه/دستگاه، ILOCK جریان قفل و ULOCK ولتاژ قفل است.

قفل، دیود و انتخاب تغذیه

راهنمای شماره‌های شکل ۵

شماره شکل	علامت یا جزء	شرح
۱	NC lock / NC1	نمونه چپ: قفل NC با تغذیه جدا و دیود FR107
۲	NO lock / NO1	نمونه راست: قفل NO با تغذیه جدا و دیود FR107
۳	Lock power supply	منبع جداگانه قفل در نمونه چپ
۴	Lock power supply	منبع جداگانه قفل در نمونه راست

شکل ۵. دو نمونه قفل NC و NO با تغذیه جداگانه

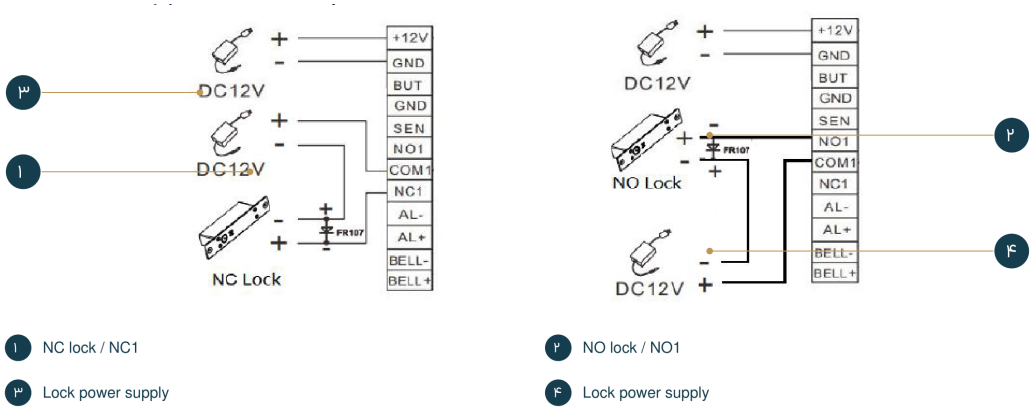

دریافت تصویر با کیفیت بالا

تماس با درب اتوماتیک جوهری

قفل، دیود و انتخاب تغذیه

تغذیه جدا برای قفل دور از دستگاه یا قفل با ولتاژ غیر ۱۲ ولت معرفی شده است. شرط اول این بخش در اصل به صورت مخدوش ULOCK = 12V ≤1A; I-ILOCK چاپ شده و مبنای انتخاب قطعی منبع نیست؛ جریان قفل و ظرفیت منبع باید با مشخصات واقعی تجهیزات تطبیق داده شوند.

شستی خروج، کنتاکت، هشدار و برق

راهنمای شماره‌های شکل ۶

شماره شکل	علامت یا جزء	شرح
۱	BUT / GND	دو سر شستی خروج
۲	SEN / GND	کنتاکت وضعیت درب
۳	AL- / AL+	سامانه هشدار و منبع آن مطابق شکل
۴	BELL- / BELL+	زنگ بیرونی و منبع آن مطابق شکل

شکل ۶. اتصال شستی BUT، کنتاکت SEN، هشدار AL و زنگ BELL

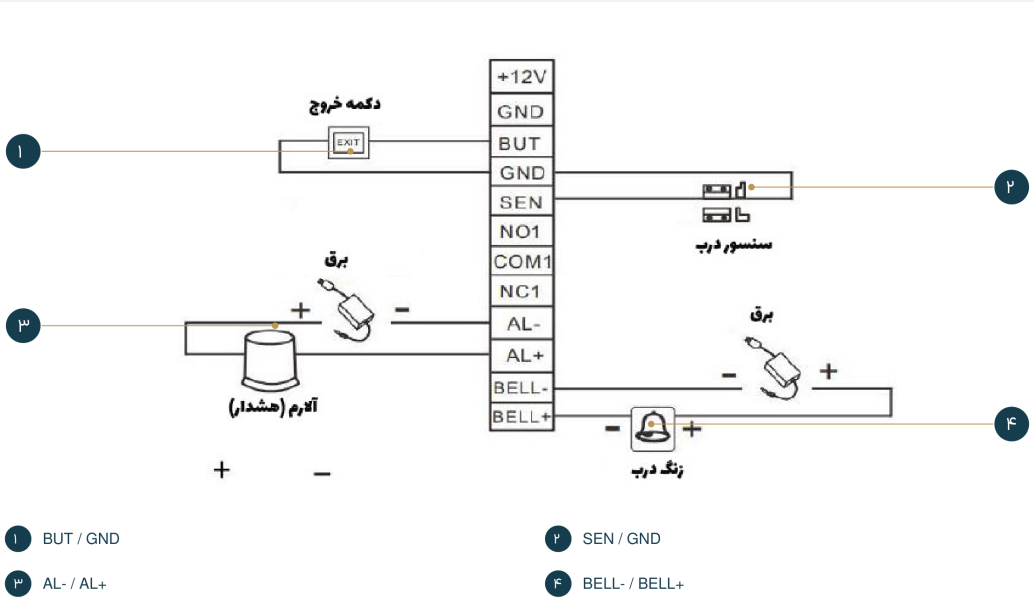

دریافت تصویر با کیفیت بالا

تماس با درب اتوماتیک جوهری

شستی خروج، کنتاکت، هشدار و برق

پایه	کارکرد
+12V / GND	تغذیه مثبت ۱۲ ولت و منفی
BUT / GND	دو سر شستی خروج
SEN / GND	کنتاکت وضعیت درب
NO1 / COM1 / NC1	کنتاکت‌های رله قفل
AL- / AL+	اتصال سامانه هشدار طبق شکل و تغذیه آن
BELL- / BELL+	اتصال زنگ طبق شکل و تغذیه آن

نقشه هشدار، مقدار ۱۲ ولت DC را کنار محدودیت ولتاژ آلارم ذکر می‌کند؛ ولتاژ مجاز خود خروجی و زنگ پیش از اتصال بررسی شود. ورودی خود دستگاه ۱۲ ولت .با جریان ذکرشده ۵۰۰ میلی‌آمپر و حدود ۵۰ میلی‌آمپر در آماده‌به‌کار است DC مثبت به +12V و منفی به GND وصل شود؛ قطب‌ها را معکوس نکنید.

شستی خروج، کنتاکت، هشدار و برق

راهنمای شماره‌های شکل ۷

شماره شکل	علامت یا جزء	شرح
۱	DC 12V (+)	مثبت منبع ۱۲ ولت به +12V
۲	GND (-)	منفی منبع به GND

شکل ۷. اتصال صحیح تغذیه ۱۲ ولت به +12V و GND

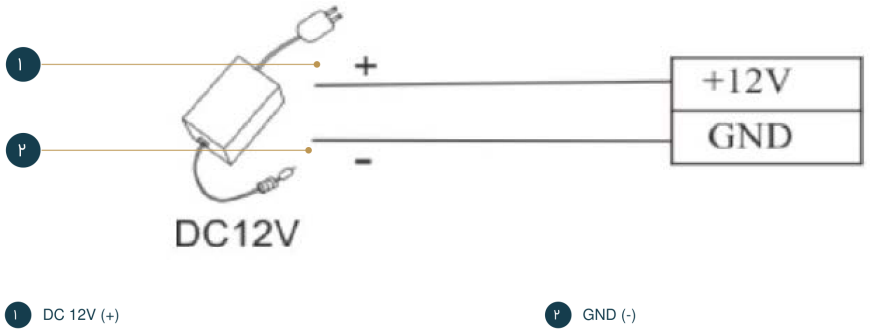

دریافت تصویر با کیفیت بالا

تماس با درب اتوماتیک جوهری

کلیدها، چراغ‌ها و نشانه‌های فرمان

کلید # برای تأیید و * برای لغو یا بازگشت به حالت اولیه است. سبز نشانه موفقیت و قرمز نشانه عملیات ناموفق است. یک بوق بلند یعنی موفق، دو بوق کوتاه یعنی ناموفق و چهار بوق کوتاه یعنی اقدام اشتباه. تأیید # در پایان مراحل فراموش نشود.

رمز ورود چهاررقمی و شناسه کاربر حداکثر پنج رقم معرفی شده است. در دستورهای زیر ADMIN FP یعنی قراردادن انگشت مدیر روی حسگر؛ ID شناسه کاربر، PIN رمز ورود، GROUP شماره گروه ۱ تا ۸ و FP اثر انگشت کاربر است. برای ورود به مدیریت، ترکیب * و # مطابق کلیدهای معرفی‌شده دستگاه به‌کار می‌رود.

فرمان یا نماد	معنی
* + #	ورود اولیه به مدیریت؛ سپس احراز مدیر
ADMIN FP	تأیید اثر انگشت مدیر

تماس با درب اتوماتیک جوهری

کلیدها، چراغ‌ها و نشانه‌های فرمان

فرمان یا نماد	معنی
FP x 3	سه بار قراردادن همان انگشت برای ثبت
*	خروج
#	تأیید یا ادامه ثبت طبق مرحله

ثبت و تغییر اثر انگشت مدیر

برای امنیت اطلاعات، مدیریت دستگاه با احراز مدیر انجام شود. عدد اولیه 1234 در این بخش فقط برای ثبت اولیه مدیر آمده و با گروه‌های رمز عادی ورود یکی نیست.

۰۱ ثبت نخستین مدیر

* و # را فشار دهید و 1234 # را وارد کنید. همان انگشت مدیر را سه بار روی حسگر قرار دهید.

۰۲ تأیید و خروج

چراغ سبز و بوق بلند موفقیت را نشان می‌دهد؛ با * خارج شوید.

۰۳ تغییر مدیر

* و #، سپس انگشت مدیر فعلی و بعد 8 را وارد کنید. انگشت تازه یا همان انگشت را سه بار ثبت کنید؛ پس از سبز و بوق بلند، * را برای خروج بزنید.

ثبت و ویرایش کاربر

هر کاربر حداکثر ده اثر انگشت و یک کارت دارد. برای کاربر تازه، ID تازه انتخاب کنید؛ واردکردن ID موجود، اطلاعات همان کاربر را ویرایش می‌کند.

۰۱ ورود مدیر

* و # را بزنید و انگشت مدیر را تأیید کنید.

۰۲ انتخاب کاربر

#، سپس ID کاربر تازه و # را وارد کنید.

۰۳ ثبت انگشت

همان انگشت را سه بار روی حسگر بگذارید؛ چراغ سبز و یک بوق بلند یعنی ثبت موفق. پس از انگشت اول، انگشت‌های دیگر همان کاربر تا ده انگشت قابل افزودن‌اند.

۰۴ ادامه یا خروج

برای کاربر بعد # و برای خروج * را بزنید.

دفترچه ثبت کارت را نیز برای همین کاربر مجاز می‌داند، ولی توالی مستقل ثبت کارت را در این بخش کامل شرح نمی‌دهد. اقدام اشتباه یا اثر/کارت تکراری با چراغ قرمز و چهار بوق کوتاه اعلام می‌شود؛ پس از سبزشدن، ثبت را تکرار کنید.

هشت گروه رمز و ورود کاربران

حداکثر هشت گروه رمز درب وجود دارد؛ هر PIN به یک گروه ۱ تا ۸ تعلق دارد و گروه‌ها در شروع خالی‌اند.

۰۱ گروه

* و #، انگشت مدیر، سپس 3 و GROUP بین ۱ تا ۸ را وارد کنید.

۰۲ رمز

چهاررقمی را همراه #، دو بار یکسان وارد کنید. پس از موفقیت می‌توان PIN شماره گروه بعدی را مستقیم وارد و اصلاح کرد.

۰۳ خروج

* را بزنید.

توجه

اصل سند برای غیرفعال‌کردن گروه، عدد پنج‌رقمی 00000 را نوشته است، در حالی که همان بخش رمز را چهاررقمی معرفی می‌کند. پیش از غیرفعال‌سازی، دستور نسخه دستگاه بررسی شود؛ طول رمز به‌صورت حدسی اصلاح نشده است.

پس از وصل برق و چند لحظه انتظار، در حالت مجاز می‌توان با PIN و #، اثر انگشت روی حسگر یا خواندن کارت شناسایی شد. رمز باید یکی از هشت گروه تعریف‌شده باشد. روش‌های ترکیبی تابع حالت احراز هویت انتخاب‌شده‌اند.

حذف یک کاربر یا همه کاربران

برای حذف یک کاربر، * و # و انگشت مدیر را وارد کنید؛ در توالی چاپ‌شده سپس 3 و 2 آمده است. بعد PIN و #، یا اثر انگشت، یا کارت کاربر موردنظر ارائه و در پایان * زده می‌شود. چون توضیح تفصیلی نقش 3 در این توالی داده نشده، هنگام اجرا با دستور همان نسخه تطبیق دهید.

برای حذف همه کاربران، * و #، سپس انگشت مدیر و 9 # را وارد و با * خارج شوید.

توجه

حذف همه کاربران، ثبت‌های آنان را پاک می‌کند؛ این فرمان فقط وقتی حذف کامل اطلاعات موردنظر است اجرا شود.

زمان قفل و حالت احراز هویت

سند استفاده از پیش‌فرض‌ها را پیشنهاد می‌کند. برای زمان آزادبودن قفل، * و # و اثر مدیر، سپس 4 و زمان یک تا ده ثانیه را وارد کنید؛ پیش‌فرض شش ثانیه است. مقدار بیشتر از ده با چراغ قرمز اعلام می‌شود.

برای حالت احراز هویت، * و # و اثر مدیر، سپس 5 و مقدار جدول همراه # وارد و با * خارج شوید.

مقدار	نماد	روش
۱	PW	فقط رمز
۲	RF	فقط کارت
۳	FP	فقط اثر انگشت
۴	FP / PW / RF	اثر انگشت یا رمز یا کارت

تماس با درب اتوماتیک جوهری

زمان قفل و حالت احراز هویت

مقدار	نماد	روش
۵	RF & PW	کارت همراه رمز
۶	FP & PW	اثر انگشت همراه رمز

هشدار اصلی و ضددستکاری

کلید اصلی هشدار در پیش‌فرض روشن است. فقط با روشن‌بودن آن، هشدار دستکاری و هشدار مغناطیسی درب عمل می‌کنند. برای تغییر، * و # و انگشت مدیر، سپس 0 و 1 را طبق توالی چاپ‌شده وارد و مقدار 0 برای روشن یا 1 برای خاموش را همراه # بدهید؛ با * خارج شوید.

برای هشدار ضددستکاری، * و # و انگشت مدیر، سپس 7 و مقدار 0 برای روشن یا 1 برای خاموش همراه # وارد و با * خارج شوید. پیش‌فرض روشن است و با غیرفعال‌کردن آن، هشدار جداکردن بدنه عمل نمی‌کند.

پاسخ‌گویی و مشاوره

مشاوره و پشتیبانی

برای راهنمایی درباره دستگاه و خدمات، با جوهری در ارتباط باشید.



موبایل
۰۹۱۲ ۳۳۰ ۸۹۶۰

واتساپ
۰۹۱۲ ۳۳۰ ۸۹۶۰

سایت
joharidoor.com

نشانی

کرج، میدان استاندارد، بلوار کامیونداران، شهرک صنعتی شیخ‌آباد، بلوک ۱۹ آهنگران، نبش گلستان ۵، پلاک ۱

بازگشت به فهرست راهنما