راهنمای نصب و تنظیم سنسور BEA EAGLE 5 و 6

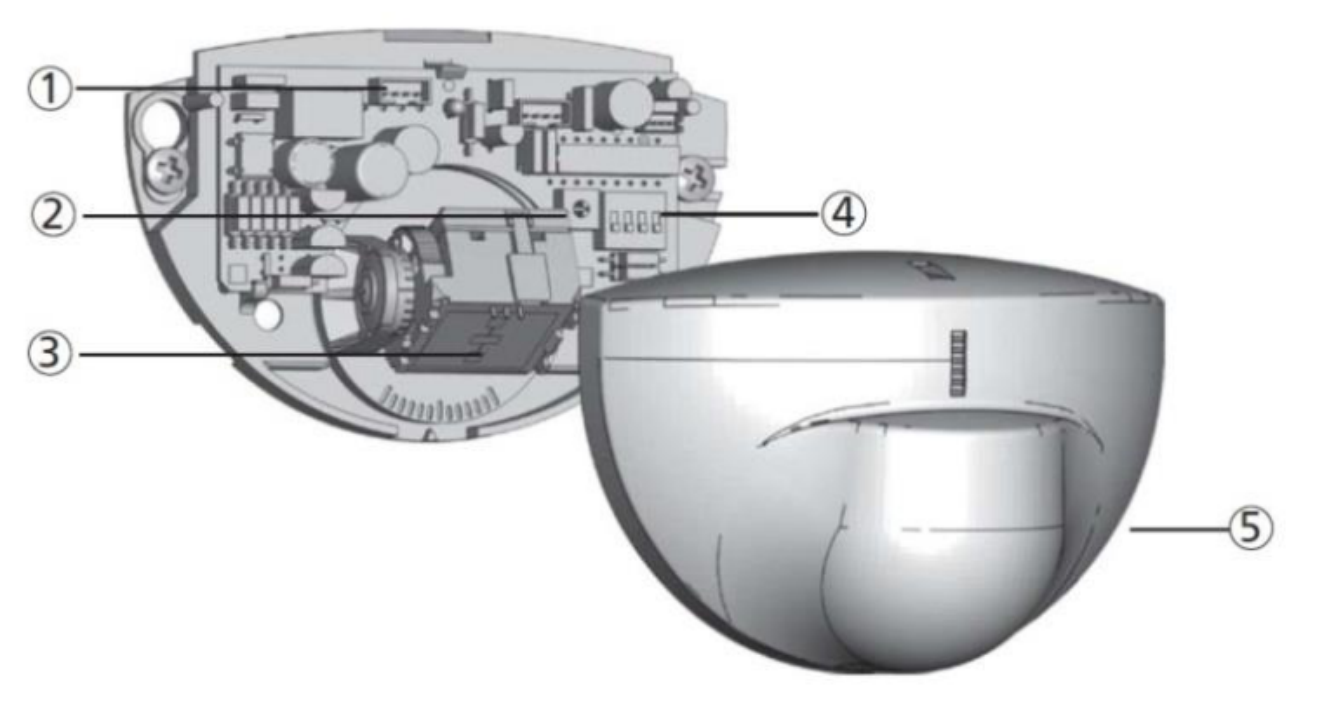

اجزا، نصب، سیم‌بندی، تنظیم زاویه و محدوده تشخیص و تفاوت دیپ‌سوئیچ‌های سنسورهای EAGLE 5 و EAGLE 6.

اجزا و بازکردن پوشش

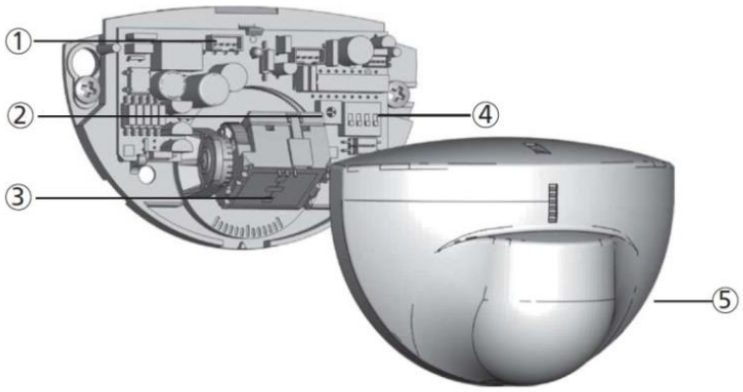

شماره‌های شکل با جدول اجزا مطابقت دارند.

شماره	جزء
۱	اتصال اصلی
۲	تنظیم‌کننده محدوده سنسور
۳	آنتن رادار
۴	کلید تنظیمات
۵	پوشش سنسور

پوشش رویی را مطابق جهت شکل باز کنید. محل اهرم‌کردن برای سنسور نصب‌نشده و سنسور نصب‌شده روی درب متفاوت است.

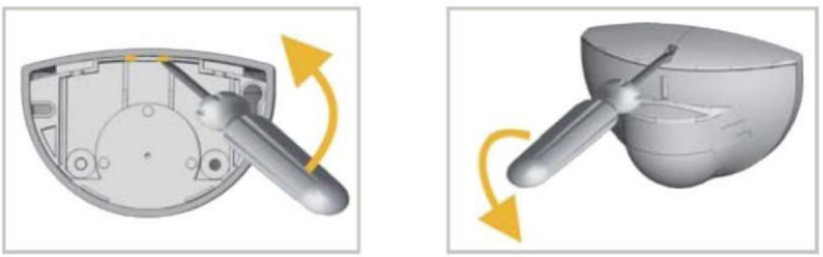

سمت چپ پیش از نصب؛ سمت راست پس از نصب روی درب

نصب و سیم‌بندی

جای سوراخ‌ها را با شابلون نصب تعیین کنید. در شکل، قطر دو سوراخ پیچ ۳ میلی‌متر و قطر سوراخ عبور کابل ۸ میلی‌متر است.

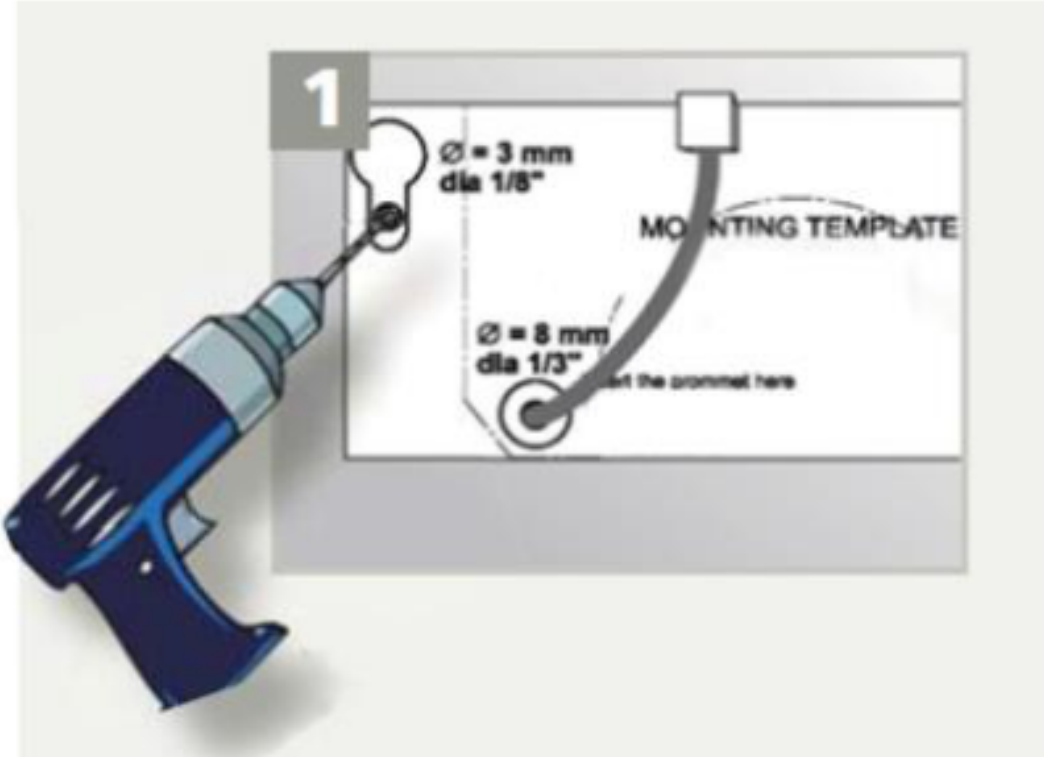

جای سوراخ پیچ‌ها و کابل روی شابلون

رنگ سیم	اتصال
قهوه‌ای و سبز	تغذیه سنسور
سفید	مشترک رله؛ COM
زرد	کنتاکت عادی باز رله؛ NO

تنظیم زاویه و محدوده تشخیص

پتانسیومتر از MIN تا MAX اندازه منطقه تشخیص را تغییر می‌دهد. نمونه شکل در ارتفاع نصب ۲٫۲ متر و زاویه عمودی ۳۰ درجه رسم شده است؛ محورهای کف فاصله را بر حسب متر نشان می‌دهند.

تنظیم زاویه و محدوده تشخیص

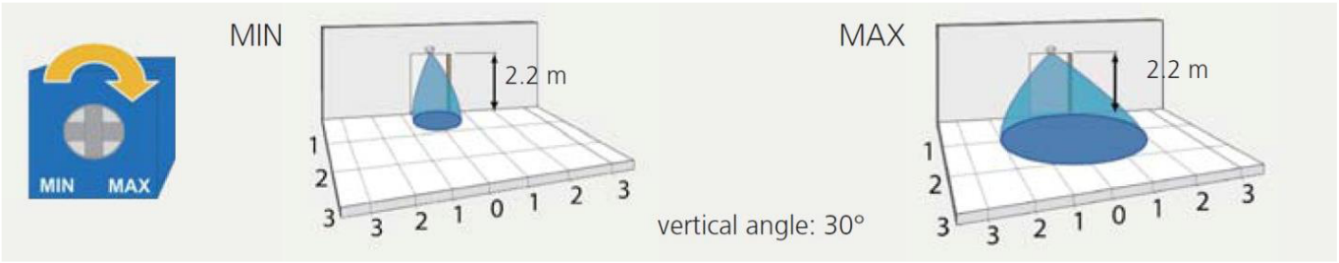

سمت چپ محدوده کوچک و سمت راست محدوده بزرگ

آنتن برای تغییر جهت ناحیه به چپ و راست می‌چرخد؛ شکل، زاویه افقی °30- ، صفر و °30+ را نشان می‌دهد. با تغییر زاویه عمودی بین صفر، ۱۵، ۳۰ و ۴۵ درجه، موقعیت و طول محدوده تشخیص تغییر می‌کند. شکل دوم برای اندازه میدان حداکثر رسم شده است.

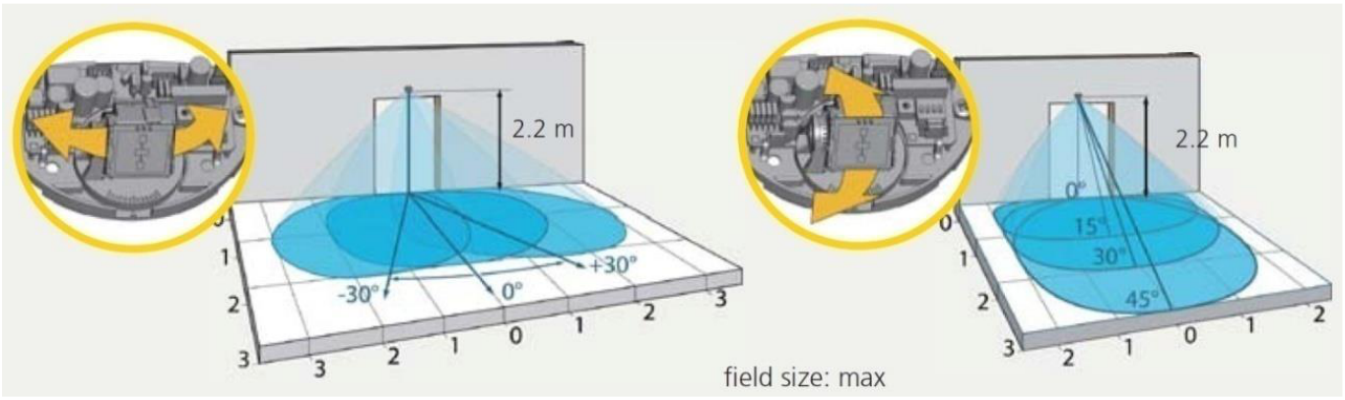

تنظیم افقی در سمت چپ و عمودی در سمت راست

دیپ‌سوئیچ‌های EAGLE 5

دیپ	OFF	ON
۱؛ جهت تشخیص	دوجهته؛ حرکت روبه‌رو، دورشونده و عبوری را تشخیص می‌دهد.	یک‌جهته؛ نزدیک‌شدن از روبه‌رو را تشخیص می‌دهد.
۲؛ خروجی رله	فعال؛ NO ، عادی باز	غیرفعال؛ NC ، عادی بسته
۳؛ PRM	حالت معمولی	حالت افراد کم‌توان یا حرکت آهسته؛ فقط با دیپ ۱ روی ON
۴؛ فیلتر اختلال	سطح معمولی	سطح زیاد برای مقاومت بیشتر در برابر اختلال

حالت PRM برای تشخیص حرکت آهسته، از جمله تردد سالمندان، در نظر گرفته شده است. دیپ ۴ مقاومت در برابر باران، ارتعاش و بازتاب را افزایش می‌دهد. تنظیم خروجی NO/NC باید با ورودی کنترلر درب متناسب باشد؛ در توضیح مرجع، NO با فرمان بازشدن هنگام تشخیص و NC با حالت معکوس معرفی شده است.

دیپ‌سوئیچ‌های EAGLE 6

دیپ	عملکرد
۱	کاربردی ندارد؛ تشخیص دوجهته است.
۲	NC /غیرفعال : ON ؛ NO /فعال : OFF
۳	کاربردی ندارد؛ حالت معمولی
۴	فیلتر زیاد : ON فیلتر معمولی؛ : OFF

فیلتر زیاد برای مقاومت بیشتر در برابر باران، گردوغبار، ارتعاشات و بازتاب به کار می‌رود. در تنظیم خروجی رله، حالت عادی باز و عادی بسته را با کنترلر هماهنگ کنید.

نکات ایمنی

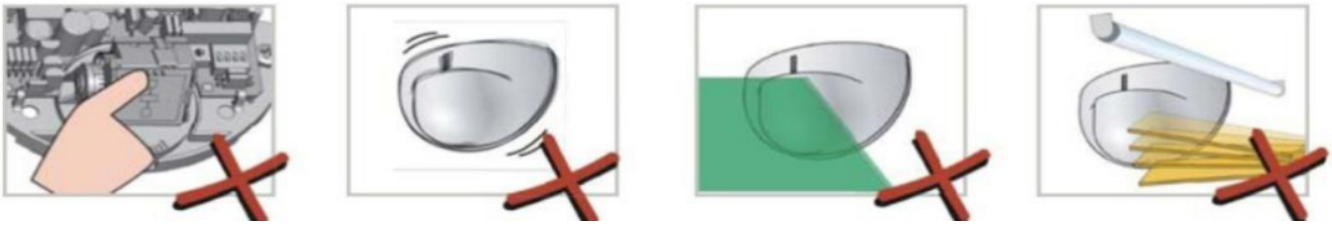

از تماس، تکان شدید، پوشاندن و منابع اختلال خودداری کنید.

به قسمت حسگر دست نزنید. سنسور را شدید تکان ندهید و چیزی جلوی آن قرار ندهید. آن را در محل تحت تأثیر نور لامپ فلورسنت یا وسایل متحرک مانند پنکه سقفی نصب نکنید.