برگه فنی و کاربردی سنسور BEA EAGLE



معرفی سنسور تشخیص حرکت عابر EAGLE، ویژگی‌ها، مشخصات فنی، اندازه‌ها، اجزای داخلی و کاربرد روی درب‌های اتوماتیک.

سنسور تشخیص حرکت عابر



سنسور حرکتی EAGLE برای درب‌های اتوماتیک

سنسور EAGLE از فناوری مایکروویو باند K استفاده می‌کند. در برگه سازنده، سازگاری آن با درب‌های لولایی، تاشو و اتوماتیک و مقاومت در برابر تداخل تلفن همراه و رادیوی CB ذکر شده است.

ریزپردازنده سنسور برای حذف اثر باران، برف، امواج رادیویی و لرزش بالای درگاه به‌کار می‌رود. حساسیت تشخیص حرکت تا ۲/۲ اینچ بر ثانیه، برای شناسایی افراد با حرکت آهسته در همان برگه معرفی شده است.

برگه سازنده، انطباق با الزامات FCC و فراتررفتن از استانداردهای ANSI را برای نسخه معرفی‌شده بیان می‌کند. رهگیری حرکت و تشخیص یک‌جهته برای موقعیت‌هایی که صرفه‌جویی انرژی اهمیت دارد ارائه شده است.

آنتن تخت سه‌بعدی قابل تنظیم، شکل میدان فعال‌سازی را با موقعیت نصب و شرایط تردد هماهنگ می‌کند.

مشخصات الکتریکی و محیطی

مشخصه	مقدار برگه سازنده
فرکانس	24.125 GHz
تغذیه متناوب	12-24 VAC با تلرانس ±10%
تغذیه مستقیم	12-24 VDC با تلرانس -10% / +30%
مصرف توان	کمتر از 2 W

مشخصات الکتریکی و محیطی

مشخصه	مقدار برگه سازنده
حداکثر ولتاژ کنتاکت رله	60 VDC / 125 VAC
حداکثر جریان کنتاکت	برای بار مقاومتی 1 A
حداکثر توان کلیدزنی	30 W DC / 60 VA AC
زمان نگه‌داری خروجی	قابل تنظیم از 0.5 s تا 9 s
محدوده دما	از -4°F تا 131°F
حداقل سرعت تشخیص	اندازه‌گیری‌شده در محور تشخیص ، 2.2 in/s

نصب و میدان تشخیص

مشخصه	مقدار
ارتفاع نصب معمول	7 ft
حداکثر ارتفاع نصب	10 ft
تنظیم زاویه عمودی	از 0° تا 90°
تنظیم زاویه جانبی	از -15° تا +15°
میدان عریض	عرض 13 ft و عمق 6.5 ft
میدان باریک	عرض 6.5 ft و عمق 8.2 ft ؛ آنتن باریک به‌صورت اختیاری عرضه می‌شود

آنتن تخت، میدان تشخیص پایداری ایجاد می‌کند و افراد نزدیک‌شونده از زاویه‌های متفاوت را تشخیص می‌دهد.

نصب و میدان تشخیص

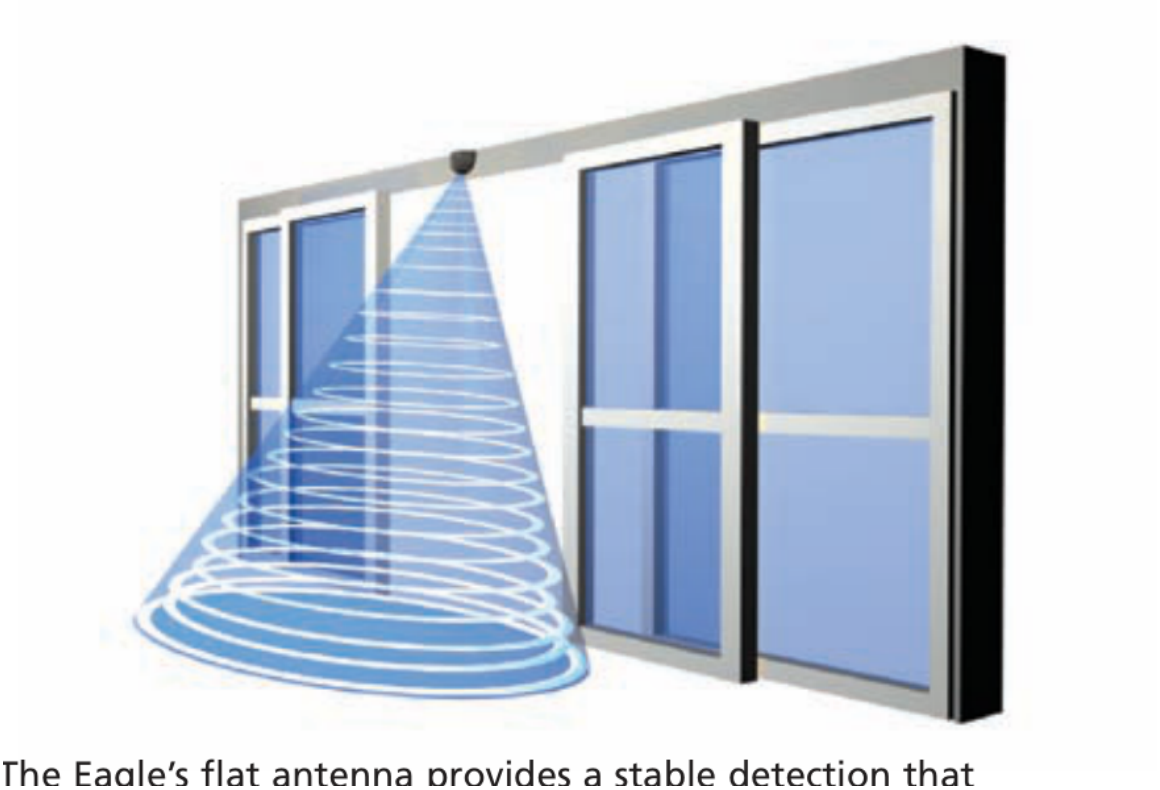

نمونه میدان تشخیص مقابل درب کشویی

در درب لولایی، مقاومت بیشتر در برابر اختلال به تعریف دقیق ناحیه فعال‌سازی کمک می‌کند. در درب گردان، میدان تشخیص عریض و عمیق کاربرد دارد.

نصب و میدان تشخیص



نمونه کاربرد روی درب لولایی

The Eagle offers extra immunity protection for precise activation zones needed on swinging doors.

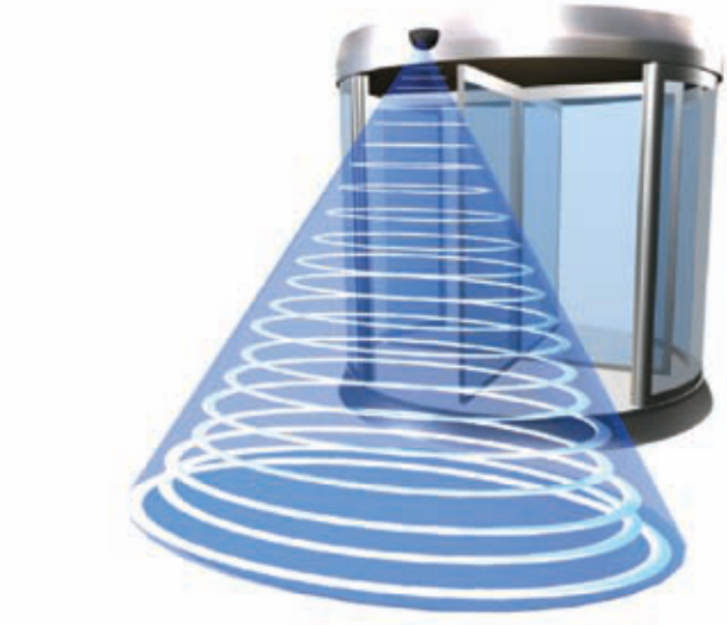

نمونه کاربرد روی درب گردان

اندازه‌ها و اجزای سنسور

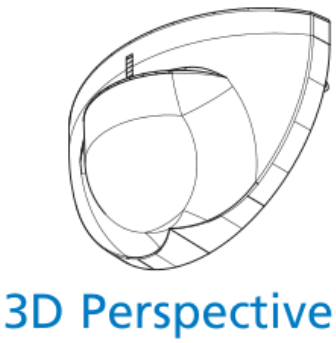

3D Perspective

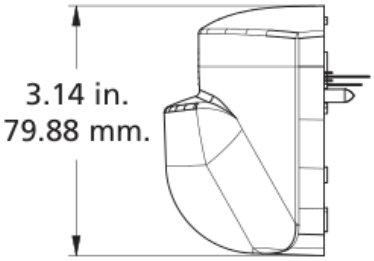

Side View

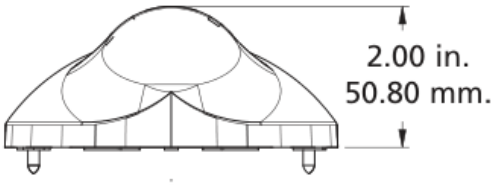

Bottom View

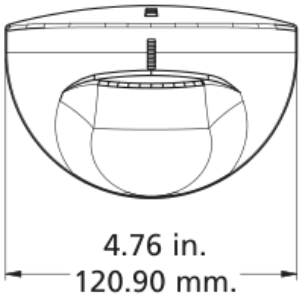

ابعاد و نماهای سنسور؛ اندازه‌ها را با محل نصب تطبیق دهید

مشخصه	مقدار
ابعاد درج‌شده در مشخصات	عرض 4.75 in ، ارتفاع 3.15 in و عمق 2.0 in
اندازه‌های درج‌شده در نقشه	عرض 120.90 mm ، ارتفاع 79.88 mm و عمق 50.80 mm
وزن	0.5 lb
جنس بدنه	ABS
رنگ بدنه	مشکی؛ قابلیت رنگ‌آمیزی با رنگ غیرفلزی
طول کابل	6 ft

تماس با درب اتوماتیک جوهری

اندازه‌ها و اجزای سنسور



شماره‌های اجزای داخلی و ریموت کنترل

شماره	جزء
۱	کانکتور جداشدنی
۲	گیرنده ریموت کنترل
۳	کانکتور ارتباط سریال
۴	چراغ LED نشان‌دهنده تشخیص
۵	دکمه‌های تنظیم حساسیت
۶	تنظیم جلویی پایه آنتن
۷	آنتن تخت، عریض یا باریک
۸	استوانه چرخان برای تنظیم جانبی
۹	ریموت کنترل

تجهیزات مرتبط

در برگه اصلی، تجهیزات مرتبط با نام‌های SuperScan Kit ، SBK30 ، Bodymount ، Bodyguard 24VAC ، Eagle RCA ، Eagle ERC و DE Harness معرفی شده‌اند.