# راهنمای مونتاژ، نصب و نگهداری DITEC CIVIK

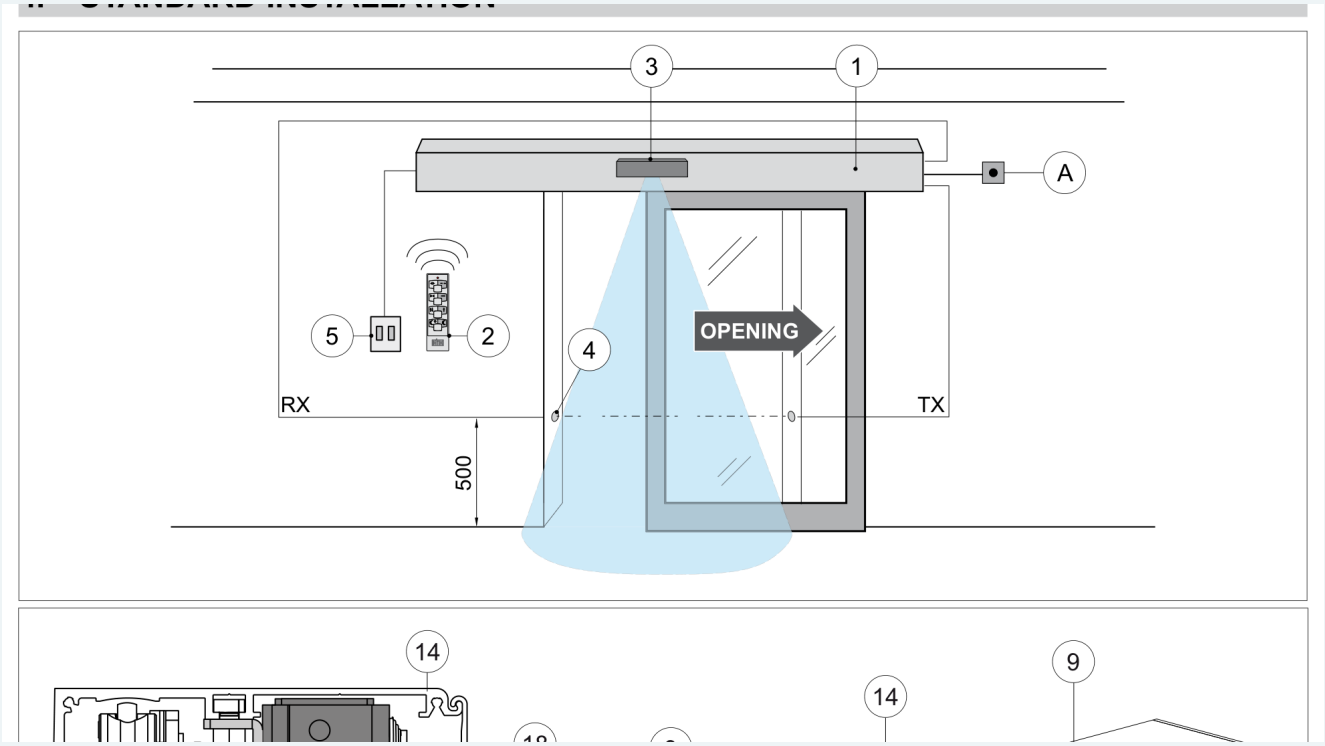


مشخصات، مونتاژ یک و دو لته، نصب شیشه و چوب و درب توکار، سیم‌بندی، تنظیم، نگهداری و کاربری اپراتور داخلی CIVIK.



تماس با درب اتوماتیک جوهری

# کاربرد و ایمنی نصب

این دفترچه مونتاژ، نصب و نگهداری درب کشویی داخلی CIVIK، شناسه IP1953EN با ویرایش 01-06-2012 دارد و برای فرد حرفه‌ای است. نصب، برق و تنظیم باید با روش صحیح و مقررات محل انجام شوند. پیش از نصب، سلامت محصول و استحکام و پایداری سازه را بررسی کنید. دستگاه در محیط گاز یا بخار قابل اشتعال نصب نشود. بسته‌بندی از محیط و دسترس کودکان جمع شود.

پیش از نصب موتور، فاصله‌های ایمن و حفاظت نقاط گیرکردن، له‌شدن، بریدن و کشیده‌شدن فراهم شوند. فتوسل، لبه ایمنی و توقف اضطراری بر اساس محل، منطق کار و نیروهای درب انتخاب شوند و همه ناحیه‌های خطر را پوشش دهند. هشدارهای لازم و مشخصات شناسایی درب روی مجموعه نصب شوند. سازنده موتور مسئول چهارچوب نامناسب یا تغییرشکل آن در کار نیست.

پیش از اتصال، برق با پلاک دستگاه مطابقت داشته باشد. قطع‌کن همه‌قطبی با فاصله بازشدن کنتاکت حداقل سه میلی‌متر، حفاظت جریان نشتی و اضافه‌جریان در بالادست لازم‌اند؛ در صورت نیاز اتصال زمین مطمئن برقرار شود. پیش از دسترسی به برق، تغذیه را قطع کنید؛ برای کار با قطعه الکترونیکی دستبند ضدالکتریسیته ساکن زمین‌شده به کار برید. قطعه ناسازگار نصب نکنید و تعمیر با قطعه اصلی باشد. نصاب کارکرد خودکار، دستی و اضطراری را آموزش و دفترچه را تحویل دهد.

## مشخصات فنی و حدود کار

| مشخصه | تک‌لته CIVIK | تک‌لته CIVIKJ | دولته CIVIK | دولته CIVIKJ |
|---|---|---|---|---|
| تغذیه | 230 V AC / 50-60 Hz | 120 V AC / 60 Hz | 230 V AC / 50-60 Hz | 120 V AC / 60 Hz |
| جریان | ۰٫۲ آمپر | ۰٫۴ آمپر | ۰٫۲ آمپر | ۰٫۴ آمپر |
| تغذیه جانبی | 24 V DC / 0.3 A | 24 V DC / 0.3 A | 24 V DC / 0.3 A | 24 V DC / 0.3 A |
| نیرو | ۳۰ نیوتن | ۳۰ نیوتن | ۳۰ نیوتن | ۳۰ نیوتن |
| سرعت بازشدن | ۰٫۴ متر/ثانیه | ۰٫۴ متر/ثانیه | ۰٫۸ متر/ثانیه | ۰٫۸ متر/ثانیه |
| سرعت بستن | ۰٫۲ متر/ثانیه | ۰٫۲ متر/ثانیه | ۰٫۴ متر/ثانیه | ۰٫۴ متر/ثانیه |
| کار متناوب | S2=20 min; S3=30% | S2=20 min; S3=30% | S2=20 min; S3=30% | S2=20 min; S3=30% |
| حداکثر وزن درب | ۶۰ کیلوگرم | ۶۰ کیلوگرم | ۸۰ کیلوگرم | ۸۰ کیلوگرم |
| دمای محیط | -20°C to +55°C | -20°C to +55°C | -20°C to +55°C | -20°C to +55°C |

# مشخصات فنی و حدود کار

| مشخصه | تک‌لته CIVIK | تک‌لته CIVIKJ | دولته CIVIK | دولته CIVIKJ |
|---|---|---|---|---|
| حفاظت | IP20 | IP20 | IP20 | IP20 |

کلاس سرویس ۴ برای استفاده پرتردد در ورودی مسکونی، تجاری و درمانی معرفی شده است؛ بازه آماری عمر درج‌شده ۵ تا ۱۰ سال با ۱۰۰ تا ۲۰۰ چرخه در روز است. کارایی اعلام‌شده با وزن توصیه‌شده، حدود دوسوم حداکثر وزن، سنجیده می‌شود؛ در وزن حداکثر کاهش کارایی انتظار می‌رود. زمان کار، کلاس و چرخه‌ها شاخص آماری شرایط متوسط‌اند. اصطکاک، بالانس و محیط هر نصب می‌تواند کارایی و عمر قطعات را تغییر دهد؛ ایمنی همان محل باید بررسی شود. تضمین ویژگی‌های اعلام‌شده به استفاده از تجهیزات جانبی و ایمنی DITEC وابسته است.

## اجزای نصب استاندارد

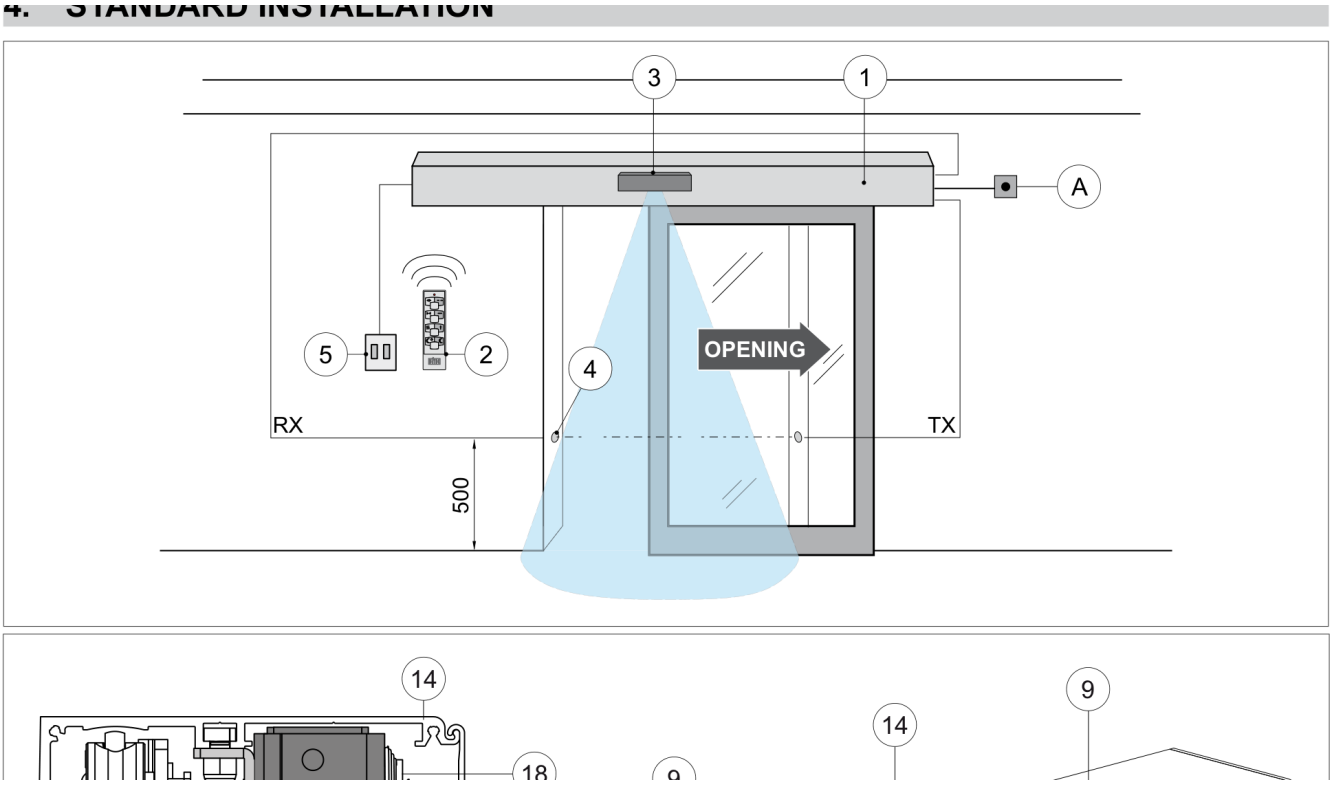


آرایش نصب استاندارد، حسگرها، فتوسل و مسیر ورودی برق

| شماره | کد | جزء |
|---|---|---|
| A | - | دوشاخه برق |
| ۱ | DOITCVK16 / DOITCVK22 / DOITCVK33 | اپراتور |
| ۲ | COMGTC | انتخابگر بی‌سیم حالت |

## اجزای نصب استاندارد

| شماره | کد | جزء |
|---|---|---|
| ۳ | PASS24 | حسگر بازکردن |
| ۴ | CELPR | فتوسل |
| ۵ | - | شستی |
| ۶ | KCIVIK1 | واحد کنترل و محرک |
| ۷ | - | واحد هرزگرد تسمه |
| ۸ | - | براکت اتصال تسمه |
| ۹ | - | حامل |
| ۱۰ | - | استاپ |
| ۱۱ | - | بست سیم |
| ۱۲ | - | درپوش انتهایی بدنه |
| ۱۳ | KXL037K / KXL037A | تسمه ۲۰ متری |
| ۱۴ | V3760N33 / V3760N66 | بدنه |
| ۱۵ | VSP25V25 | برس آب‌بندی ۲/۵ متری |
| ۱۶ | V3759N33 / V3759N66 / V3759G33 / V3759G66 | کاور |
| ۱۷ | RGR3511 | نوار آب‌بندی ۴۰ متری |
| ۱۸ | CIVIKLA | قفل |
| ۱۹ | - | براکت درگیرشونده با قفل |
| ۲۰ | OCL | گیرنده رادیویی |

# اجزای نصب استاندارد

| شماره | کد | جزء |
|---|---|---|
| ۲۱ | CIVIKAL | اتصال درب چوبی |
| ۲۲ | CIVIKAC | اتصال درب شیشه‌ای |
| ۲۳ | 0KP515AB | راهنمای کشویی؛ بسته ده‌تایی |
| ۲۴ | 0KP369 | راهنمای لته شیشه‌ای؛ بسته ده‌تایی |
| ۲۵ | K1356N30 / K1356N60 / K1356G30 / K1356G60 | پروفیل لته شیشه‌ای |
| ۲۷ | KCIVIKGCL | واحد لته دوم |
| ۲۸ | COMGCR | گیرنده انتخابگر بی‌سیم |

## مونتاژ و اندازه‌های یک و دو لته

دستگاه به صورت کیت قطعات یا مونتاژشده برای یک لته در سه طول عرضه می‌شود. برای مونتاژ کیت، کوتاه‌کردن LT یا ساخت دولته، بدنه را طبق شکل به LT-10 و کاور را به LT-11 ببرید. براده آلومینیوم، به‌ویژه در مسیر حامل، کامل پاک شود. مقطع بدنه ۱۳۰ در ۷۵ میلی‌متر است. در شکل‌ها PL بازشوی مفید، LM عرض لته، LT طول بدنه و S همپوشانی است؛ همه اندازه‌ها میلی‌مترند.

برای دولته LM = (PL + 2S) / 2 ، LT = PL + 2LM + 20 و PL = LT - 2LM - 20 است. برای تک‌لته PL = LT - LM - 20 - S است. LM = PL + 2S ، LT = PL + LM + 20 + S.

| مدل | LT | A | B | C | D |
|---|---|---|---|---|---|
| DOITCVK16 + KCIVIKGCL | ۱۶۵۰ | ۵۰ | ۲۷۰ | ۵۵۰ | ۸۰ |
| DOITCVK22 + KCIVIKGCL | ۲۲۰۰ | ۱۵۰ | ۴۰۰ | ۷۰۰ | ۸۰ |
| DOITCVK33 + KCIVIKGCL | ۳۳۰۰ | ۴۰۰ | ۶۵۰ | ۱۰۰۰ | ۸۰ |

# مونتاژ و اندازه‌های یک و دو لته

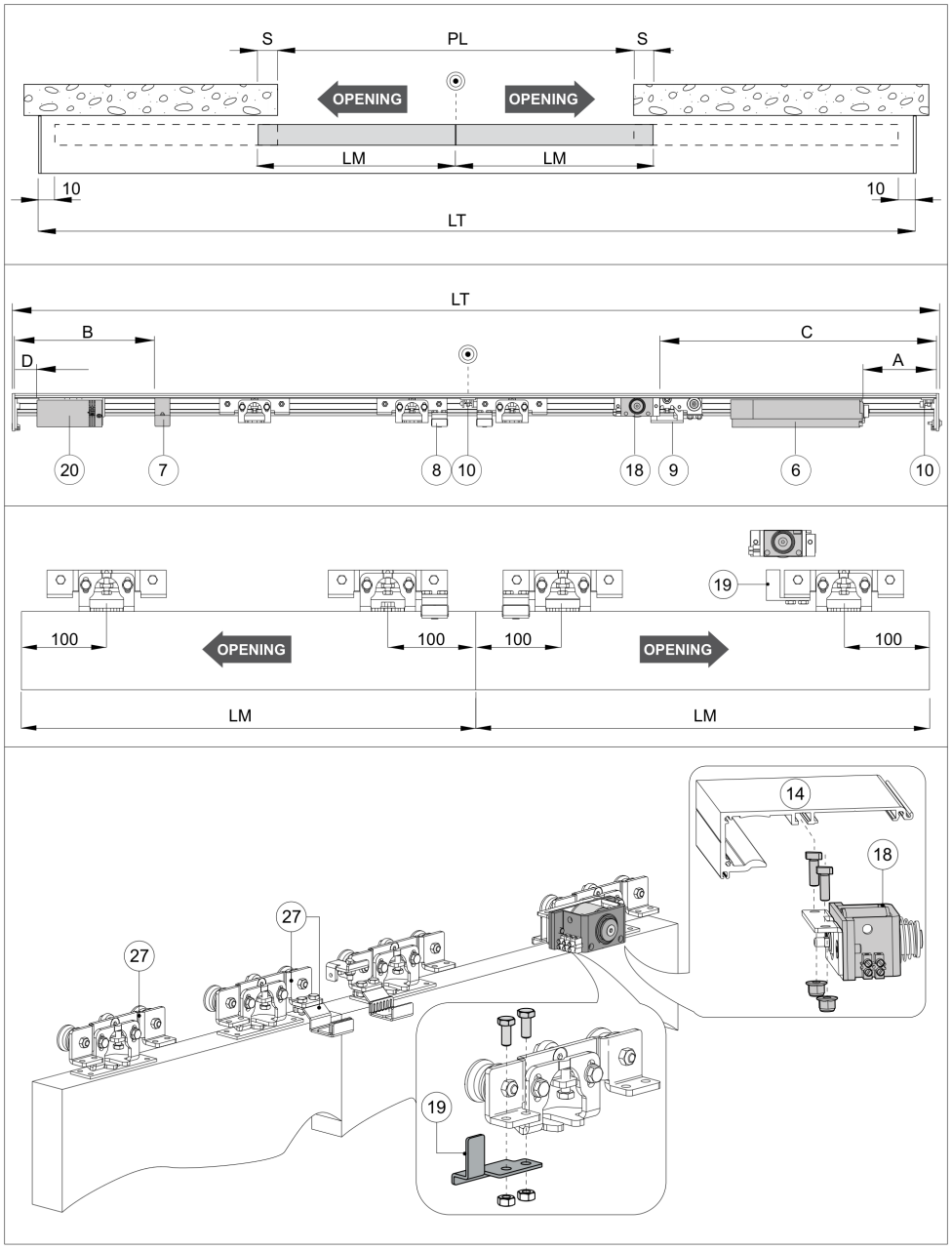


چیدمان، فاصله‌های A تا D و حامل‌های دولته CIVIK 2

آرایش تک‌لته راست‌بازشو CIVIK 1 DX:

| مدل | LT | A | B | C | D |
|---|---|---|---|---|---|
| DOITCVK16 | ۱۶۵۰ | ۲۵۰ | ۷۰ | ۶۰۰ | ۸۰ |
| DOITCVK22 | ۲۲۰۰ | ۵۰۰ | ۷۰ | ۸۵۰ | ۳۵۰ |

# مونتاژ و اندازه‌های یک و دو لته

| مدل | LT | A | B | C | D |
|---|---|---|---|---|---|
| DOITCVK33 | ۳۳۰۰ | ۱۰۰۰ | ۷۰ | ۱۳۵۰ | ۹۰۰ |

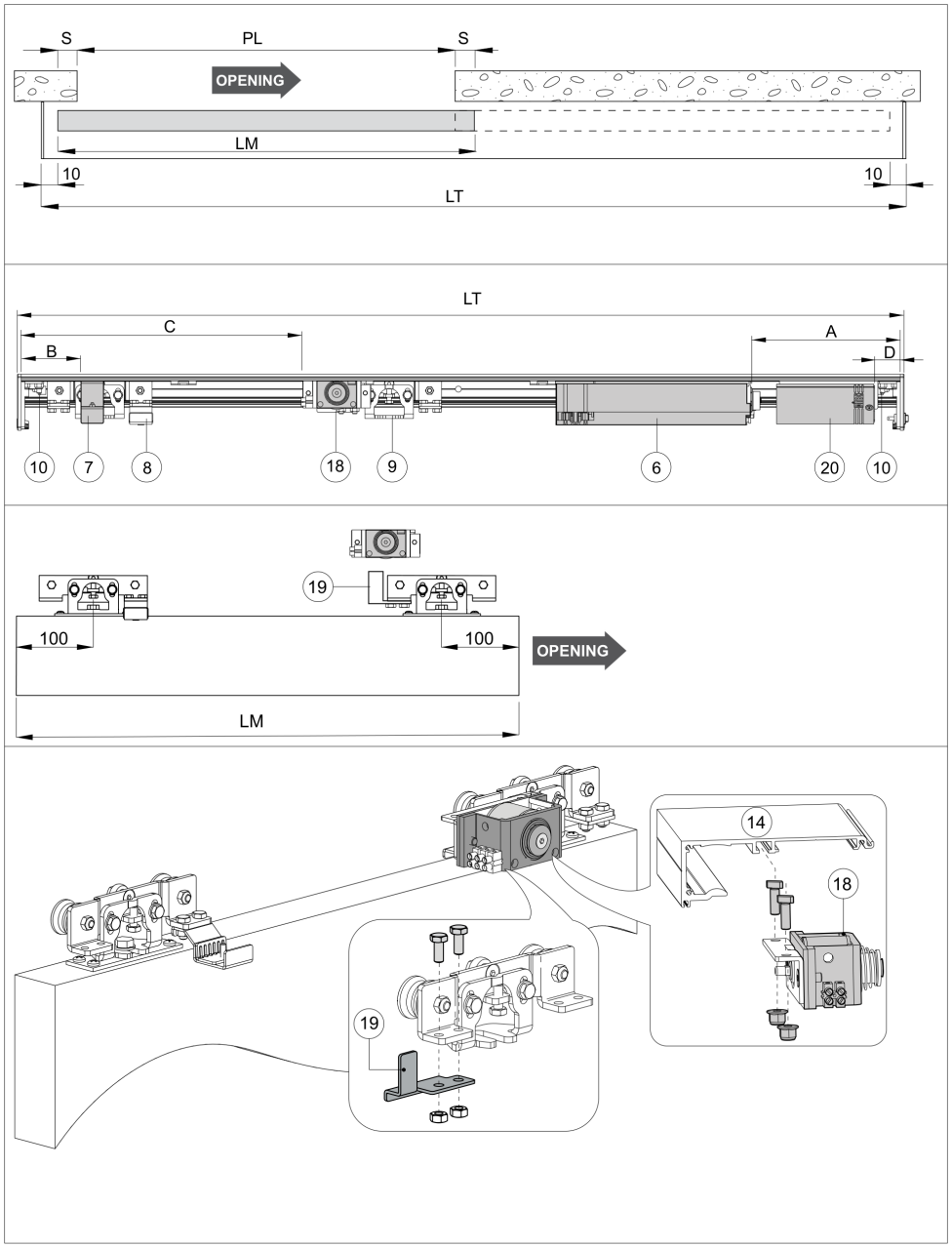


چیدمان و حامل‌های CIVIK 1 DX؛ راست‌بازشو

آرایش تک‌لته چپ‌بازشو CIVIK 1 SX:



تماس با درب اتوماتیک جوهری

# مونتاژ و اندازه‌های یک و دو لته

| مدل | LT | A | B | C | D |
|---|---|---|---|---|---|
| DOITCVK16 | ۱۶۵۰ | ۲۵۰ | ۷۰ | ۸۰۰ | ۸۰ |
| DOITCVK22 | ۲۲۰۰ | ۵۰۰ | ۷۰ | ۱۰۵۰ | ۳۵۰ |
| DOITCVK33 | ۳۳۰۰ | ۱۰۰۰ | ۷۰ | ۱۶۰۰ | ۹۰۰ |

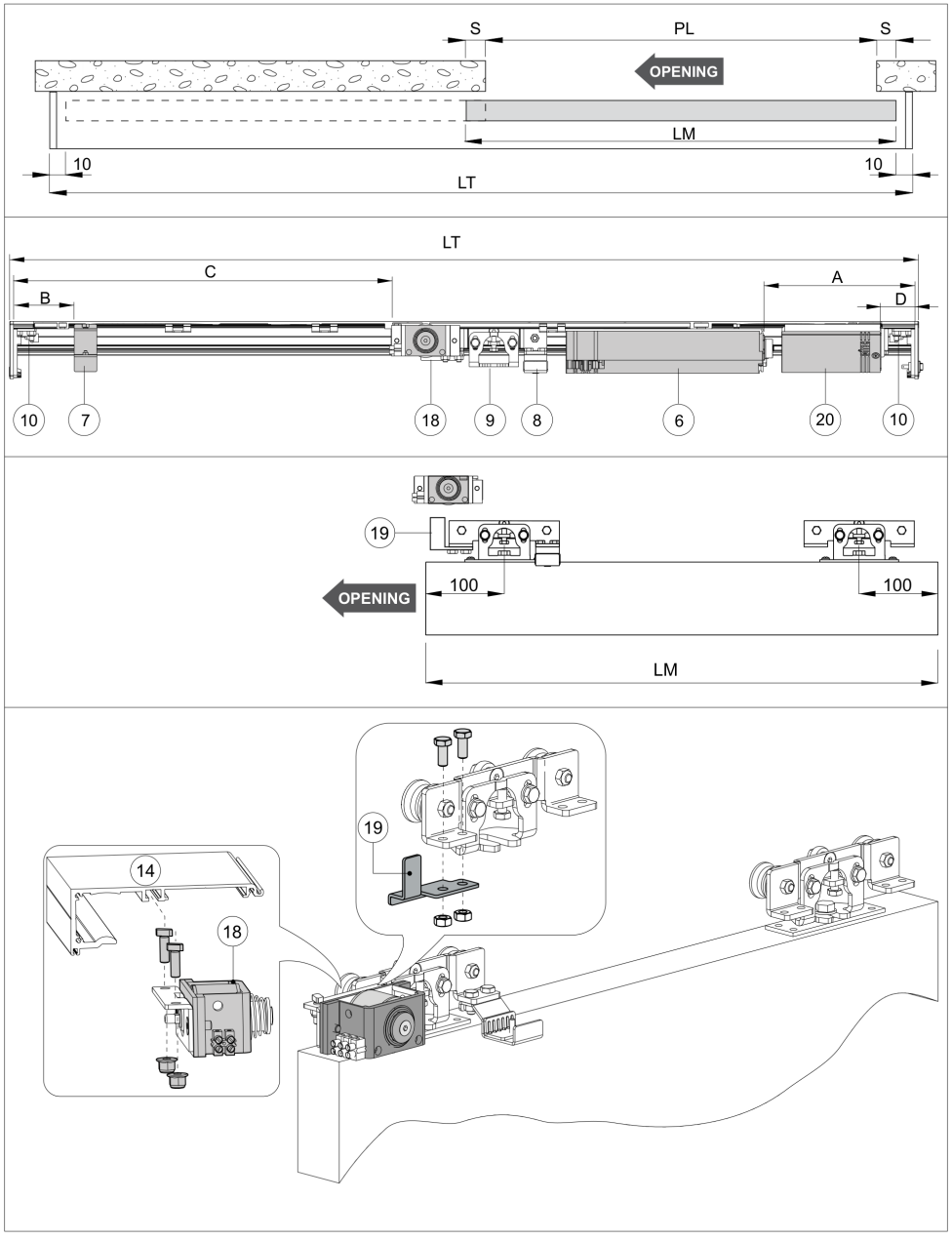


چیدمان و حامل‌های CIVIK 1 SX؛ چپ‌بازشو



تماس با درب اتوماتیک جوهری

# مونتاژ تسمه و بستن بدنه

تسمه را با چرخاندن پین A مطابق شکل وارد موتور کنید. دو انتهای تسمه در امتداد براکت اتصال و سمت راست واحد کشنده ۲۶ به هم برسند؛ اضافه را ببرید. با حرکت هرزگرد ۷ به چپ، کشش درست ایجاد کنید؛ همه پیچ‌ها را محکم و درپوش‌ها را به بدنه متصل کنید.

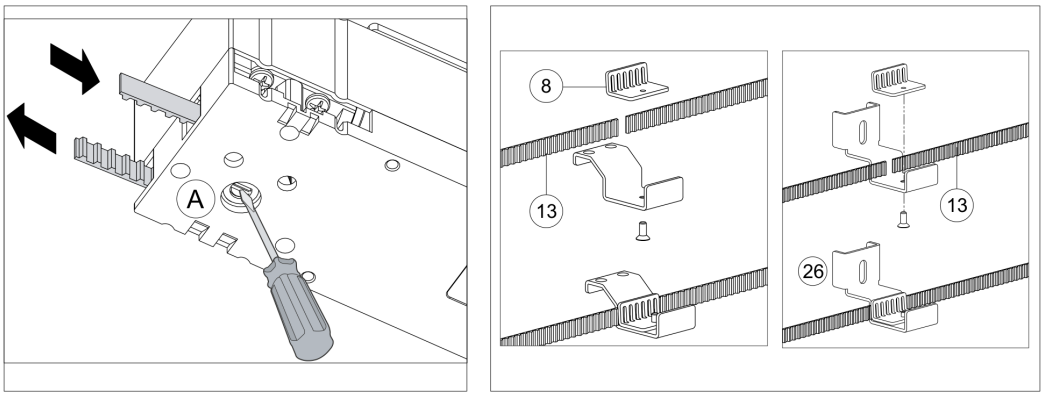


- Insert the belt in the motor, rotating the pin [A] as indicated in the figure.
- Join the belt in line with the belt attachment bracket, as indicated in the figure (on the right of the belt attachment pulling unit [26]). Cut any excess.
- Tighten the belt correctly, moving the belt transmission [7] to the left.
- Tighten all screws and secure the heads to the box.

واردکردن تسمه به موتور با پین A و بستن دو انتها در براکت

بدنه با انکر فولادی M6 قطر ۱۲ یا پیچ 6MA، که همراه محصول نیستند، محکم شود. پشت بدنه بر کف عمود باشد و ناهمواری دیوار آن را در طول خم نکند. اگر دیوار صاف نیست، پیش از نصب از صفحه آهنی استفاده کنید. بدنه باید وزن لته‌ها را ایمن تحمل کند. در مقطع چوبی HM = H - 28 ؛ در مقطع شیشه HM = H - 29 و HVM = HM - 14 است.



تماس با درب اتوماتیک جوهری

# مونتاژ تسمه و بستن بدنه

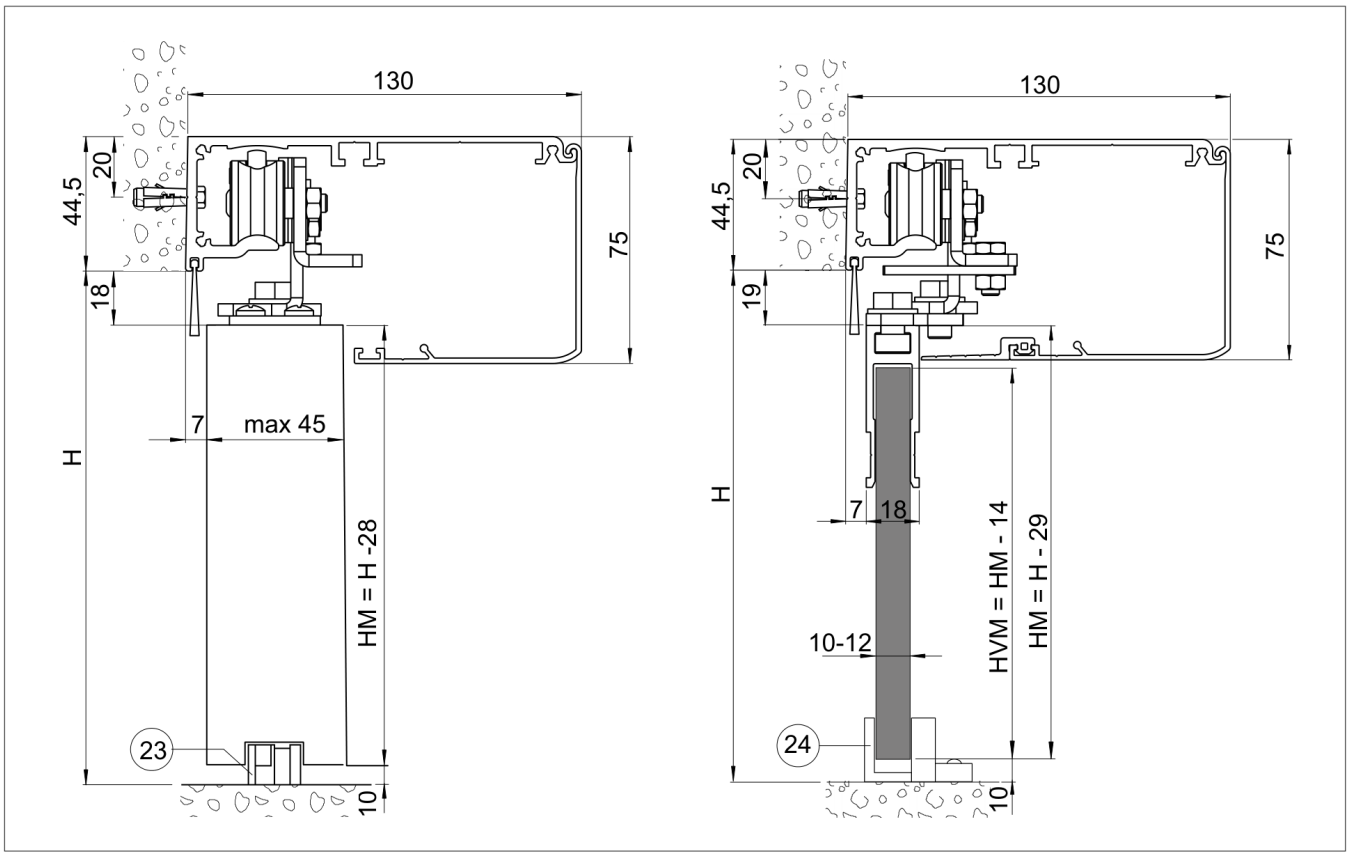


مقطع نصب چوب و شیشه، ارتفاع‌ها و راهنمای پایین

## آماده‌سازی چوب و شیشه

لته چوبی باید محکم ساخته شده باشد. براکت CIVIKAL را روی لته و سپس به حامل ببندید. برای کاهش نیروی ضربه، در انتهای لته نوار لاستیکی توصیه شده است.



تماس با درب اتوماتیک جوهری

# آماده‌سازی چوب و شیشه

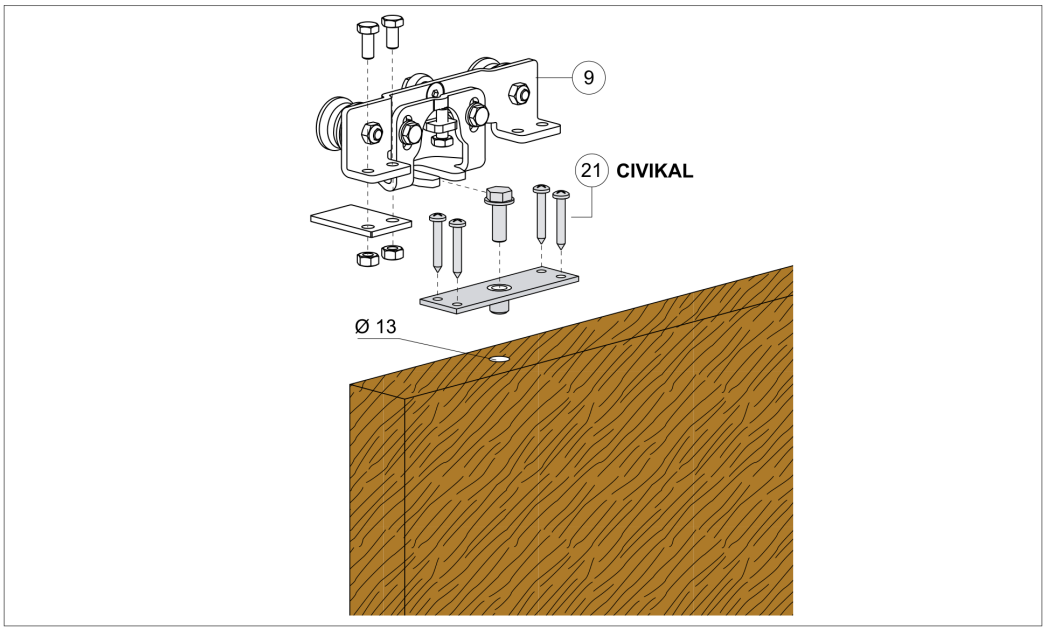


The door must be robustly constructed.
Fix the door wing attachment bracket on the door wing, and fix the latter to the carriage, as indicated in figure.
It is advisable to install rubber borders at the ends of the wing to reduce force of impact.

نصب CIVIKAL، حامل و سوراخ قطر ۱۳ برای لته چوبی

پروفیل CIVIKAC برای لته تمام‌شیشه ۱۰ یا ۱۲ میلی‌متری است و طبق مشخصات این مدل برای شیشه معمولی یا لایه‌ای مناسب نیست. برش و سوراخ‌کاری مطابق شکل انجام شود؛ لایه نازک سیلیکون میان گوشه شیشه و انتهای پروفیل توصیه شده است. برای طول تا ۱۰۰۰ و بیش از ۱۰۰۰، تعداد سوراخ‌ها متفاوت است. سوراخ پروفیل قطر ۱۰ و شیشه قطر ۱۵، با فاصله عمودی ۳۰ از بالای شیشه و فاصله ۱۰۰ در انتها مطابق نقشه است.

# آماده‌سازی چوب و شیشه

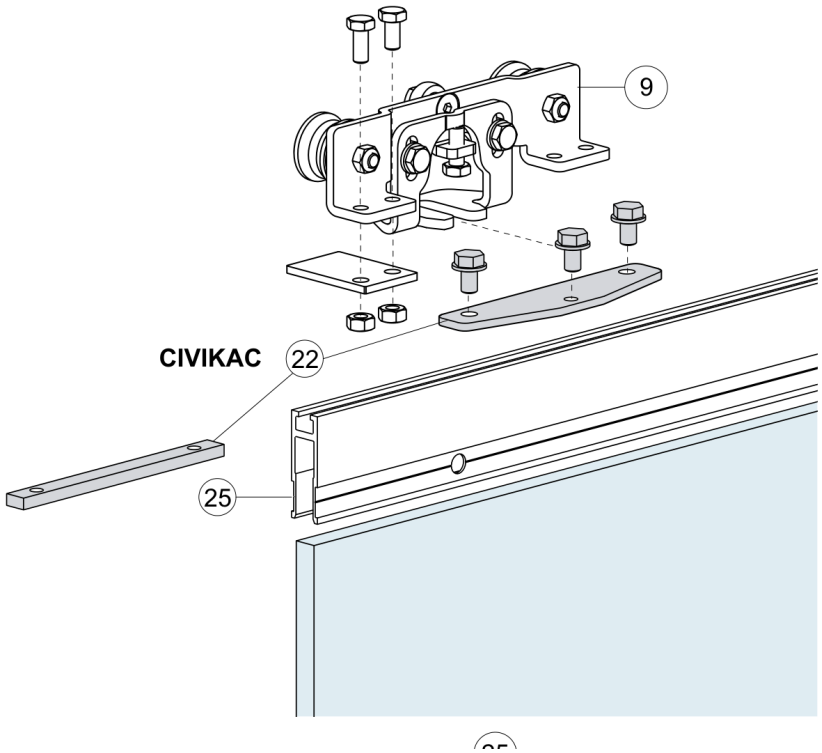


حامل و پروفیل ۲۵ در اتصال لته شیشه‌ای CIVIKAC،



تماس با درب اتوماتیک جوهری

# آماده‌سازی چوب و شیشه

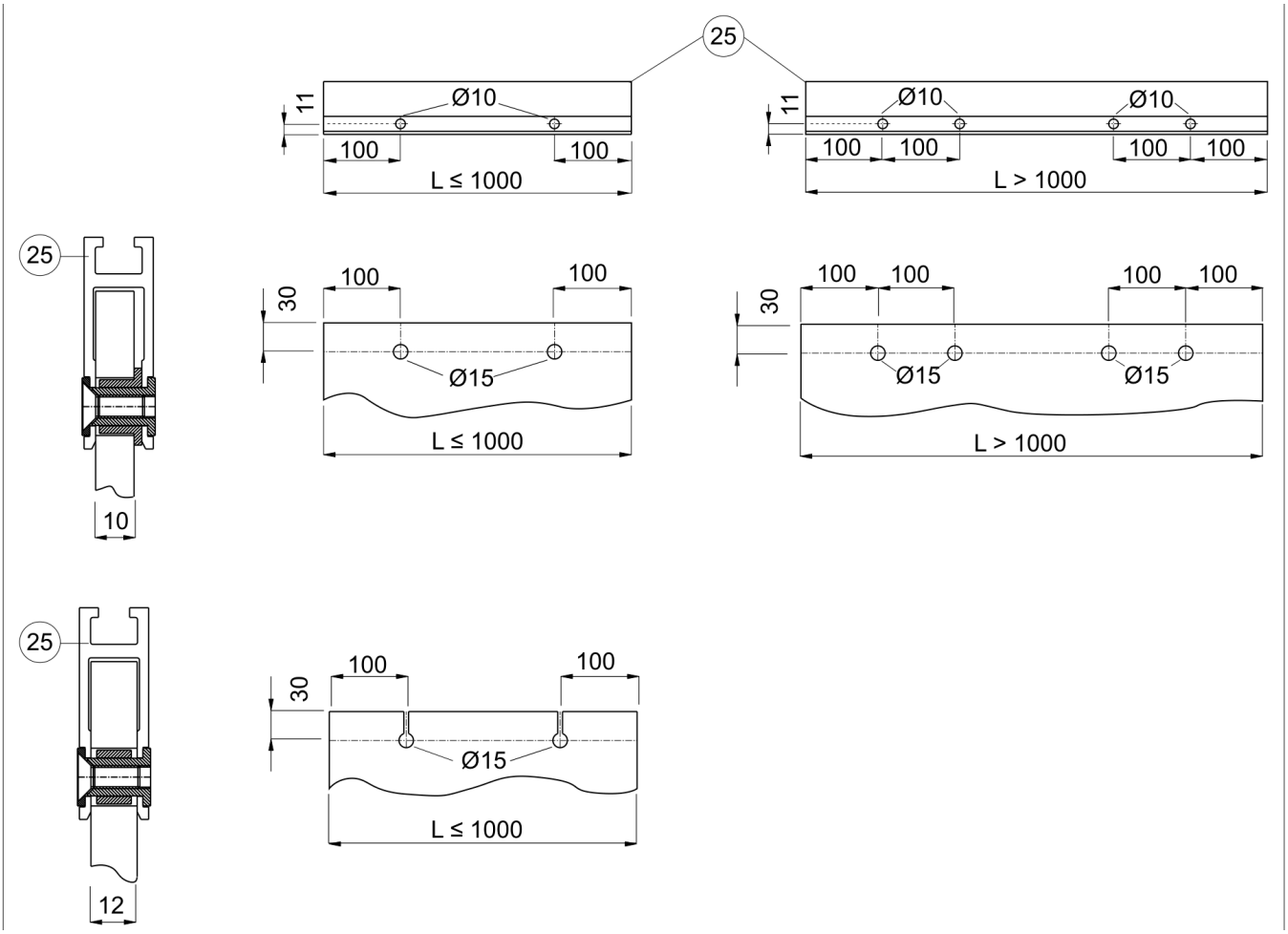


جزئیات سوراخ‌کاری شیشه ۱۰/۱۲ و پروفیل برای طول‌های مختلف

## توجه

در بسته کامل شیشه بدون نوار درزگیر، حداقل ده میلی‌متر فاصله بین شیشه‌ها بگذارید تا به هم برخورد نکنند.

## رگلاژ، راهنمای کف، قفل و فرمان رادیویی

پیچ‌های A حامل را شل و با پیچ B ارتفاع را تنظیم کنید. با دست حرکت دهید؛ لته آزاد و بدون سایش باشد و همه چرخ‌ها روی ریل تکیه کنند. کشش نامناسب تسمه مانع عملکرد درست است؛ با انتقال هرزگرد ۷ به چپ تنظیم کنید.



تماس با درب اتوماتیک جوهری

# رگلاژ، راهنمای کف، قفل و فرمان رادیویی

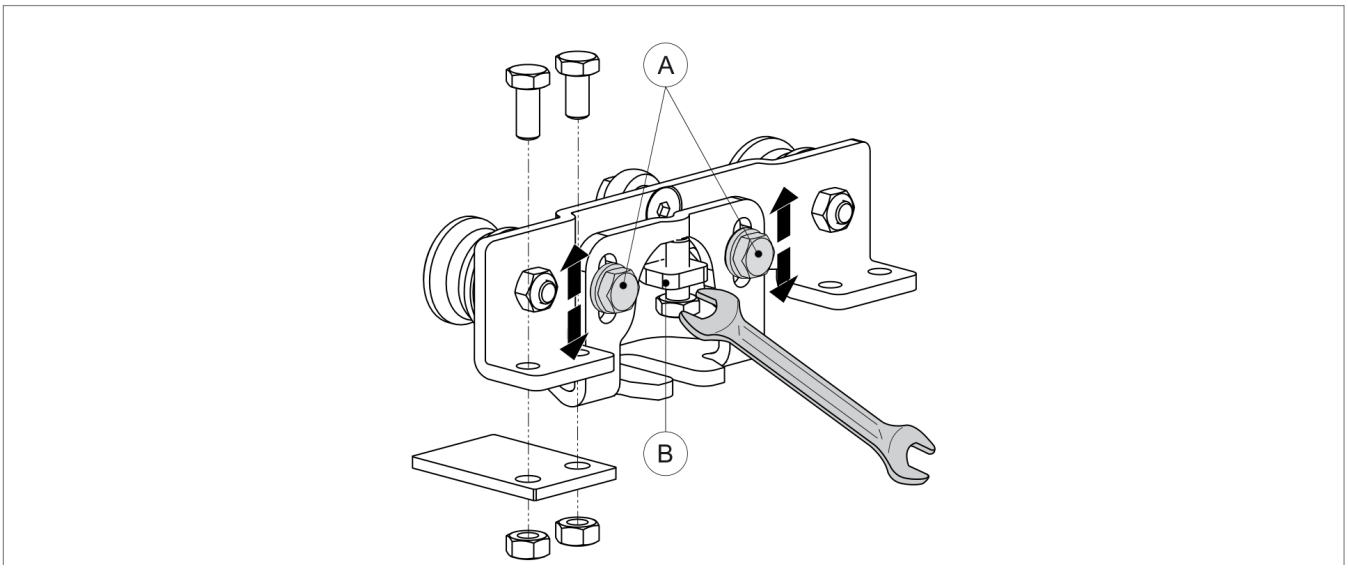


پیچ‌های A و B تنظیم ارتفاع حامل

راهنمای کف از ماده کم‌اصطکاک PVC، نایلون یا تفلون باشد. طول آن بهتر است از همپوشانی لته ثابت و متحرک بیشتر نشود و وارد مسیر عبور نشود. سطح لغزش در تمام طول صاف باشد. راهنمای ۲۳ برای درب فریم‌دار به طول موردنیاز بریده می‌شود؛ راهنمای ۲۴ مخصوص شیشه است.

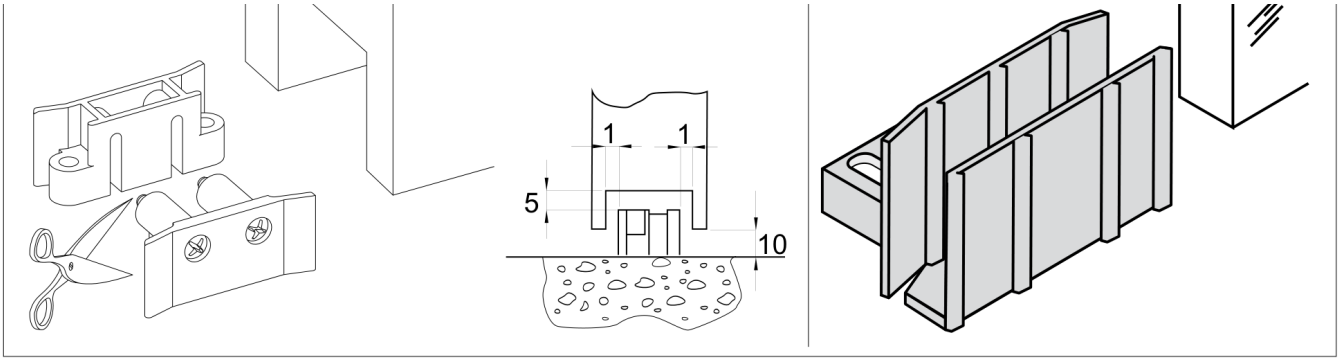


For guides at floor use only antifriction materials such as PVC, NYLON, TEFLON. It is preferable that the length of the guide should not be greater than the overlap between the mobile and fixed wing, and that it not enter the passage space.
The guide slide on the floor must be smooth for the entire length of the wing.
[23] Guide for framed door supplied by us: cut to required.
[24] Guide for glass door supplied by us.

راهنمای کف ۲۳ و ۲۴ و فاصله‌های نصب

برای بسته نگه‌داشتن لته نصب می‌شود و دستگاه آن را خودکار تشخیص می‌دهد. قفل ۱۸ را با پیچ‌های CIVIKLA همراه داخل بدنه ببندید؛ لته را کامل بسته، براکت ۱۹ را مطابق آرایش یک یا دو لته روی حامل نصب کنید. قفل در بسته کامل باید درست روی براکت بنشیند و مانع لغزش شود. اتصال برق طبق بخش بعد انجام شود.

گیرنده OCL شماره ۲۰ را با پیچ همراه داخل بدنه نصب و طبق دفترچه خودش سیم‌بندی و فرستنده‌ها را ذخیره کنید. برای انتخابگر بی‌سیم COMGC، گیرنده COMGCR شماره ۲۸ داخل بدنه نصب و طبق راهنمای مربوط وصل و فرستنده شماره ۲ ذخیره شود COMGTC.

# نصب درب توکار

شماره ۲۶ لته را به تسمه وصل CIVIKGCT روی درب جمع‌شونده داخل دیوار نیز نصب می‌شود. واحد کشنده CIVIK می‌کند؛ قطعات این آرایش شامل واحد کنترل KCIVIK1T، هرزگرد ۷، بست و کشنده ۲۶، استاپ ۱۰، بست سیم ۱۱ و درپوش ۱۲ است.

By means of the pulling unit [26], the door wing is connected to the automation belt.

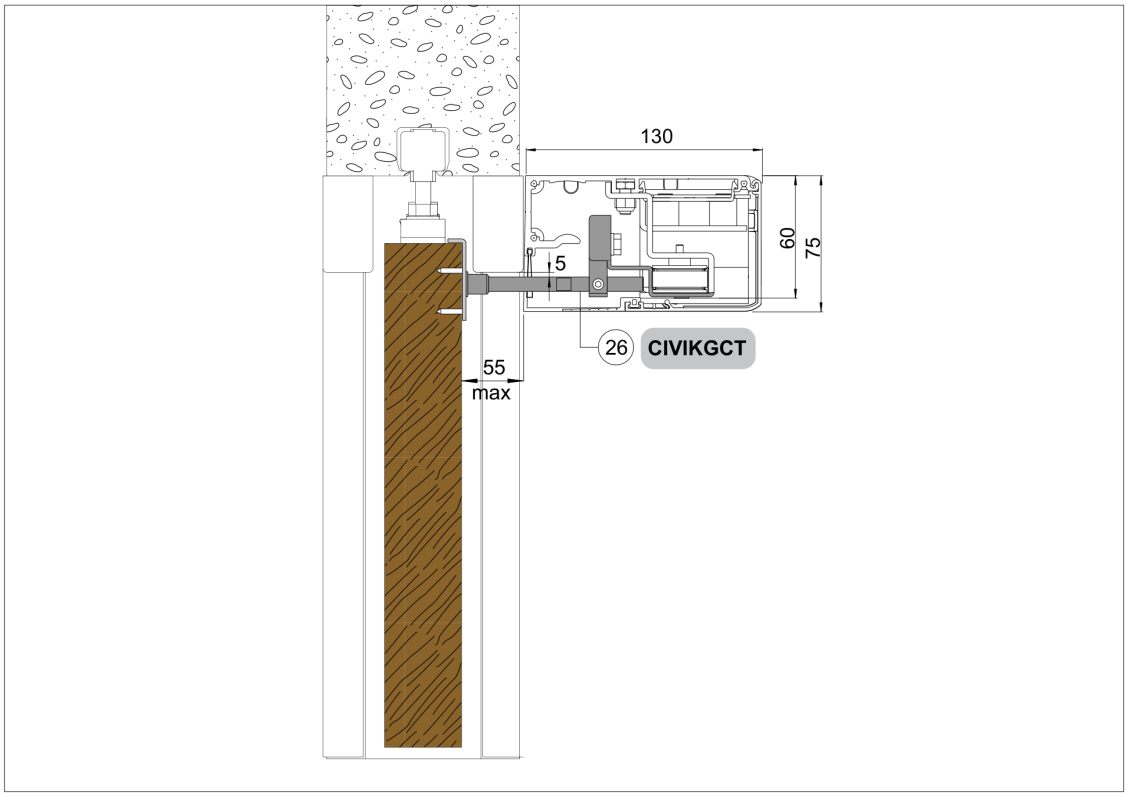


| REF. | CODE | DESCRIPTION |
|---|---|---|
| 26 | CIVIKGCT | Second door wing pulling unit |
| 6 | | Control and drive unit |
| 7 | | Belt transmission unit |

مقطع نصب توکار و واحد کشنده CIVIKGCT

| مدل توکار | LT | LM | حداکثر PL | A | B |
|---|---|---|---|---|---|
| DOITCVK2T22 | ۲۲۰۰ | (PL + 2S) / 2 | ۱۵۰۰ | ۷۰ | ۳۰۰ |
| DOITCVK1T16 | ۱۶۰۰ | PL + 2S | ۱۰۰۰ | ۲۴۰ | ۲۰ |



تماس با درب اتوماتیک جوهری

# نصب درب توکار

| مدل توکار | C | D |
|---|---|---|
| DOITCVK2T22 | ۱۰۰۰ | ۲۰ |
| DOITCVK1T16 | ۸۰ | ۲۰ |

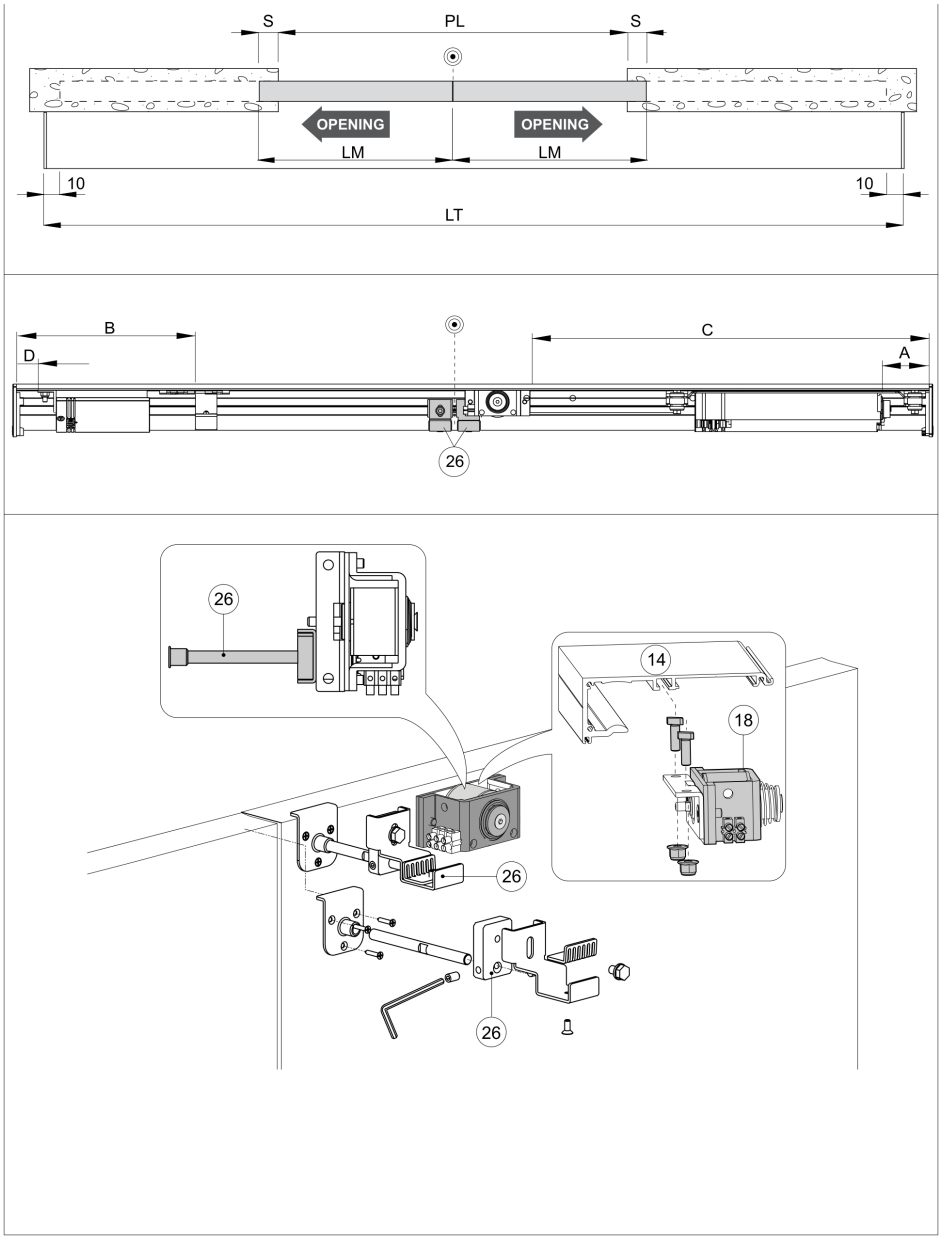


جانمایی دولته توکار DOITCVK2T22 و کشنده‌ها



تماس با درب اتوماتیک جوهری

# نصب درب توکار

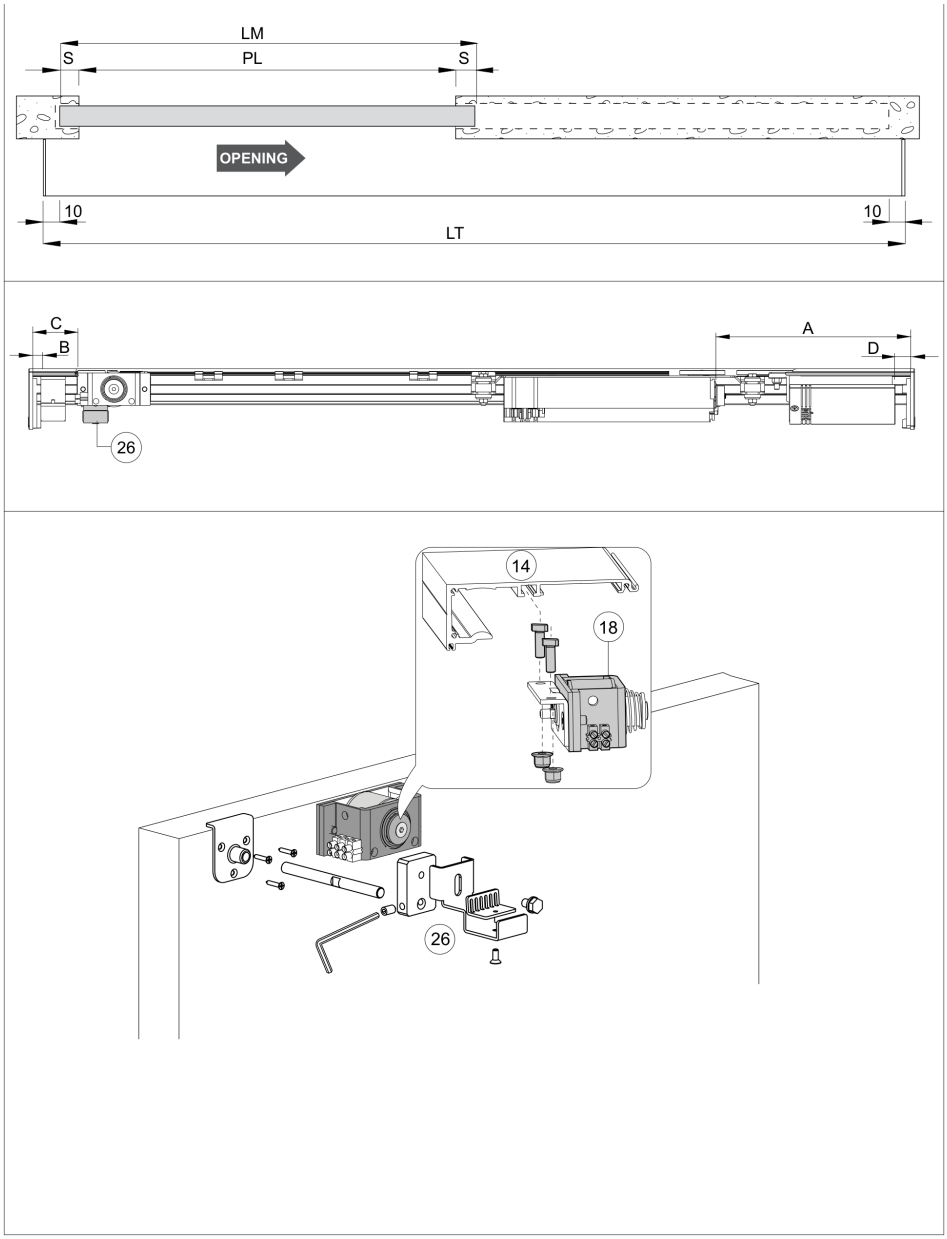


جانمایی تک‌لته توکار DOITCVK1T16 و کشنده

## نصب روی دیواره شیشه‌ای

برای DOITCV22، DOITCV16 و DOITCV33 با دیواره شیشه‌ای، بدنه با پرداخت استیل SALLOX S معرفی شده است؛ مرجع رنگ X139 است. کیت KCVFV و صفحه آلومینیومی VP803P33 برای بستن مستقیم روی شیشه و KAFV برای اتصال دیواره به کف‌اند. شیشه دیواره باید ۱۰ تا ۱۲ میلی‌متر باشد و سوراخ‌ها دست‌کم ۵۰ میلی‌متر از لبه فاصله داشته باشند.

لته متحرک این آرایش فقط شیشه ۱۰ میلی‌متری است. برای لته دوم از KCVGCL استفاده کنید. فاصله بسته شیشه‌های بدون درزگیر حداقل ده میلی‌متر است. راهنمای کف از همپوشانی ثابت و متحرک بلندتر نشود و وارد بازشو نشود. ارتفاع شیشه در این مقطع HVM = H - 36 است.

# نصب روی دیواره شیشه‌ای

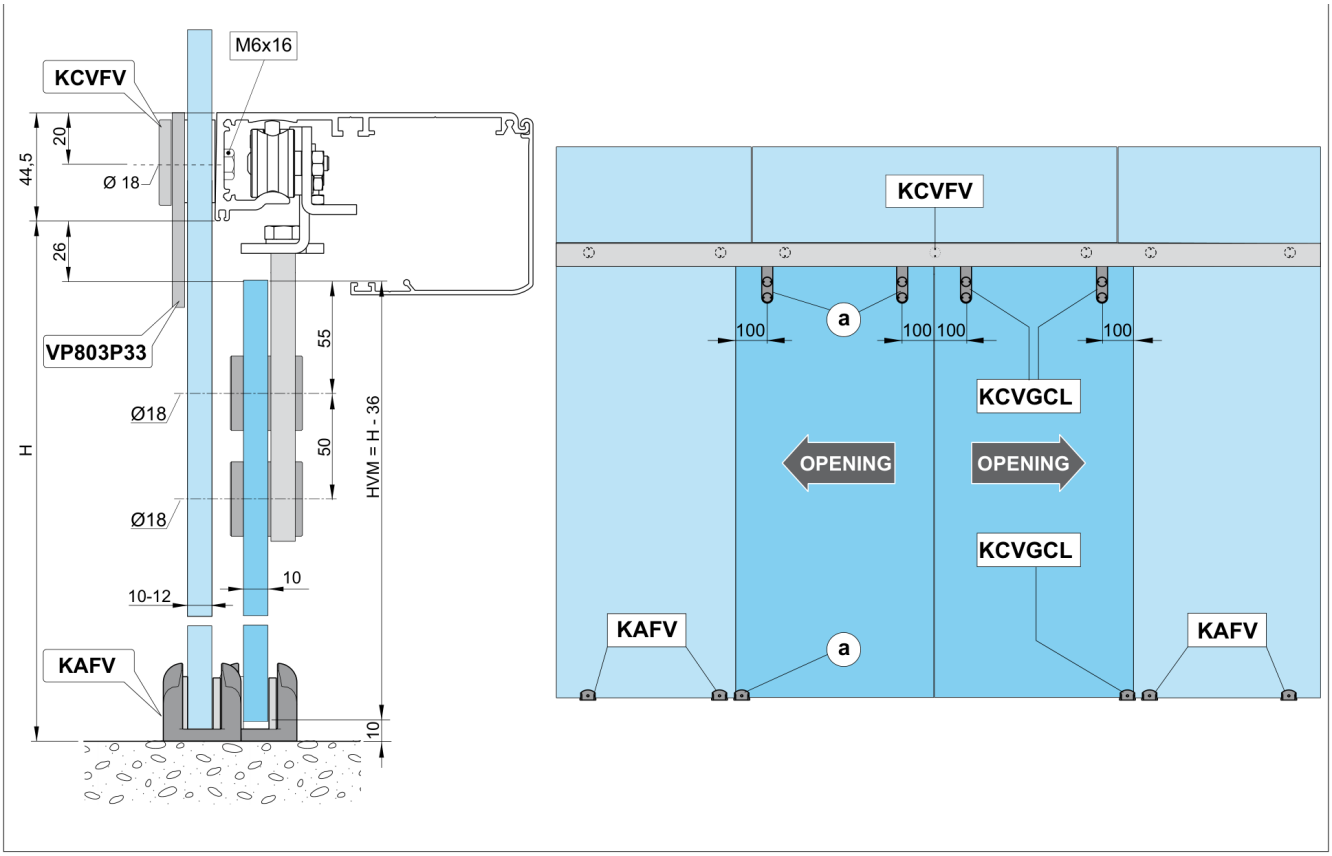


Figure shows the installation measurements for a CIVIK automation made with glass door wings and fixed on glass walls.
The automation casing is supplied with SALLOX STAINLESS STEEL S surface finish (see DITEC colour sample book code X139).

ابعاد و کیت‌های نصب بدنه و لته روی دیواره شیشه‌ای

## اتصالات الکتریکی



تماس با درب اتوماتیک جوهری

# اتصالات الکتریکی

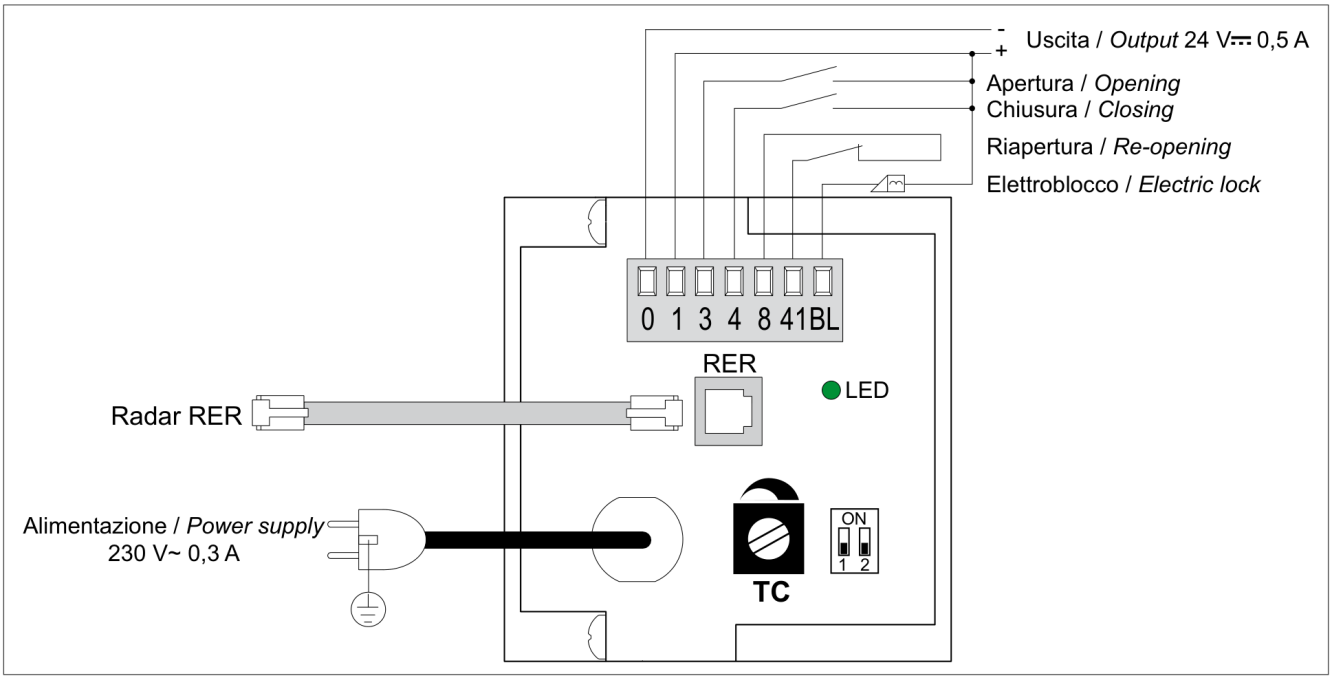


## 9.1 Commands

| Command | | Function | Description |
|---|---|---|---|
| 1 —⁄— 3 | N.O. | OPENING | The opening manoeuvre starts when the contact is closed. |

برد، ترمینال‌های فرمان، قفل و تغذیه CIVIK

| ترمینال | نوع | کاربرد |
|---|---|---|
| ۱-۳ | NO | بسته‌شدن کنتاکت، فرمان بازشدن می‌دهد. |
| ۱-۴ | NO | بسته‌شدن کنتاکت، فرمان بستن می‌دهد. |
| ۱-۳ و ۱-۴ با هم | NO | همزمانی دو فرمان، همه حرکت‌ها را متوقف می‌کند. با بازشدن دوباره کنتاکت، حرکت قطع‌شده ادامه می‌یابد. |
| ۸-۴۱ | NC | بازشدن کنتاکت هنگام بستن، حرکت را معکوس و درب را دوباره باز می‌کند. |

| خروجی | مقدار | توضیح |
|---|---|---|
| ۰ منفی / ۱ مثبت | 24 V DC / 0.3 A | تغذیه تجهیزات جانبی خارجی |

# اتصالات الکتریکی

| خروجی | مقدار | توضیح |
|---|---|---|
| ۱ مثبت / BL منفی | 24 V DC / 0.5 A | قفل CIVIKLA؛ فقط در بسته کامل فعال است. در قطع برق آزاد و حرکت دستی ممکن می‌شود. |

## تنظیم و راه‌اندازی

| تنظیم | OFF | ON |
|---|---|---|
| DIP1؛ نیروی نگهدارنده در بسته | غیرفعال | فعال |
| DIP2؛ جهت بازشدن از سمت مشاهده اپراتور | راست‌بازشو؛ انتخاب دولته | چپ‌بازشو |

زمان بستن خودکار را از صفر تا ۳۰ ثانیه تعیین می‌کند؛ فاصله پایان بازشدن تا شروع بستن است. فرمان بازشدن TC در حالت باز، شمارش را از نو شروع می‌کند. برای غیرفعال‌کردن بستن خودکار، TC را روی بیشترین مقدار بگذارید.

| دورنگ LED | ثابت | چشمک‌زن |
|---|---|---|
| سبز | وجود تغذیه ۲۴ ولت DC | خطای انکودر یا اپراتور |
| قرمز | بازبودن کنتاکت ایمنی ۱-۴۱-۸ | ناموفق‌بودن آزمون ایمنی |

## ۰۱ انتخاب اولیه

جهت را با DIP2 تعیین کنید. در صورت نیاز نیروی بسته را با DIP1=ON فعال کنید. TC را روی حداکثر بگذارید.

## ۰۲ یادگیری

برق را وصل کنید. هر روشن‌شدن یا تغییر DIP2، بازنشانی خودکار دارد؛ نخستین باز یا بسته‌شدن آهسته است تا محل استاپ‌ها آموخته شود.

# تنظیم و راه‌اندازی

## ۰۳ آزمون فرمان

با فرمان‌های بعدی باز و بسته، کارکرد درست را کنترل کنید. در صورت نیاز TC را برای بستن خودکار تنظیم کنید.

## ۰۴ تجهیزات و مانع

تجهیزات جانبی را وصل و آزمون کنید. برای رادار RER، کلید آن روی RER=DX باشد. مانع در بستن باعث بازشدن مجدد و در بازشدن باعث توقف می‌شود. دو تشخیص پیاپی، آن محل را تا برداشتن مانع به عنوان استاپ جدید در نظر می‌گیرد. Push&Go با هل‌دادن لته، حرکت برقی باز یا بسته را فعال می‌کند.

## سرویس دوره‌ای و راهنمای بهره‌بردار

هر شش ماه، متناسب با شدت استفاده، سرویس انجام شود. با برق قطع، مسیر حامل‌ها و حسگر و فتوسل را تمیز، کشش تسمه، استحکام مجموعه، پیچ‌ها، راستای لته و محل توقف را کنترل کنید. با برق وصل، پایداری، حرکت منظم و بی‌اصطکاک، همه فرمان‌ها و فتوسل و انطباق نیروی درب با الزامات محل بررسی شود. قطعات یدکی از فهرست مربوط انتخاب شوند.

این دستورها همراه محصول به بهره‌بردار و کاربران بعدی تحویل شوند. دستگاه فقط برای کاربرد تعیین‌شده استفاده شود؛ استفاده نامناسب خطر دارد. به لولا و مکانیزم متحرک نزدیک نشوید؛ هنگام حرکت وارد مسیر نشوید و حرکت را با مانع متوقف نکنید. کودکان در مسیر بازی یا توقف نکنند و ریموت و کلیدها دور از دسترسشان باشد.

در عیب یا بدکارکردی، برق را قطع و به متخصص مراجعه کنید؛ تعمیر مستقیم انجام ندهید. نظافت فنی، نگهداری و تعمیر به دست فرد حرفه‌ای و طبق دستور سازنده باشد. تجهیزات ایمنی منظم بررسی و همه نصب و سرویس و تعمیرها ثبت و به بهره‌بردار داده شوند. پسماند برق و الکترونیک و باتری به مرکز جمع‌آوری تعیین‌شده تحویل شود.

در خرابی یا نبود برق اصلی، لته را با دست حرکت دهید. نصاب باید نام و مشخصات خود را در بخش تحویل به کاربر ثبت کند.