راهنمای نصب و نگهداری درب سکشنال DOCO SRR-70

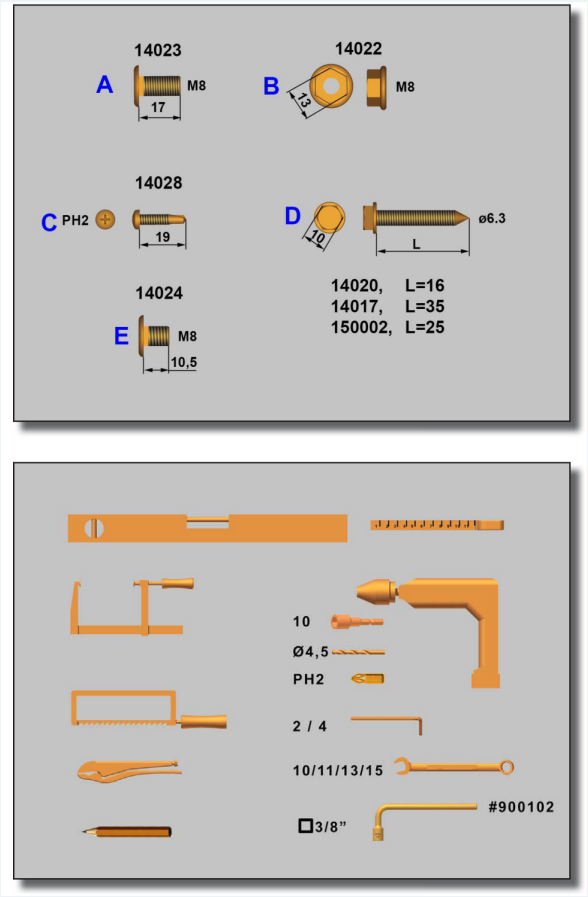

اجزای یراق، ابعاد و ریل‌ها، نصب محور و پانل و سیم بکسل، تنظیم فنر، تحویل، محرکه اختیاری و برنامه نگهداری SRR-70؛ مطابق دفترچه اوت ۲۰۱۲.

تماس با درب اتوماتیک جوهری

نوع درب، دامنه و ایمنی

مجموعه یراق درب سکشنال پارکینگ مسکونی است؛ پانل‌ها در ریل عمودی و منحنی به مسیر افقی زیر سقف SRR-70 می‌روند. این دفترچه برای نصاب واجد صلاحیت نوشته شده و راهنمای کارآموز یا کار شخصی بدون تخصص نیست. نشانه خطر، نشانه توجه و نشانه دفترچه تکمیلی باید در همه مراحل رعایت شوند. دفترچه ضدسقوط ناشی از شکست فنر و دفترچه محرکه، در صورت کاربرد، مکمل این سند هستند.

توجه

فنر پیچشی و سیم بکسل انرژی و بار ذخیره دارند. نصب، تنظیم و بازکردن آن‌ها فقط با ابزار مناسب و توسط متخصص انجام شود. برق هنگام کار الکتریکی قطع بماند، حفاظت‌ها پل نشوند و درب دارای حفاظت آسیب‌دیده به کار نیفتد.

هیچ قطعه‌ای خودسرانه اضافه یا حذف نشود. جهت راست و چپ از داخل ساختمان رو به خارج تعریف می‌شود. لبه بعضی قطعات تیز است؛ دستکش و کفش ایمنی و هنگام سوراخ‌کاری یا برش، عینک لازم است. محیط پایدار و روشن و محل کار با نوار از دسترس دیگران، به‌ویژه کودکان، جدا شود. نصب و سرویس به شرکت یا فرد واجد صلاحیت سپرده و دفترچه در محل امن نگهداری شود.

ابعاد، مگر جایی که خلاف آن آمده، میلی‌متر هستند. پیش از نصب، تناسب یراق و ابعاد با درب و مقررات محل نصب بررسی شود.

مشخصات، آزمون نوع و بستر اتصال

مشخصه	محدوده چاپ
کاربرد	پارکینگ مسکونی
عرض حداکثر	۵۰۰۰ میلی‌متر
ارتفاع حداکثر	۳۰۰۰ میلی‌متر
وزن حداکثر پانل‌ها	۱۶۵ کیلوگرم
دما	منفی ۲۰ تا مثبت ۵۰ درجه سانتی‌گراد
رطوبت نسبی	۲۰ تا ۹۰ درصد
عمر اعلام‌شده	۲۵٬۰۰۰ چرخه؛ به شرط محاسبه فنر پیچشی برای همین تعداد

طبق چاپ، مؤسسه SP سوئد با شماره نهاد 0402 آزمون نوع را به درخواست DOCO انجام داده است. مدارک با هماهنگی DOCO برای تکمیل پرونده CE در اختیار سازنده درب قرار می‌گیرند. اعتبار اعلام‌شده به استفاده از قطعات صحیح DOCO وابسته است. نصاب باید سازگاری ایمن درب و محرکه و، در صورت وجود، در نفررو را با آزمون نوع و

مشخصات، آزمون نوع و بستر اتصال

ارجاع تاریخی EN13241-1 بررسی کند؛ این شرح، تأییدیه جاری هر ترکیب دلخواه نیست.

اتصالات درب به دیوار یا سقف همراه مجموعه نیستند. نصاب مسئول بررسی استحکام ساختمان و انتخاب اتصال مناسب مصالح سنگ، بتن، فولاد یا چوب است؛ به همین علت شکل‌ها نوع اتصال ساختمانی واحدی را تحمیل نمی‌کنند.

نماد یا اندازه چاپ	معنی / رابطه
H	ارتفاع مفید ورودی
FH	ارتفاع آزاد عبور
OW	عرض آزاد عبور
عمق ورود حداقل	H + 640
ارتفاع ریل	H - 45
خلاصی جانبی نشان‌داده‌شده	حداقل ۷۵
اندازه‌های دیگر نمای جانمایی	.و ۹۰؛ با نقشه همان مجموعه تطبیق داده شوند ۳۲۰، ۱۳۰، ۱۲۰ ، H + 60 ، H + 70 min

مجموعه‌ریل‌ها، بست‌ها و ابزار

ریل عمودی، ریل افقی و مجموعه قوس به‌صورت جفت عرضه می‌شوند. دو نسخه ریل افقی در جدول‌های فنی آمده‌اند؛ کدها نباید با هم جابه‌جا شوند. نسخه پیچی و پرچی جدا هستند.

ارتفاع H	عمودی پیچی	عمودی پرچی	افقی پیچی؛ جدول بالا	افقی پرچی؛ جدول بالا
2000	44000-2000	44010-2000	43001-2000	43011-2000
2125	44000-2125	44010-2125	43001-2125	43011-2125
2250	44000-2250	44010-2250	43001-2250	43011-2250
2375	44000-2375	44010-2375	43001-2375	43011-2375

مجموعه‌ریل‌ها، بست‌ها و ابزار

ارتفاع H	عمودی پیچی	عمودی پرچی	افقی پیچی؛ جدول بالا	افقی پرچی؛ جدول بالا
2500	44000-2500	44010-2500	43001-2500	43011-2500
2750	44000-2750	44010-2750	43001-2750	43011-2750
3000	44000-3000	44010-3000	43001-3000	43011-3000

کد جفت قوس در جدول بالا 44012 است.

ارتفاع H	عمودی پیچی	عمودی پرچی	افقی پیچی؛ جدول پایین	افقی پرچی؛ جدول پایین
2000	44000-2000	44010-2000	47001-2000	47011-2000
2125	44000-2125	44010-2125	47001-2125	47011-2125
2250	44000-2250	44010-2250	47001-2250	47011-2250
2375	44000-2375	44010-2375	47001-2375	47011-2375
2500	44000-2500	44010-2500	47001-2500	47011-2500
2750	44000-2750	44010-2750	47001-2750	47011-2750
3000	44000-3000	44010-3000	47001-3000	47011-3000

کدهای جفت قوس در جدول پایین 24720-L و 24720-R هستند.

نشانه بست	کد و اندازه
A	14023؛ M8 × 17
B	14022؛ مهره M8؛ آچار ۱۳
C	14028؛ سر PH2؛ طول ۱۹
D	قطر ۶٫۳؛ سر آچار ۱۰؛ 14020 با L=16، 14017 با L=35 و 150002 با L=25

مجموعه‌ریل‌ها، بست‌ها و ابزار

نشانه بست	کد و اندازه
E	14024؛ M8 × 10.5

ابزارهای تصویر: تراز، متر، گونیا، گیره، دریل و مته ۱۰ و ۴٫۵، پیچ‌گوشتی PH2، آلن ۲ و ۴، آچارهای ۱۰/۱۱/۱۳/۱۵ و ابزار 3/8 in. با شناسه 900102. ابزار کشش فنر باید مخصوص این کار و سالم باشد.

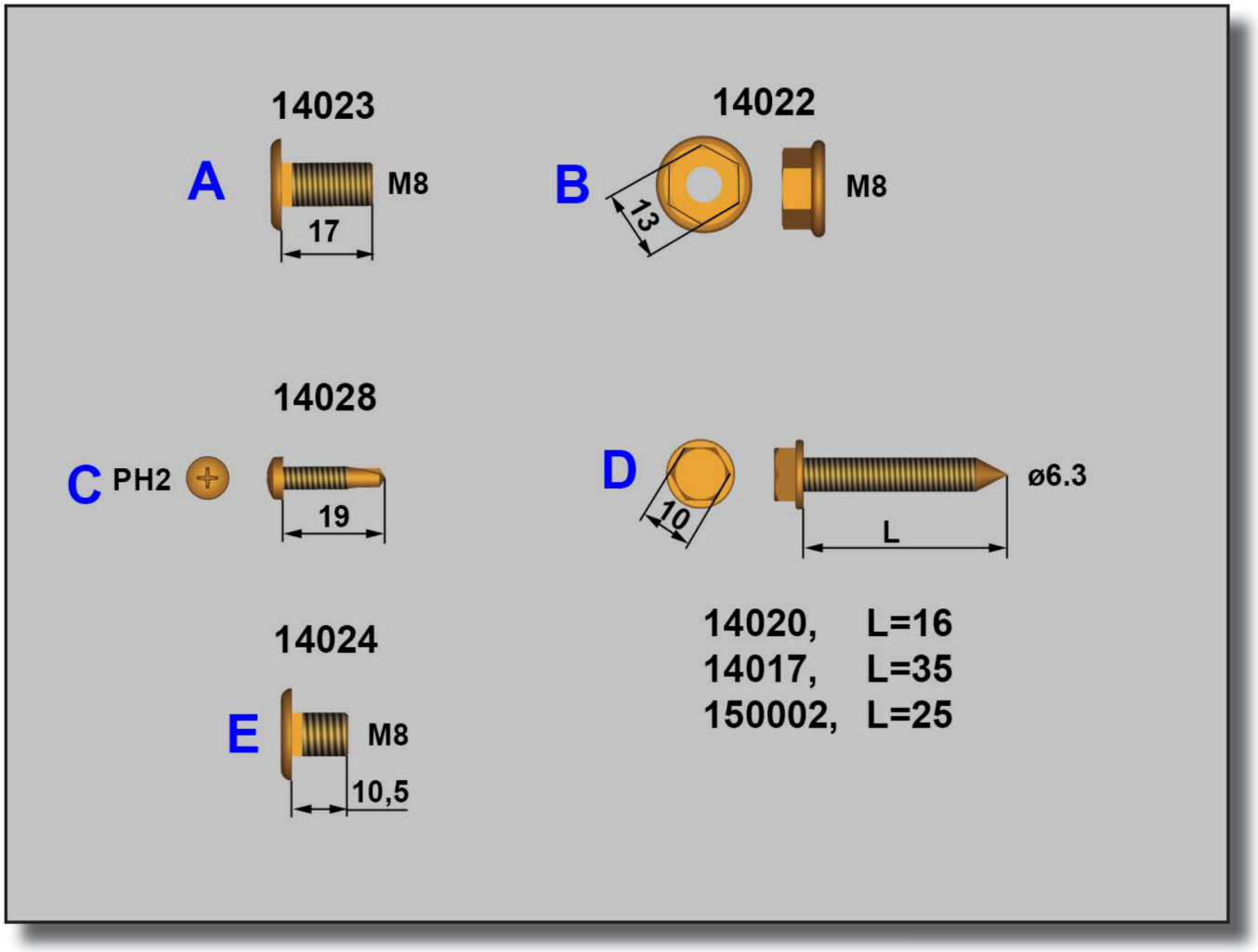

فهرست بست‌های A تا E و ابزار نصب

جانمایی و نصب ریل عمودی و قوس؛ شکل‌های ۱ تا ۴٫۱

شکل ۱ تراز مرجع دو طرف و ارتفاع ۴۶۲ را نشان می‌دهد؛ اگر کف اختلاف X دارد، مرجع طرف دیگر با رابطه X - 462 تطبیق داده می‌شود. در شکل ۲، ریل‌های 44000/44010 با نوار 24740 یا نوع قدیمی 225010 آماده می‌شوند. شکل ۳ محل اتصال‌های 3.1 و 3.2 را نشان می‌دهد. محل حساس شیار در 3.1 باید با بازدید چشمی کنترل شود؛ اتصال 3.2 به بستر مناسب بسته می‌شود. مجموعه قوس 44012 با بست B و E طبق 4.1 حداکثر ۱۳ نیوتن‌متر بسته شود. گزینه 17.1 در بخش پایانی آمده است.

جانمایی و نصب ریل عمودی و قوس؛ شکل‌های ۱ تا ۴/۱

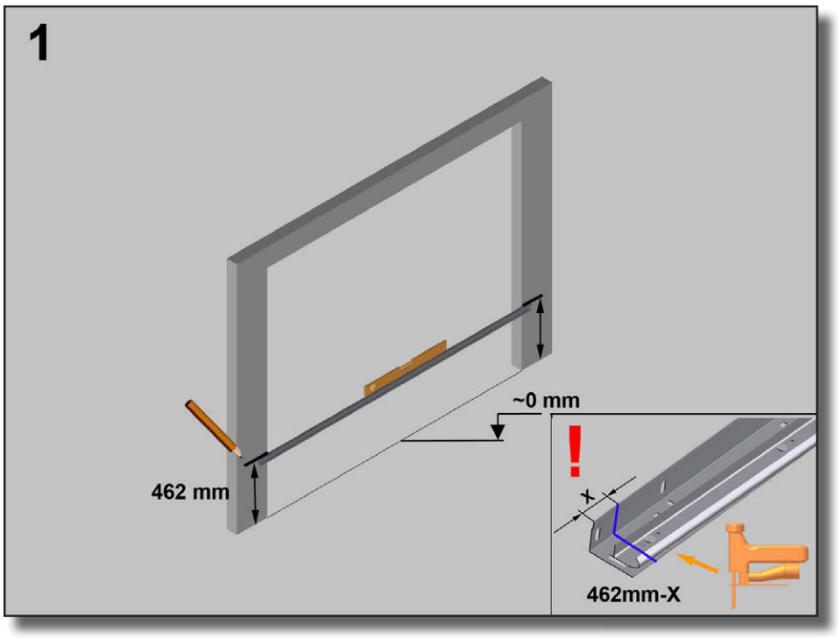

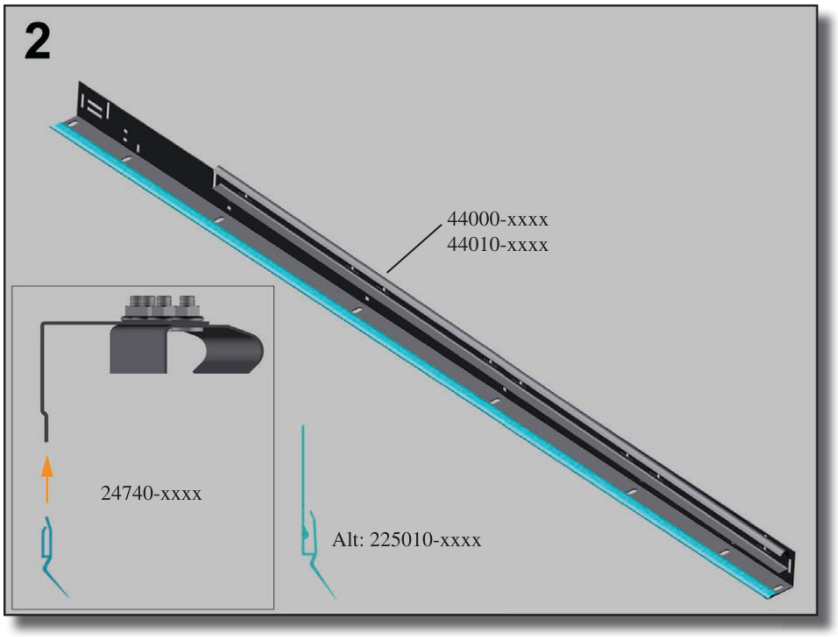

شکل‌های ۱ و ۲؛ تراز مرجع و آماده‌سازی ریل عمودی

تماس با درب اتوماتیک جوهری

جانمایی و نصب ریل عمودی و قوس؛ شکل‌های ۱ تا ۴/۱

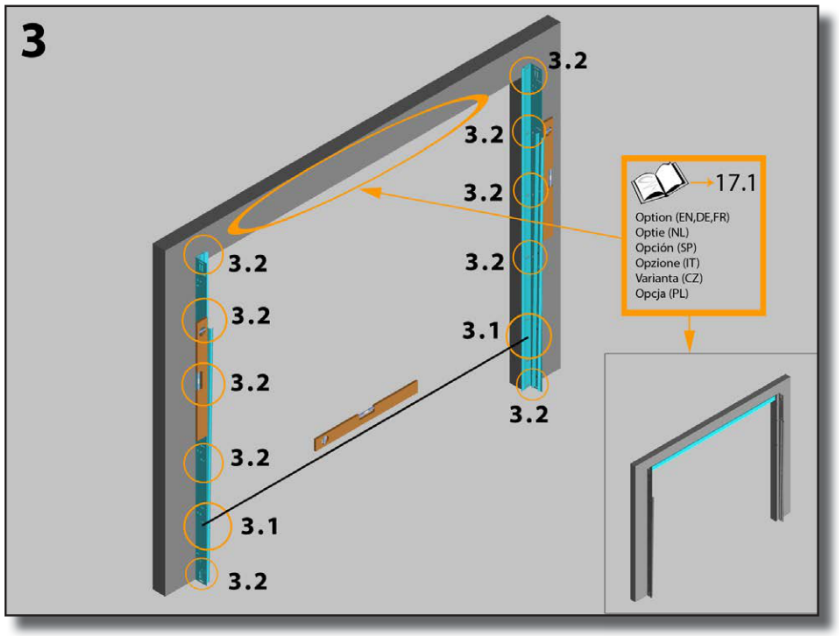

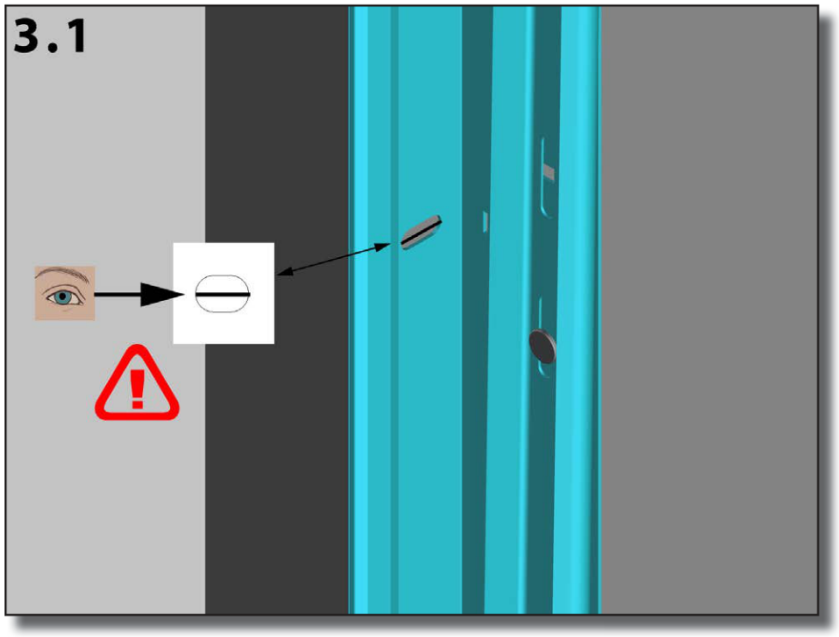

شکل‌های ۳ و ۳/۱؛ نقاط مهار و کنترل جای شیار

تماس با درب اتوماتیک جوهری

جانمایی و نصب ریل عمودی و قوس؛ شکل‌های ۱ تا ۴/۱

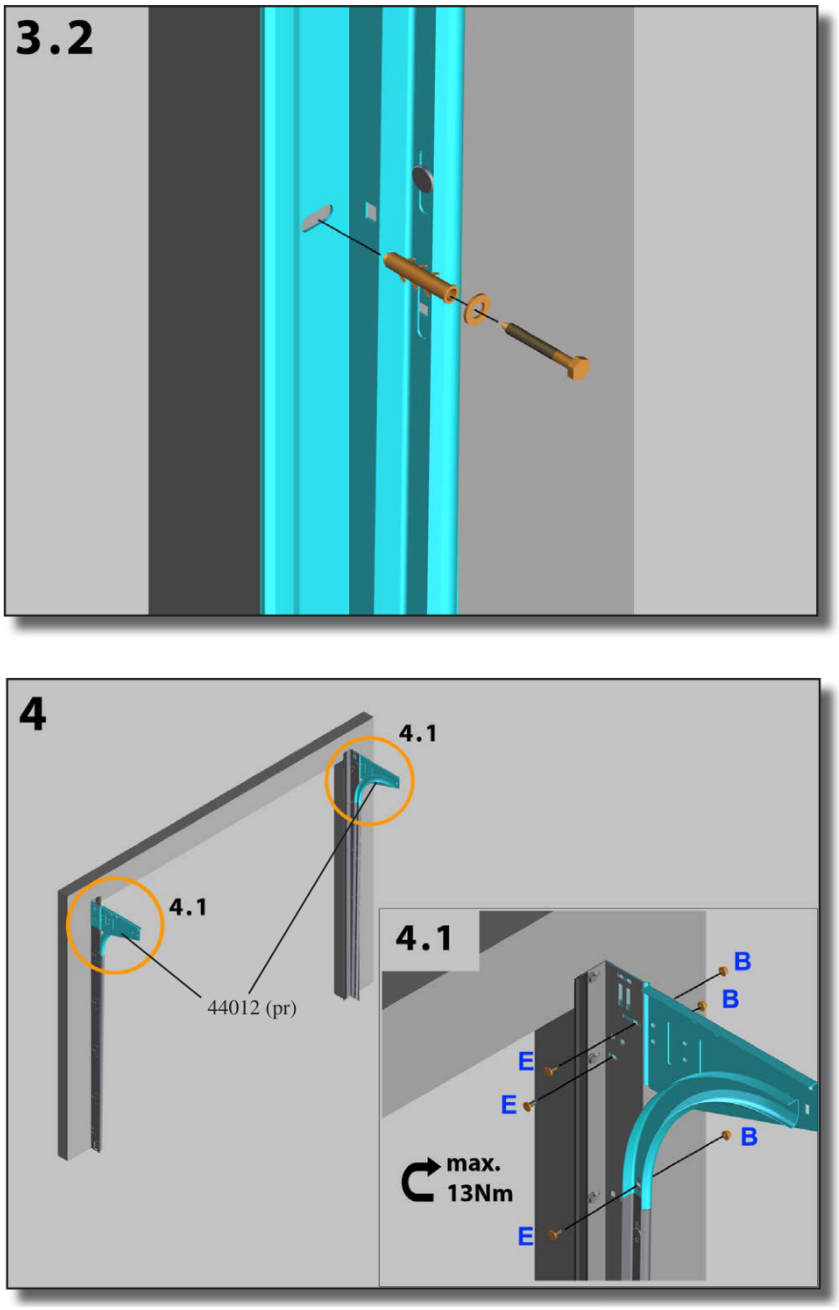

شکل‌های ۳/۲، ۴ و ۴/۱؛ مهار ریل و مجموعه قوس

ریل افقی، رابط عقب و آویزها؛ شکل‌های ۵ تا ۷/۱

ریل‌های افقی 43001/43011 در محل‌های 5.1 و 5.2 داخل اتصال قوس جا می‌روند. در 5.3 تراز و بست‌های B و E با گشتاور حداکثر ۱۳ نیوتن‌متر کنترل شوند. رابط عقب با جفت 24619 و بست‌های شکل 6.1 نصب می‌شود؛ شیارهای از نظر محل پیچ بازدید شوند 6.1a.

در 6.2 طول رابط Lg = W + 136 است؛ 24820 طول ۳۰۰۰، 24821 طول ۴۵۰۰ و 24822 طول ۶۰۰۰ دارد. اتصال 6.3 حداکثر ۱۳ نیوتن‌متر است. زاویه قاب ۹۰ درجه و دو قطر A و B برابر باشند. آویزهای 24803 و 24801 طبق 6.5 در ریل جا می‌افتند و در 6.6 با B و E و حداکثر ۱۳ نیوتن‌متر مهار می‌شوند.

تماس با درب اتوماتیک جوهری

ریل افقی، رابط عقب و آویزها؛ شکل‌های ۵ تا ۷/۱

آرایش 6.7a برای W حداکثر ۳۰۰۰ و وزن حداکثر ۹۰ کیلوگرم و آرایش 6.7b برای W از ۳۰۰۰ و وزن از ۹۰ کیلوگرم در تصویر آمده است. در اندازه یا وزن مرزی و هنگامی که فقط یکی از شرط‌ها برقرار است، آرایش با مشخصات سفارش تطبیق داده شود. قطعه 25271 برای ۴ میلی‌متر و 25270 برای ۳ میلی‌متر در شکل ۷ آمده‌اند؛ محل 7.1 با A و B و حداکثر ۱۳ نیوتن‌متر بسته می‌شود.

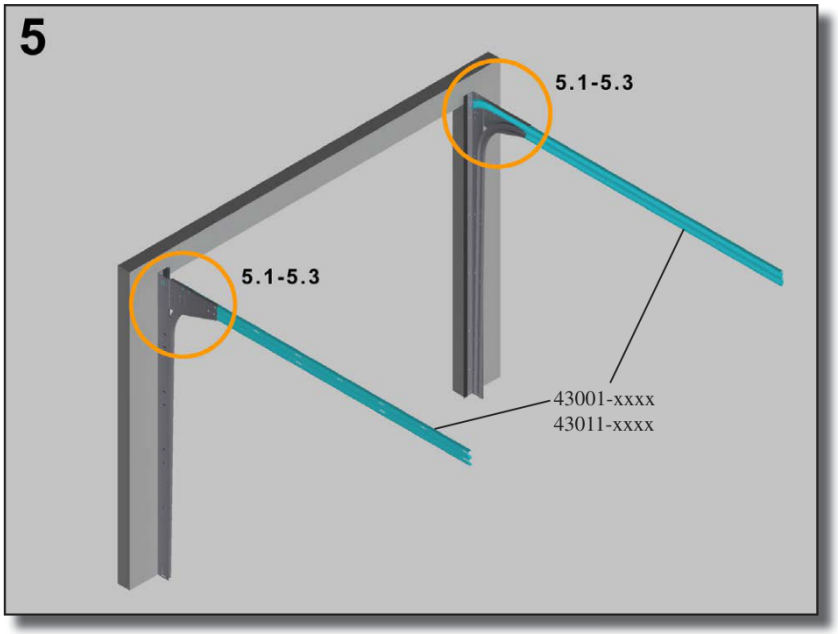

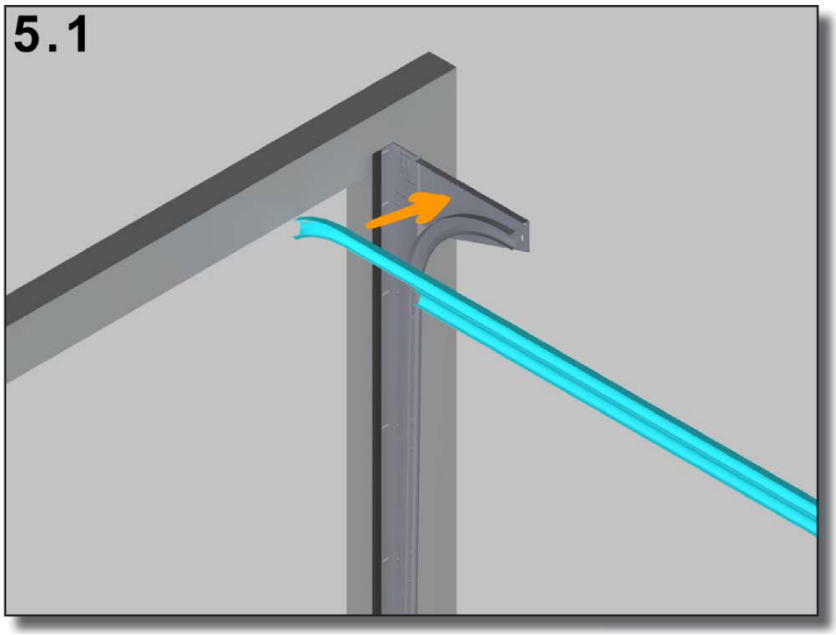

شکل‌های ۵ و ۵/۱؛ نصب ریل افقی

تماس با درب اتوماتیک جوهری

ریل افقی، رابط عقب و آویزها؛ شکل‌های ۵ تا ۷/۱

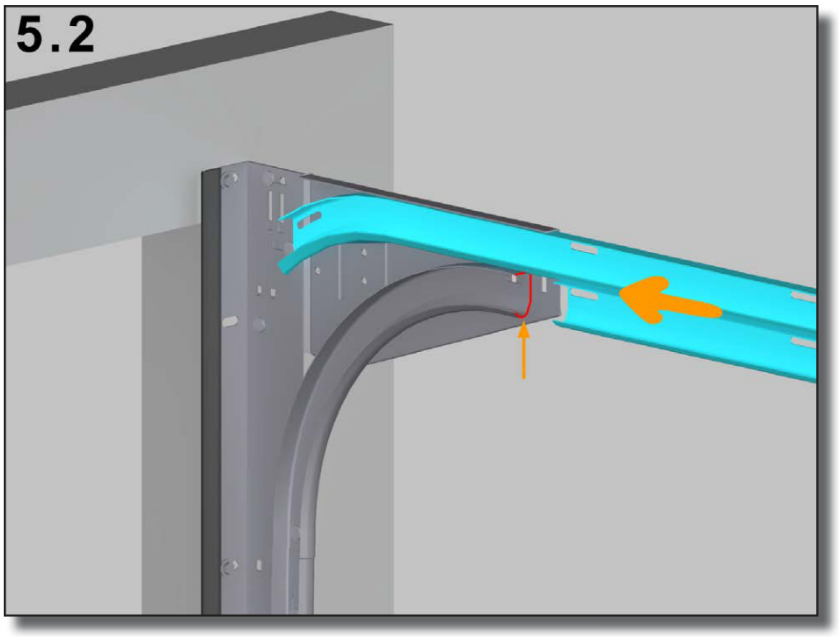

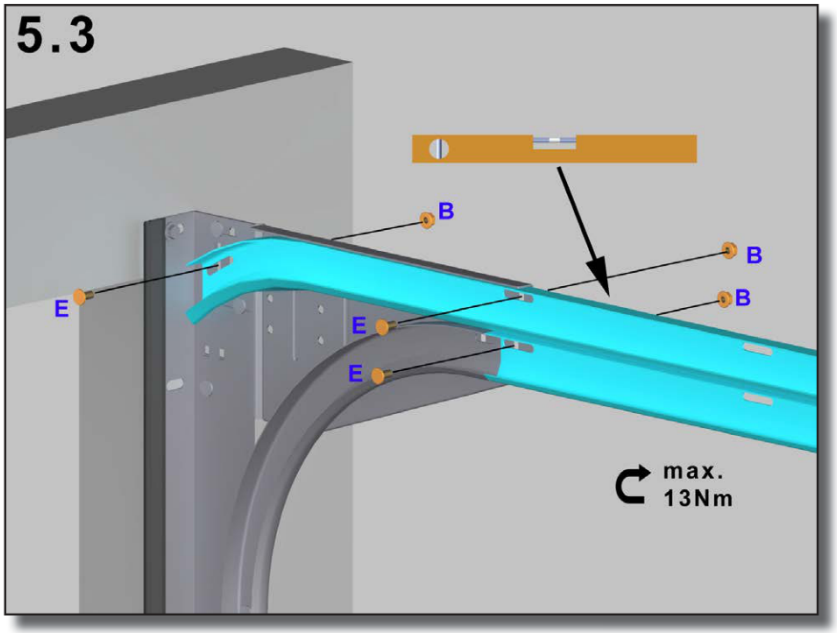

شکل‌های ۵/۲ و ۵/۳؛ درگیری اتصال و کنترل تراز

ریل افقی، رابط عقب و آویزها؛ شکل‌های ۵ تا ۷/۱

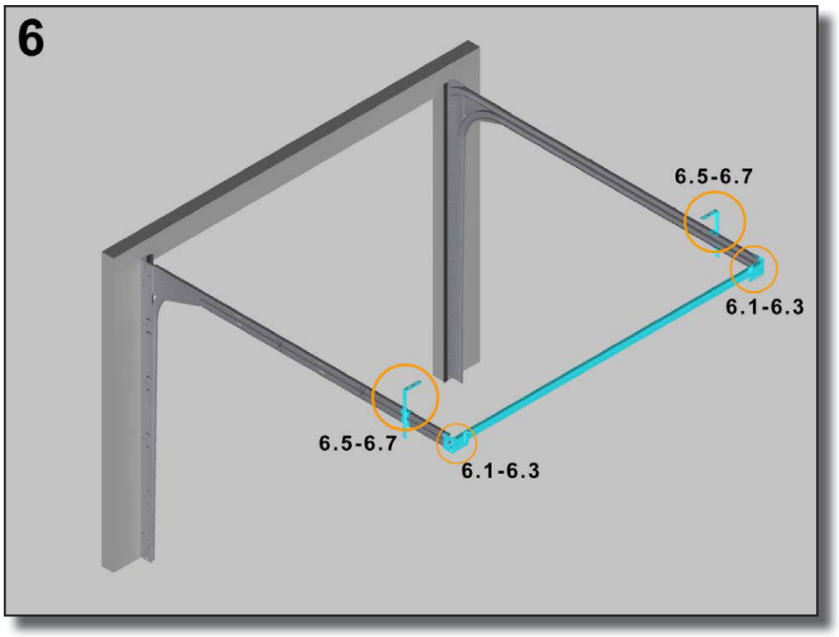

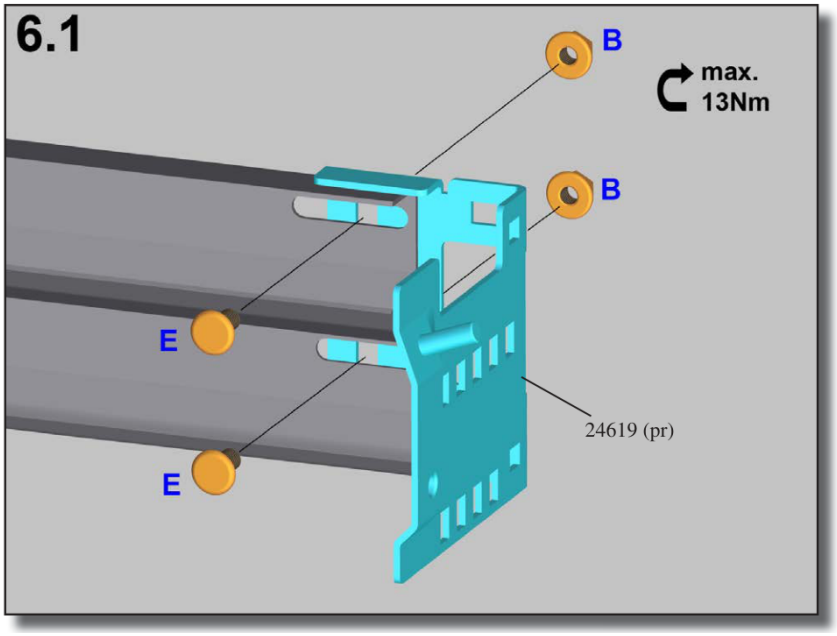

شکل‌های ۶ و ۶/۱؛ رابط عقب و بست‌ها

تماس با درب اتوماتیک جوهری

ریل افقی، رابط عقب و آویزها؛ شکل‌های ۵ تا ۷/۱

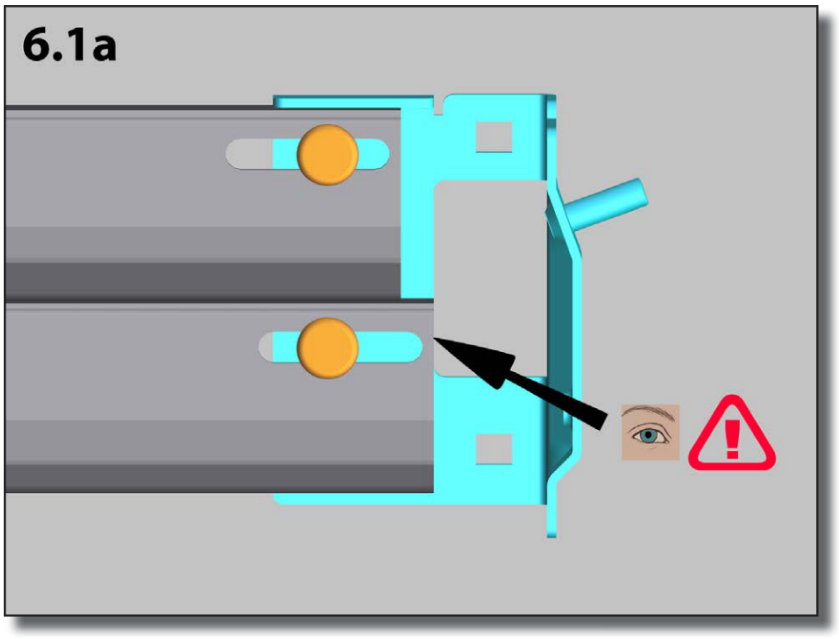

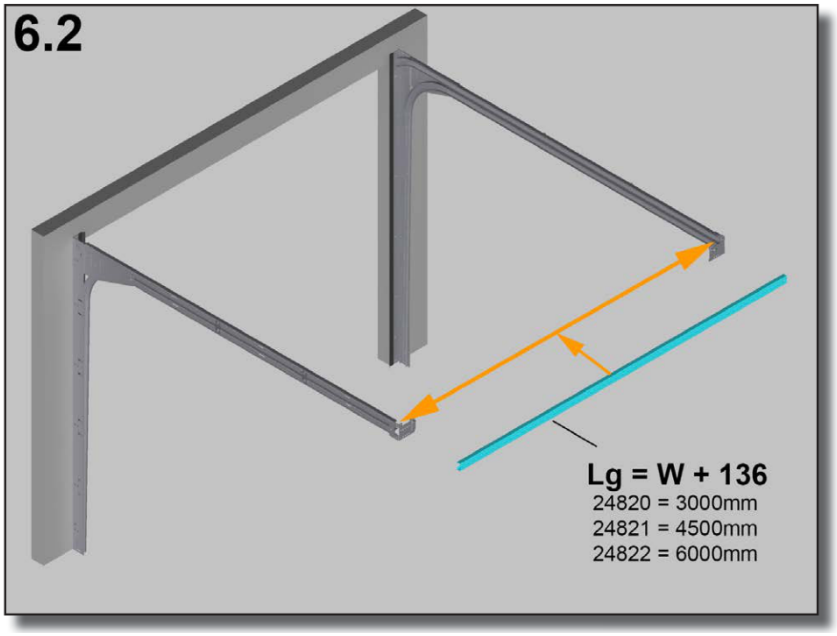

شکل‌های ۶/۱a و ۶/۲؛ کنترل شیار و طول رابط

تماس با درب اتوماتیک جوهری

ریل افقی، رابط عقب و آویزها؛ شکل‌های ۵ تا ۷/۱

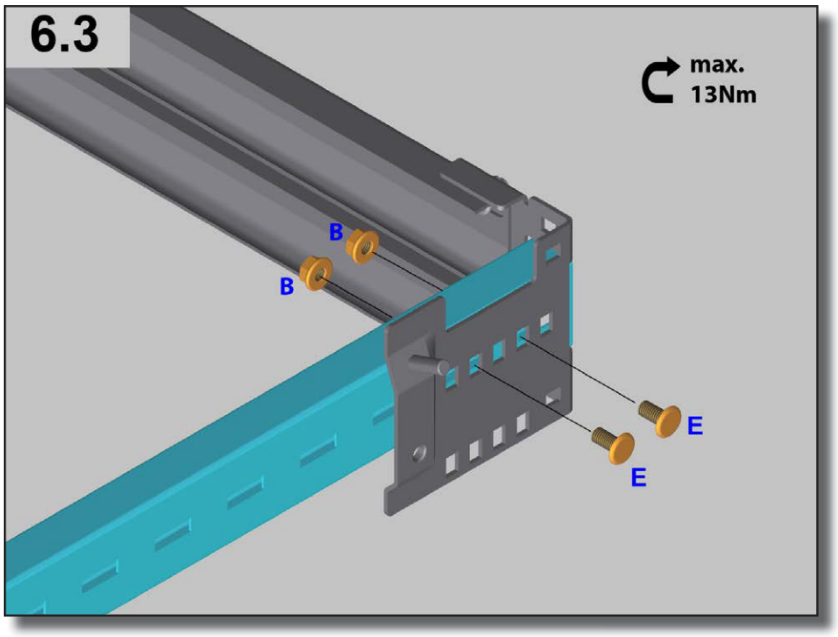

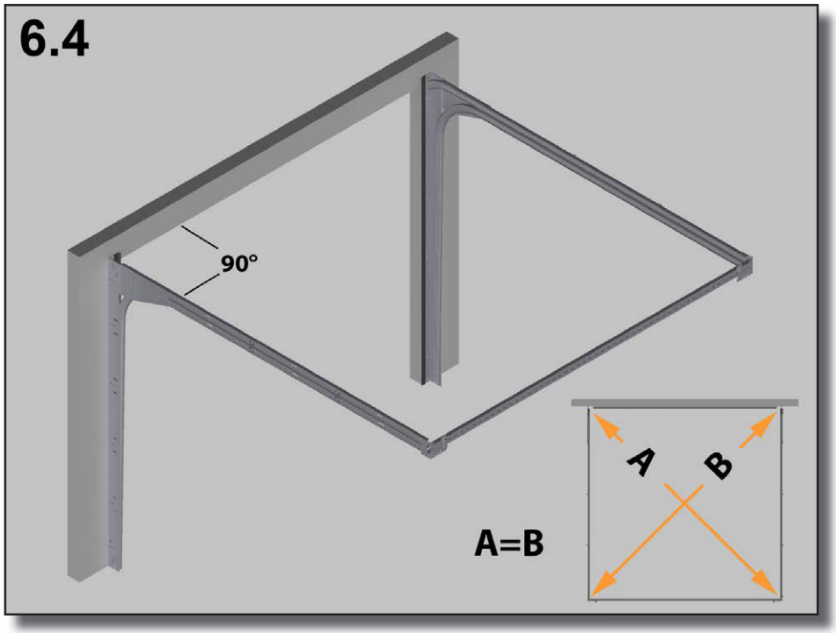

شکل‌های ۶/۳ و ۶/۴؛ اتصال و برابری قطرها

تماس با درب اتوماتیک جوهری

ریل افقی، رابط عقب و آویزها؛ شکل‌های ۵ تا ۷/۱

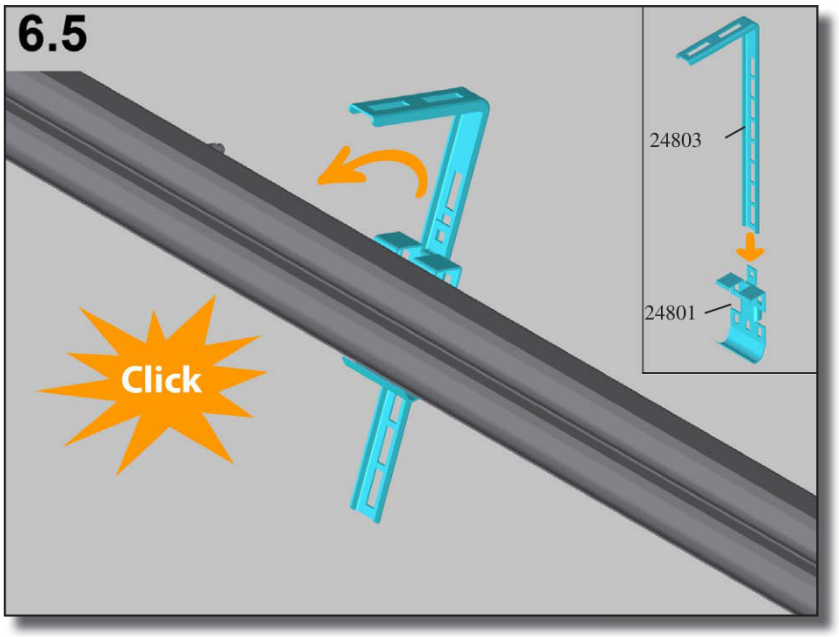

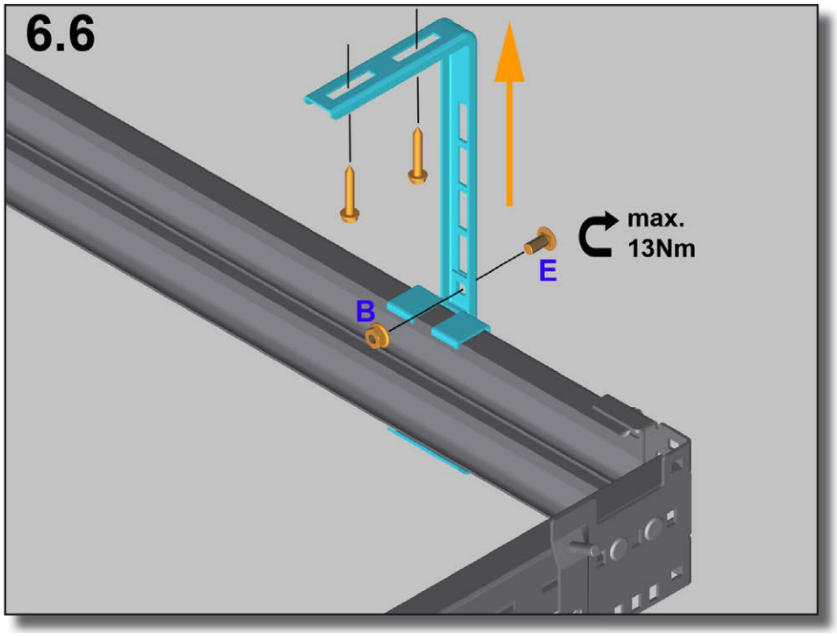

شکل‌های ۶/۵ و ۶/۶؛ جاگذاری و مهار آویز

تماس با درب اتوماتیک جوهری

ریل افقی، رابط عقب و آویزها؛ شکل‌های ۵ تا ۷/۱

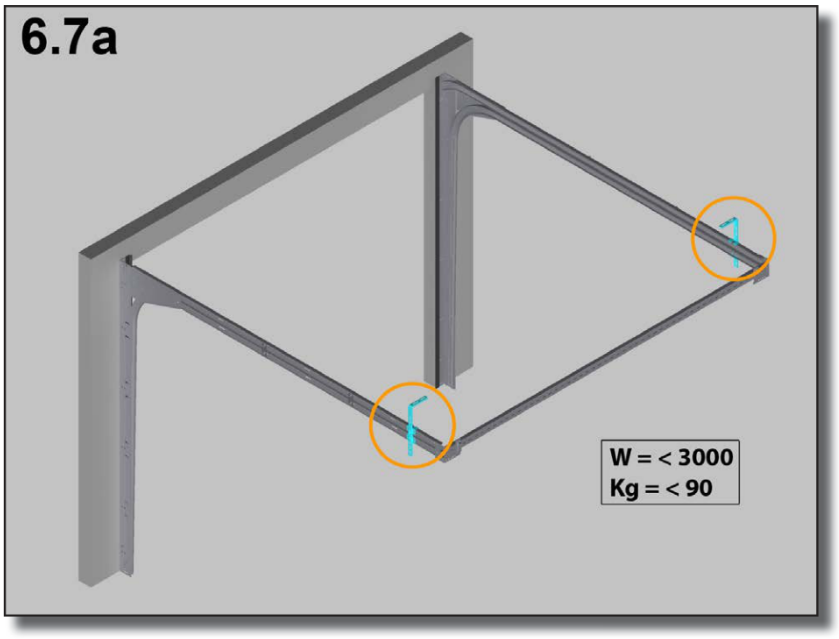

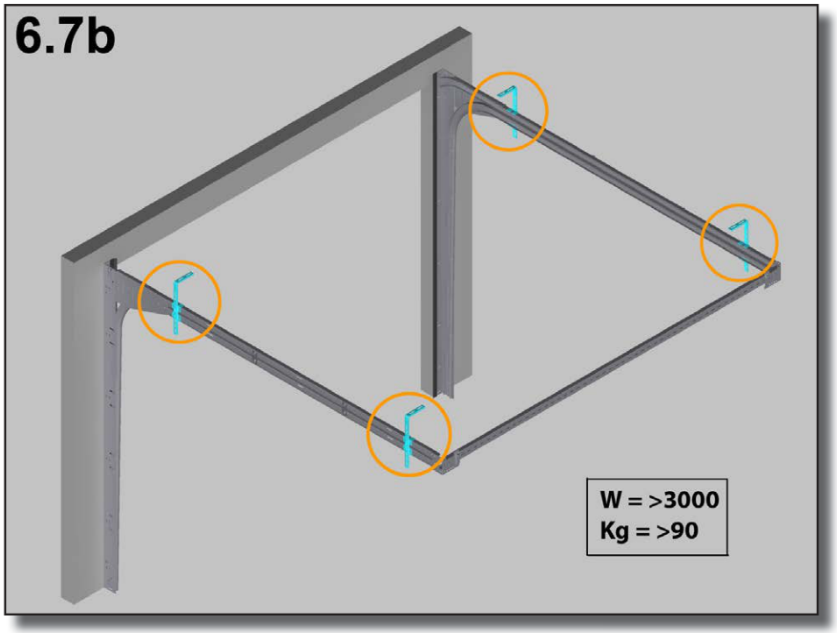

شکل‌های ۶/۷a و ۶/۷b؛ آرایش آویز متناسب با عرض و وزن

تماس با درب اتوماتیک جوهری

ریل افقی، رابط عقب و آویزها؛ شکل‌های ۵ تا ۷/۱

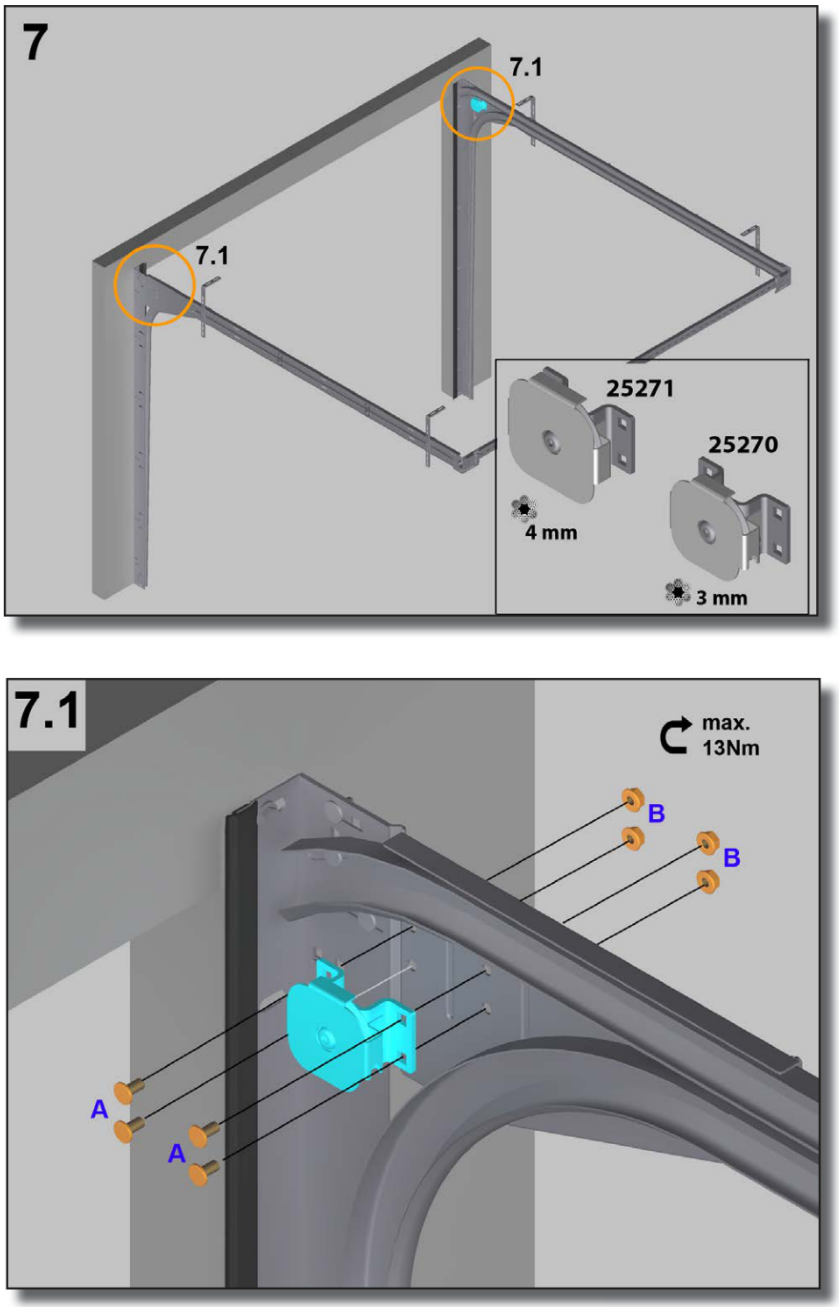

شکل‌های ۷ و ۷/۱؛ قطعات و مهار گوشه

محور، فنر و حفاظت شکست؛ شکل‌های ۸ تا ۸/۴a

آرایش محور در 8.1 برای عرض کمتر از ۳۰۰۰ و اتصال میانی 8.1c برای عرض از ۳۰۰۰ نشان داده شده است. سمت راست RH و چپ LH و جهت سیم‌پیچ RHW/LHW با قطعه سفارش تطبیق داده شوند. در 8.1a اجزای 25650/25651 با آلن ۲ میلی‌متر و گشتاور ۳ نیوتن‌متر و اتصال‌های ۵ نیوتن‌متری نشان داده شده‌اند؛ دفترچه تکمیلی حفاظت فنر لازم است.

طول محور L = W + 160 است. خار 25064 برای خانواده 25018/25019 با اندازه 10.5 × 6.35 و خار 26064 برای 26018 با 9.5 × 6.35 در 8.1b آمده است. براکت میانی 13023 و یاتاقان 13026/13027 حداکثر ۱۳ نیوتن‌متر و اتصال

محور، فنر و حفاظت شکست؛ شکل‌های ۸ تا ۸/۴a

25047 با M10 حداکثر ۲۰ نیوتن‌متر بسته می‌شود.

پس از جانمایی 8.2، قفل/حفاظت مطابق 8.3 در محل خود قرار گیرد. در 8.4، پیچ B و 12 × M8 حداکثر ۱۰ نیوتن‌متر با آچار ۱۳ و پیچ تنظیم ۵ نیوتن‌متر با آلن ۳ میلی‌متر نشان داده شده‌اند. براکت 13024 در 8.4a با دو A و دو B حداکثر ۱۰ نیوتن‌متر مهار می‌شود.

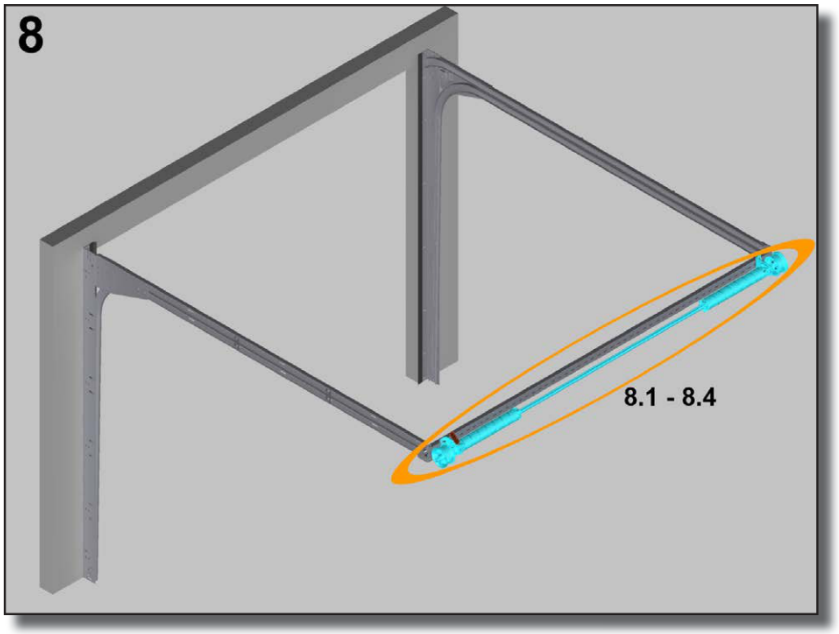

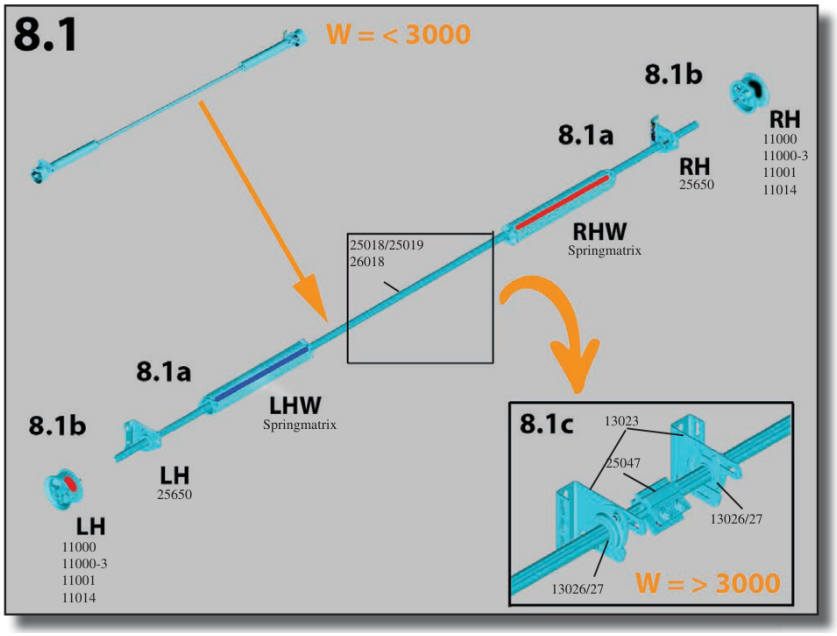

شکل‌های ۸ و ۸/۱؛ مجموعه محور و جهت قطعات

تماس با درب اتوماتیک جوهری

محور، فنر و حفاظت شکست؛ شکل‌های ۸ تا ۸/۴a

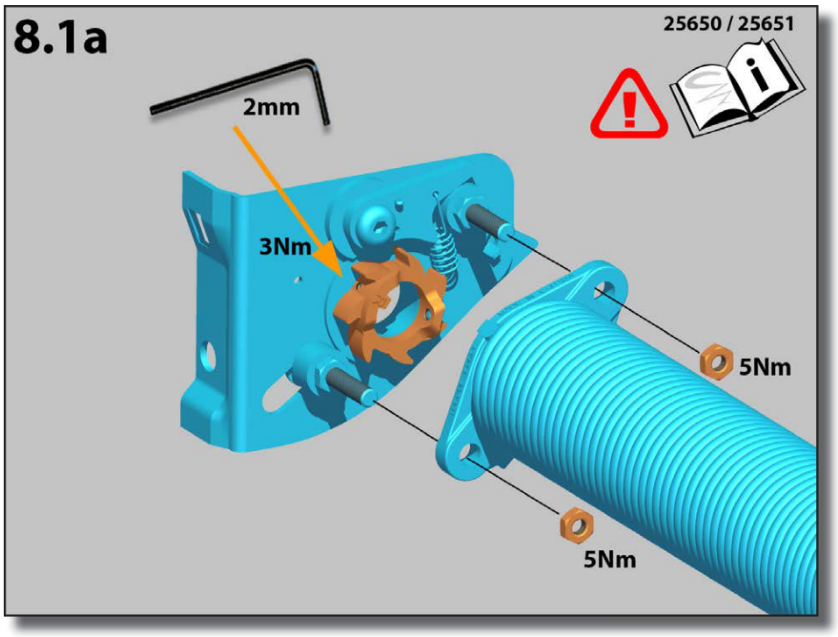

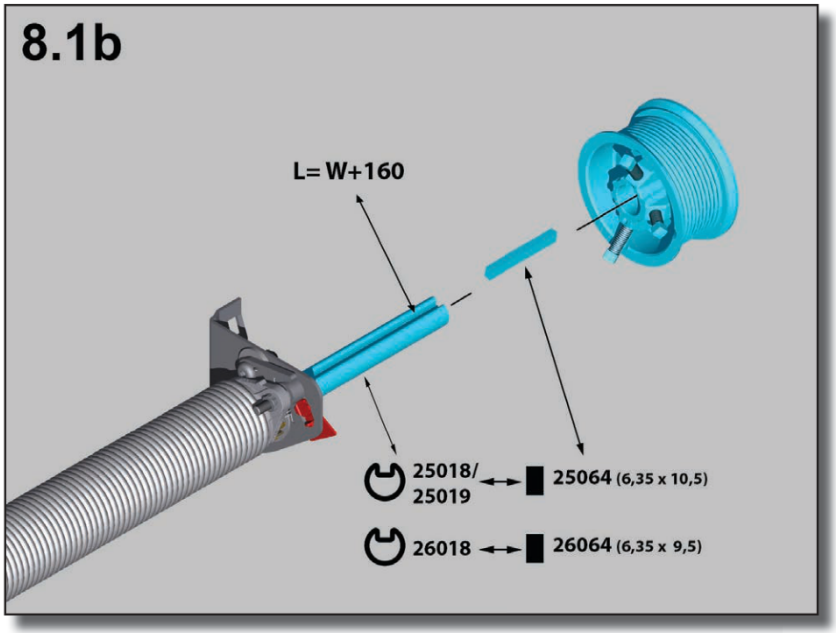

شکل‌های ۸/۱a و ۸/۱b؛ حفاظت فنر، محور و خار

تماس با درب اتوماتیک جوهری

محور، فنر و حفاظت شکست؛ شکل‌های ۸ تا ۸/۴a

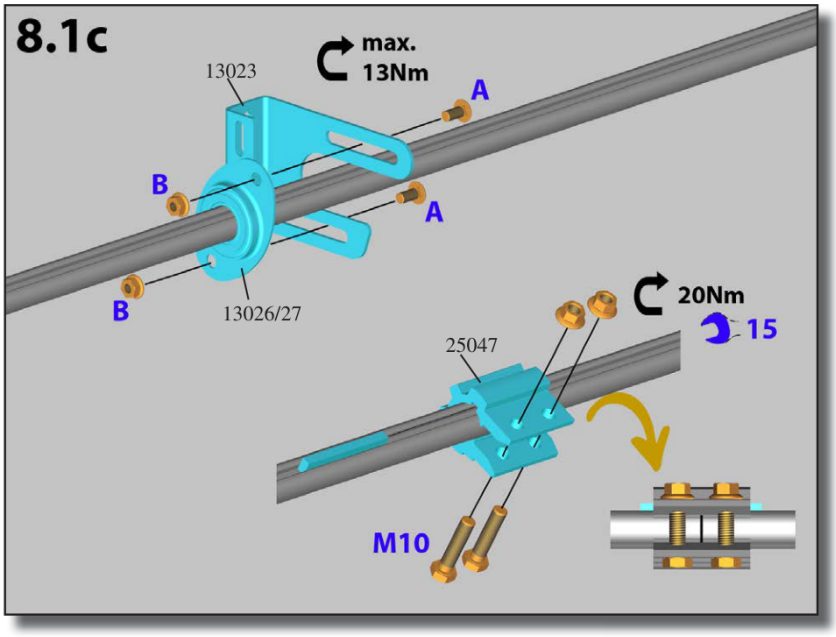

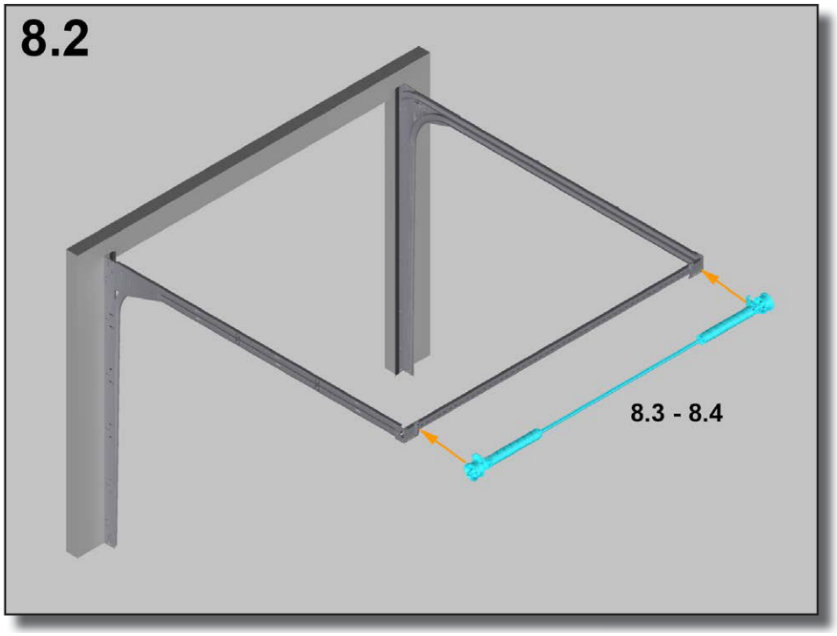

شکل‌های ۸/۱c و ۸/۲؛ یاتاقان میانی و قرارگیری محور

تماس با درب اتوماتیک جوهری

محور، فنر و حفاظت شکست؛ شکل‌های ۸ تا ۸/۴a

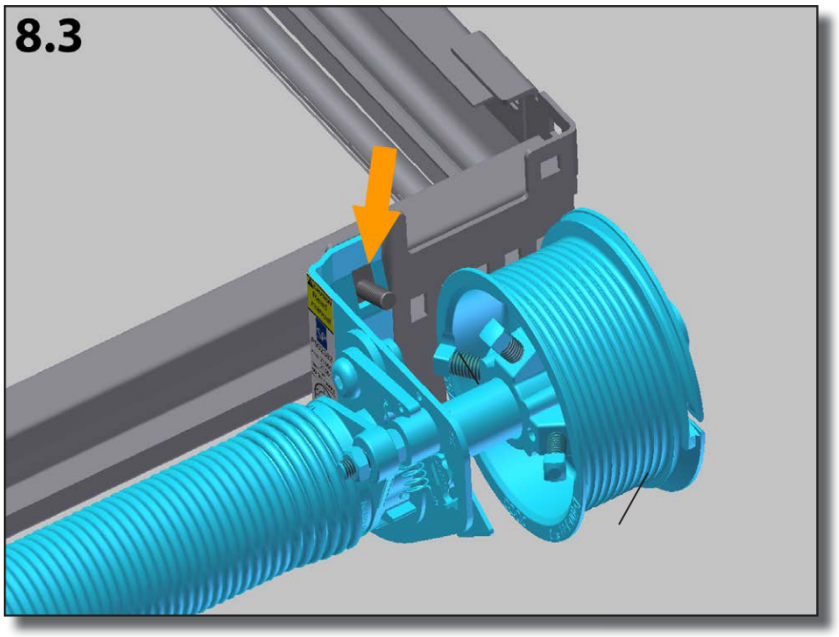

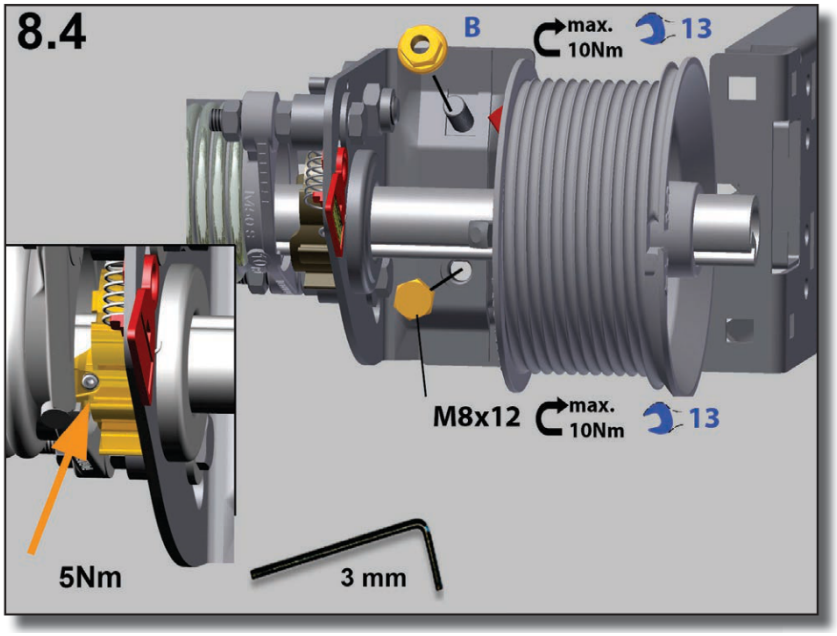

شکل‌های ۸/۳ و ۸/۴؛ جاگذاری حفاظت و گشتاور اتصال‌ها

تماس با درب اتوماتیک جوهری

محور، فنر و حفاظت شکست؛ شکل‌های ۸ تا ۸/۴a

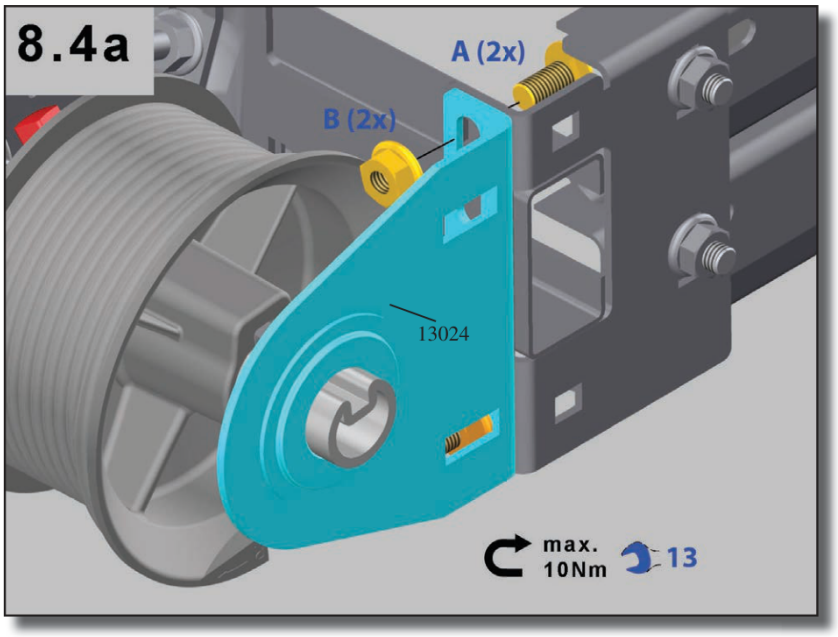

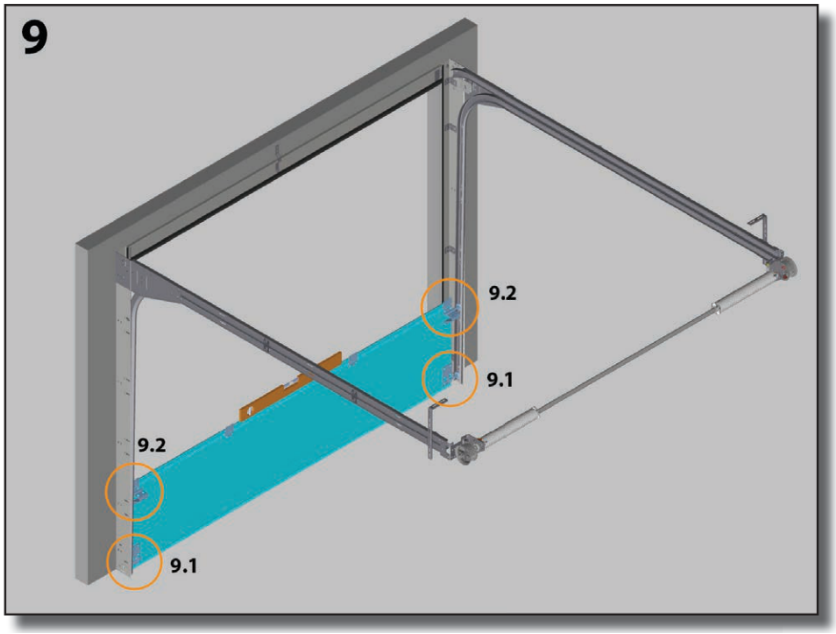

شکل‌های ۸/۴a و ۹؛ براکت و محل اتصال پانل نخست

پانل‌ها، چرخ‌ها و لولاها؛ شکل‌های ۹/۱ تا ۱۱/۱

در پانل اول، قطعات پایه 25051/25052/25056/25057 و چرخ 25008 یا E-25010، قطعه 25630 و حلقه‌های جاگذاری می‌شوند. فاصله نشان‌داده‌شده بیش از ۵ aبا ضخامت ۴ میلی‌متر طبق 9.1 x-با ضخامت ۳ و 25111 x-25110 میلی‌متر است. در 9.1b شش پیچ D پس از مته ۴/۵ با حداکثر ۱۰ نیوتن‌متر بسته می‌شوند.

شکل 9.2 و 10.1 جهت درست چرخاندن و جاانداختن مجموعه چرخ را نشان می‌دهند؛ نمونه علامت‌دار سبز درست است. اتصال لولاهای کناری 10.2 و میانی 10.3 با مته ۴/۵ و پیچ‌های D و حداکثر ۱۰ نیوتن‌متر است. در پانل بالا، جفت 25003 طبق شیار و سوراخ صحیح 11.1 و با همین حد گشتاور نصب شود؛ نمونه ضربدرخورده مجاز نیست.

تماس با درب اتوماتیک جوهری

پانل‌ها، چرخ‌ها و لولاها؛ شکل‌های ۹/۱ تا ۱۱/۱

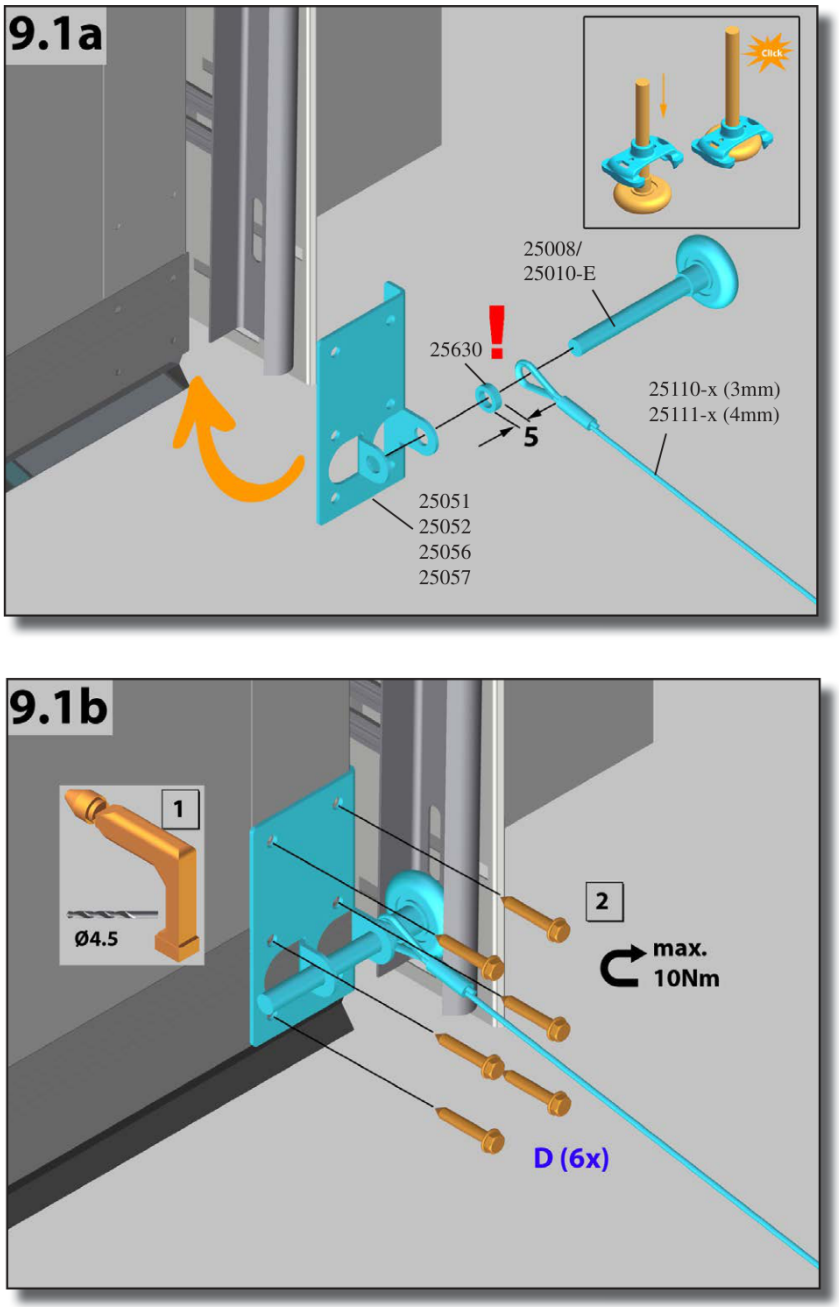

شکل‌های ۹/۱a و ۹/۱b؛ پایه و چرخ پانل نخست

تماس با درب اتوماتیک جوهری

پانل‌ها، چرخ‌ها و لولاها؛ شکل‌های ۹/۱ تا ۱۱/۱

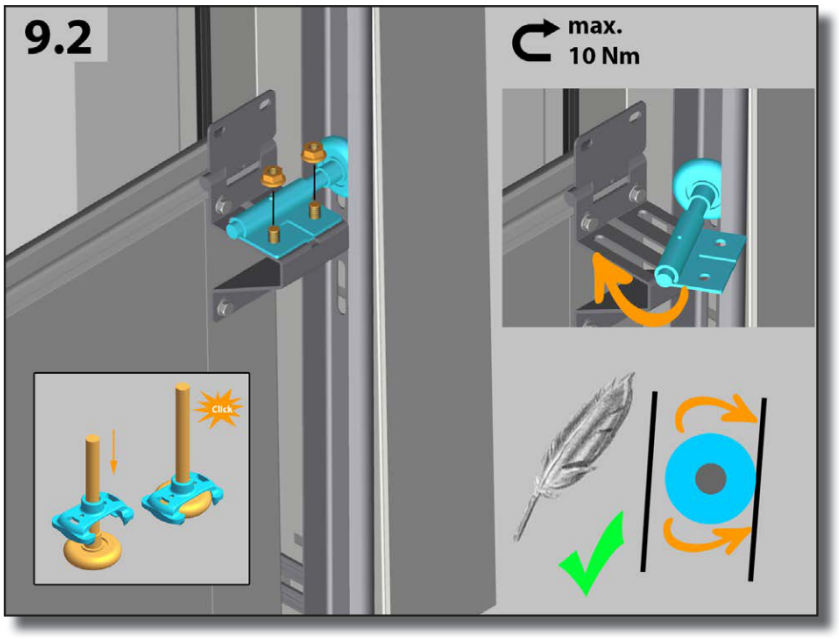

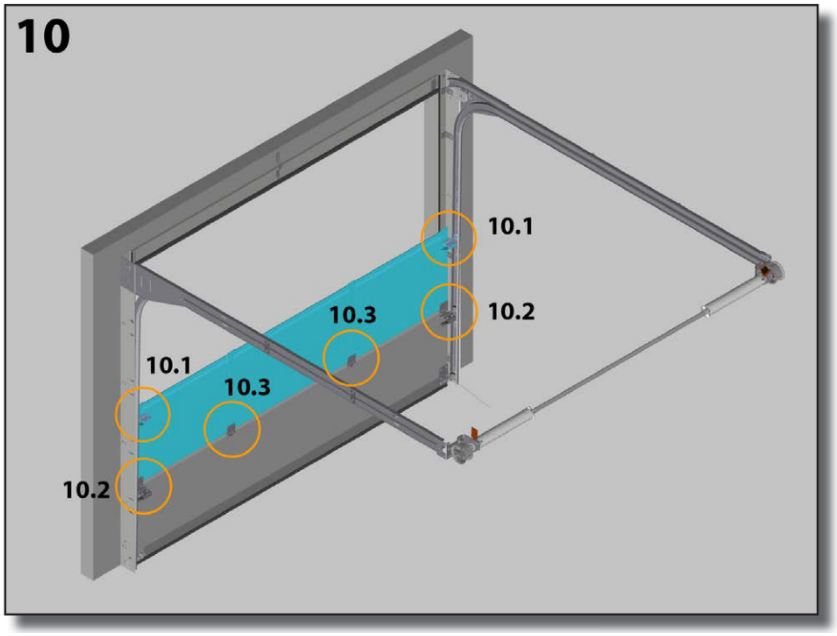

شکل‌های ۹/۲ و ۱۰؛ جاگذاری چرخ و محل لولاها

تماس با درب اتوماتیک جوهری

پانل‌ها، چرخ‌ها و لولاها؛ شکل‌های ۹/۱ تا ۱۱/۱

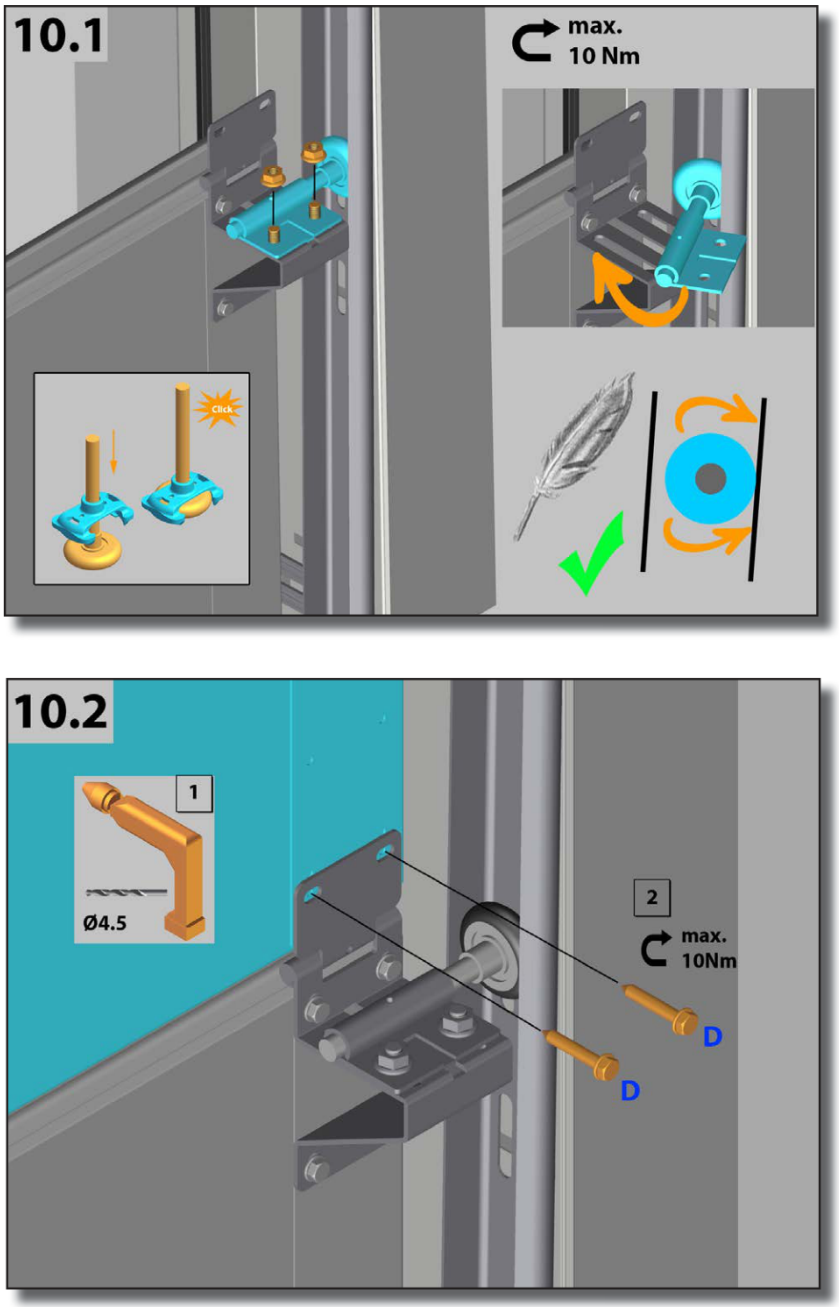

شکل‌های ۱۰/۱ و ۱۰/۲؛ جهت چرخ و اتصال لولای کناری

تماس با درب اتوماتیک جوهری

پانل‌ها، چرخ‌ها و لولاها؛ شکل‌های ۹/۱ تا ۱۱/۱

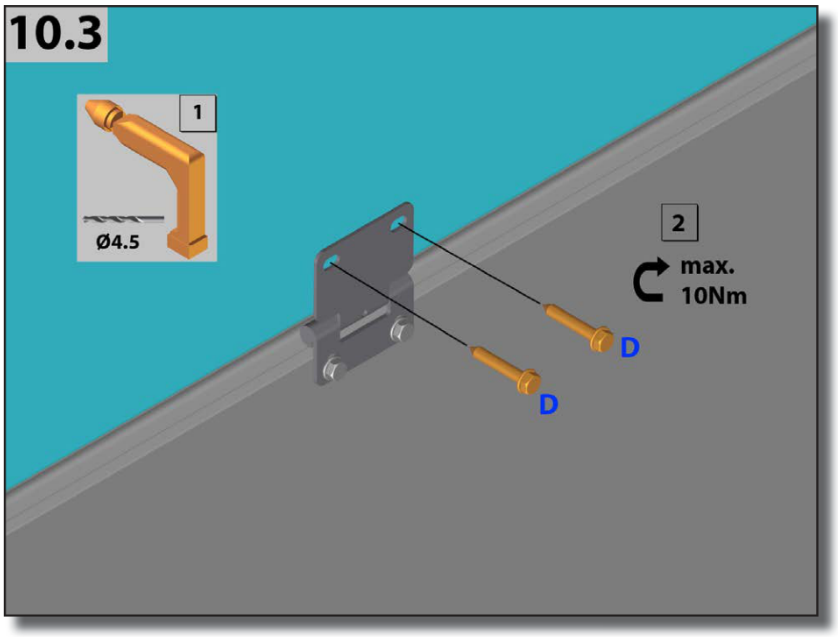

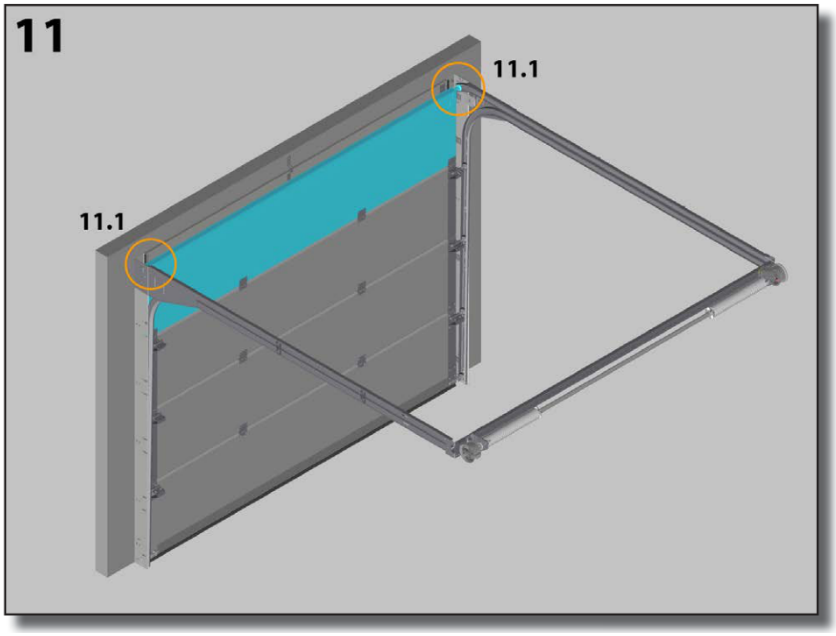

شکل‌های ۱۰/۳ و ۱۱؛ لولای میانی و پانل بالایی

تماس با درب اتوماتیک جوهری

پانل‌ها، چرخ‌ها و لولاها؛ شکل‌های ۹/۱ تا ۱۱/۱

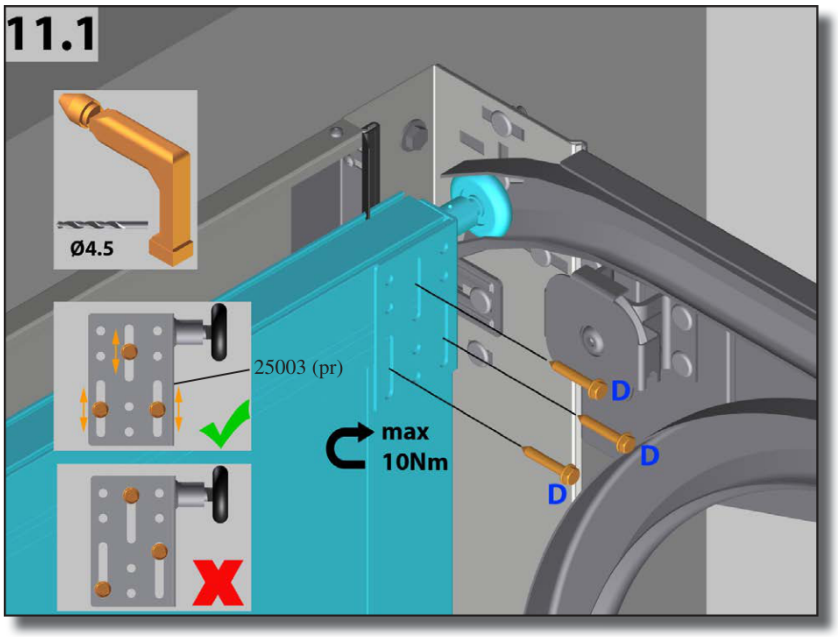

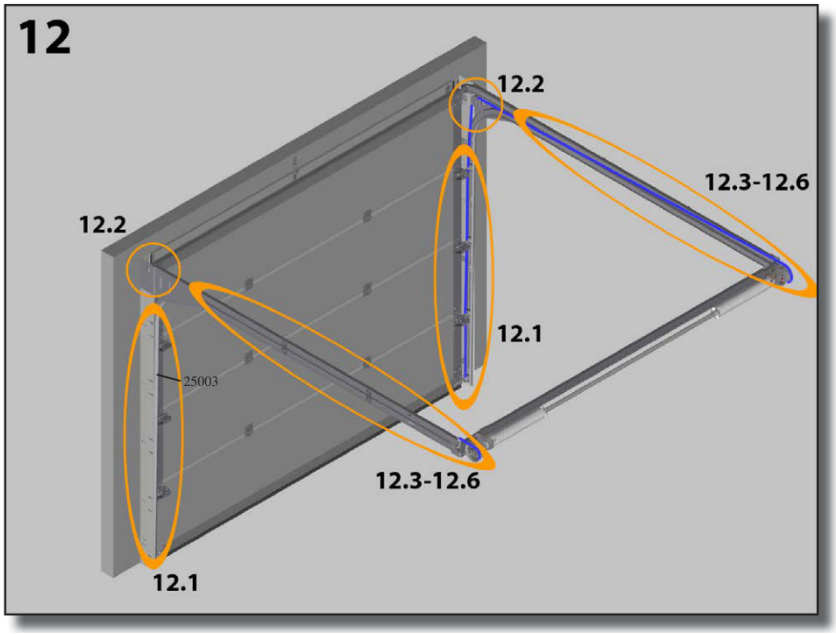

شکل‌های ۱۱/۱ و ۱۲؛ پایه بالایی و مسیر سیم بکسل

سیم بکسل و قرقره؛ شکل‌های ۱۲/۱ تا ۱۲/۵

سیم بکسل از اتصال پایین طبق 12.1 رو به بالا، از مسیر 12.2 و سپس روی درام مطابق 12.3 قرار می‌گیرد. تصویر سبز 12.4 مسیر صحیح نزدیک به خط ریل و تصویر قرمز مسیر نامناسب را نشان می‌دهد. شکل 12.5 بستن اتصال بالایی با ۲۰ نیوتن‌متر و پیچ پایینی با ۱۵ نیوتن‌متر و ابزار in 3/8، حدود ۱۰ میلی‌متر، را مشخص می‌کند.

تماس با درب اتوماتیک جوهری

سیم بکسل و قرقره؛ شکل‌های ۱۲/۱ تا ۱۲/۵

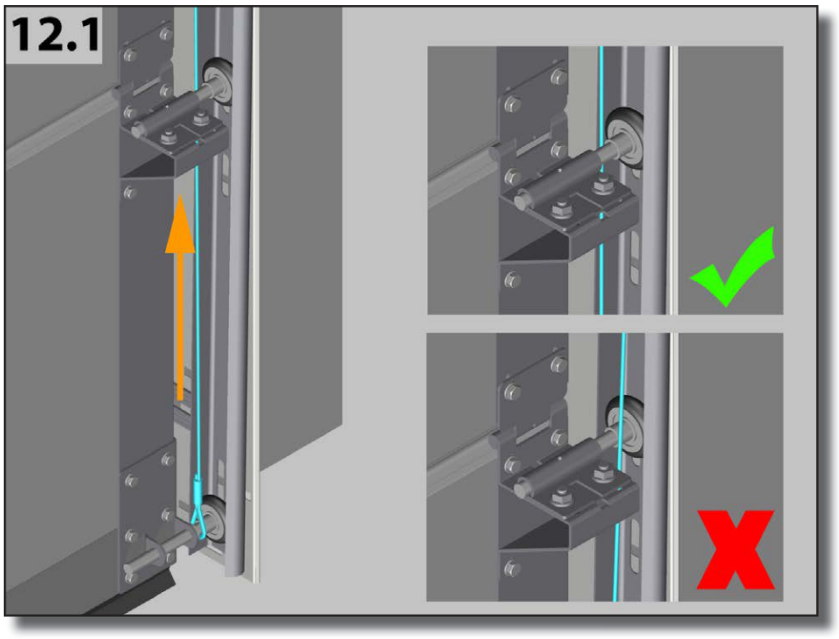

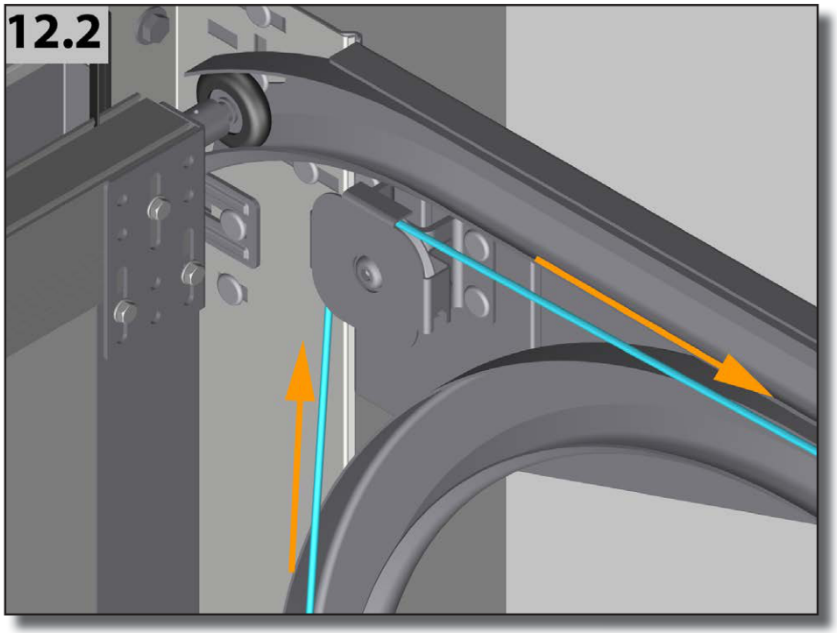

شکل‌های ۱۲/۱ و ۱۲/۲؛ اتصال پایین و هدایت کابل

سیم بکسل و قرقره؛ شکل‌های ۱۲/۱ تا ۱۲/۵

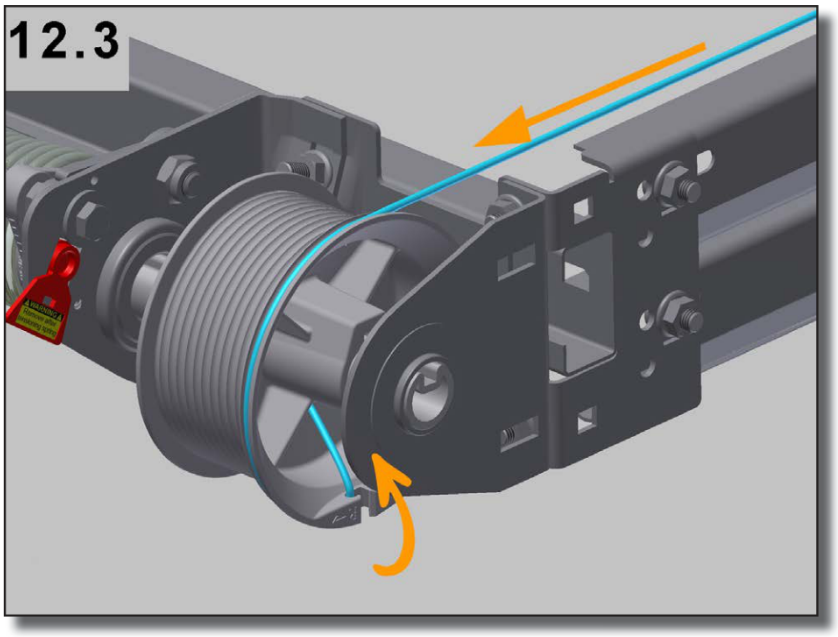

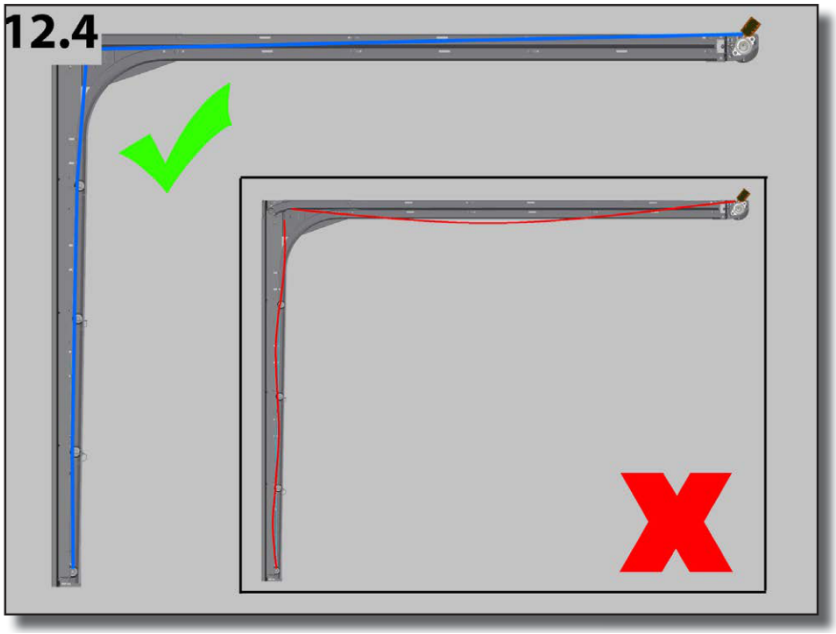

شکل‌های ۱۲/۳ و ۱۲/۴؛ مسیر روی درام و نمونه درست/نادرست

تماس با درب اتوماتیک جوهری

سیم بکسل و قرقره؛ شکل‌های ۱۲/۱ تا ۱۲/۵

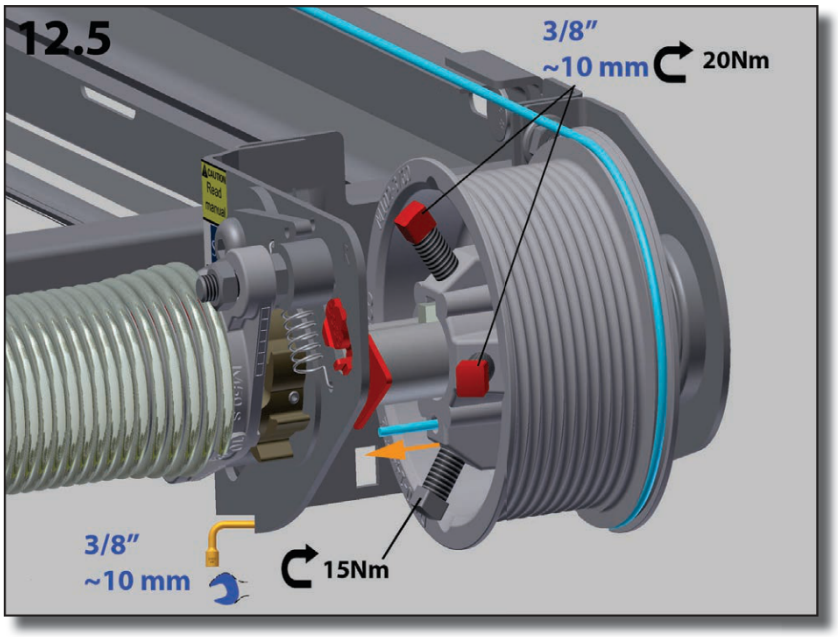

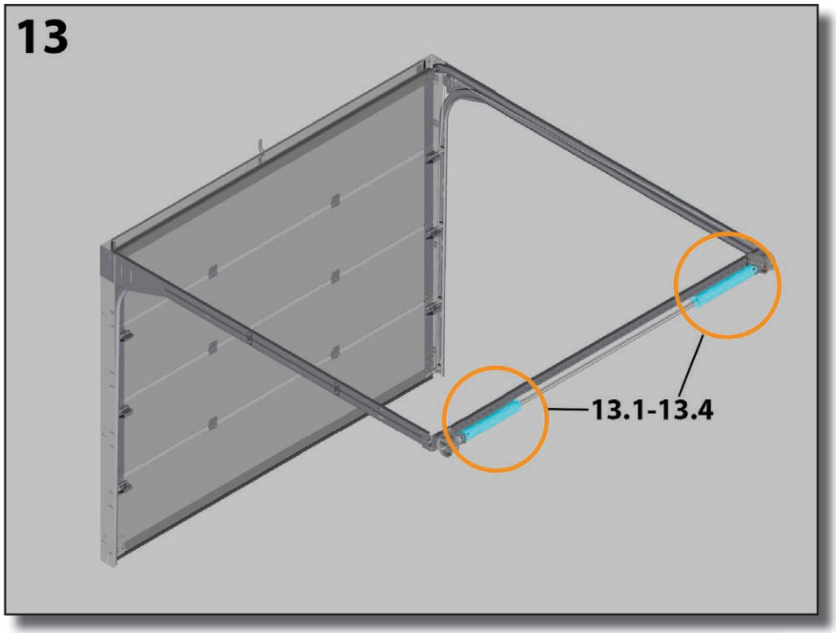

شکل‌های ۱۲/۵ و ۱۳؛ گشتاورها و آماده‌سازی فنر

تنظیم فنر؛ شکل‌های ۱۳/۱ تا ۱۳/۴

توجه

این مرحله فقط برای متخصص مجهز به میله مخصوص کشش فنر است. ابزار نامناسب یا آزادکردن ناگهانی فنر می‌تواند آسیب شدید ایجاد کند. در هیچ مرحله‌ای هر دو تکیه‌گاه نگهدارنده هم‌زمان رها نشوند؛ دستور و محاسبه فنر و حفاظت همان سفارش رعایت شود.

شکل 13.1 ترتیب استفاده از میله‌های a و b و جهت کشش را نشان می‌دهد. خط رنگی برای شمارش X دور است.

تنظیم فنر؛ شکل‌های ۱۳/۱ تا ۱۳/۴

اعداد جدول شکل 13.2a تقریبی‌اند؛ علامت موج به معنی تقریب است، نه منفی. در دولنگه فنر چپ و راست شکل دو طرف برابر نشان داده شده است X مقدار 13.2b.

ارتفاع H، میلی‌متر	تقریبی در شکل X
۲۰۰۰	۶/۹
۲۱۲۵	۷/۳
۲۲۵۰	۷/۷
۲۳۷۵	۸/۱
۲۵۰۰	۸/۶
۲۶۲۵	۹/۱
۲۷۵۰	۹/۵
۲۸۷۵	۹/۹
۳۰۰۰	۱۰/۳

پیچ‌های فنر در 13.3 با ابزار in 3/8، حدود ۱۰ میلی‌متر، حداکثر ۲۰ نیوتن‌متر بسته می‌شوند. قطعه موقت نشان‌داده‌شده در 13.4 طبق پیکان برداشته می‌شود؛ واژه Remove در زبان‌های گوناگون همین برداشتن قطعه را می‌رساند.

تنظیم فنر؛ شکل‌های ۱۳/۱ تا ۱۳/۴

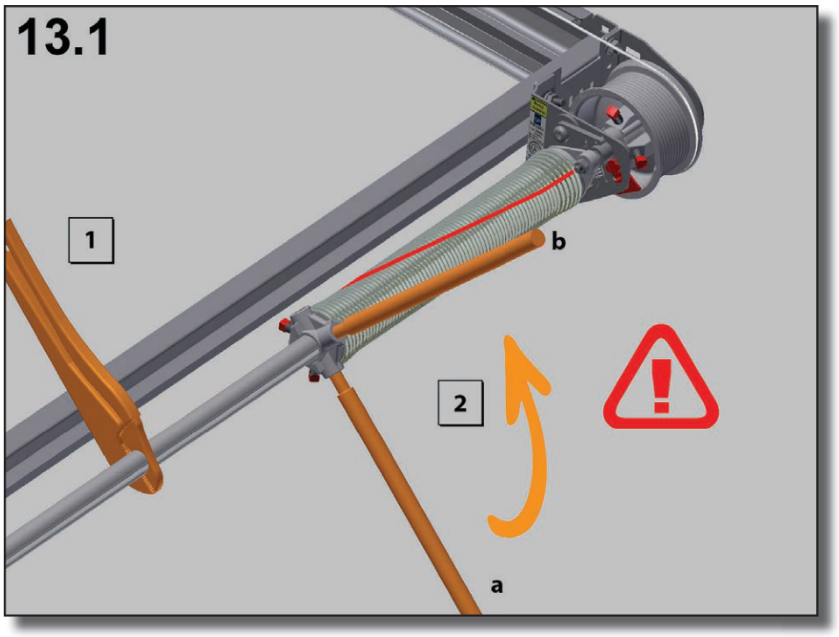

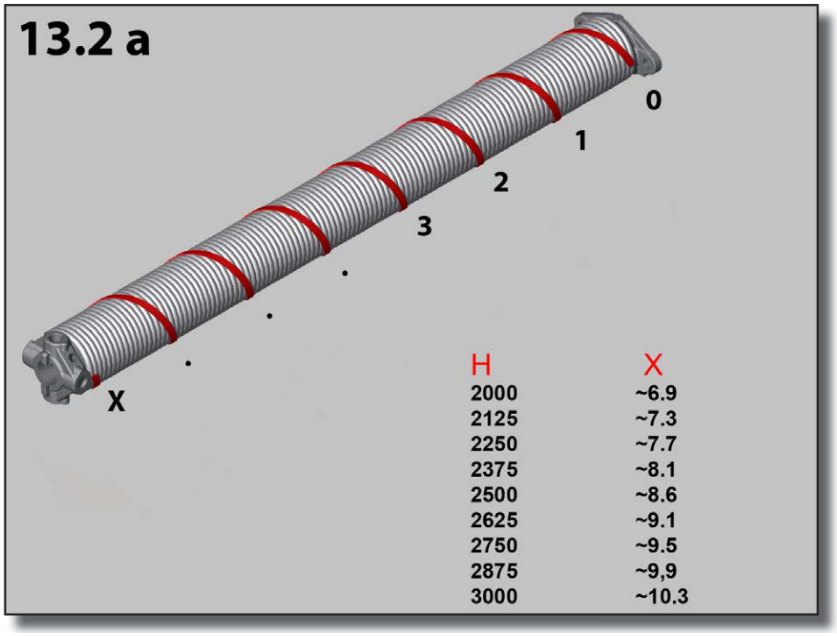

شکل‌های ۱۳/۱ و ۱۳/۲a؛ میله‌های کشش و شمارش تقریبی دور

تماس با درب اتوماتیک جوهری

تنظیم فنر؛ شکل‌های ۱۳/۱ تا ۱۳/۴

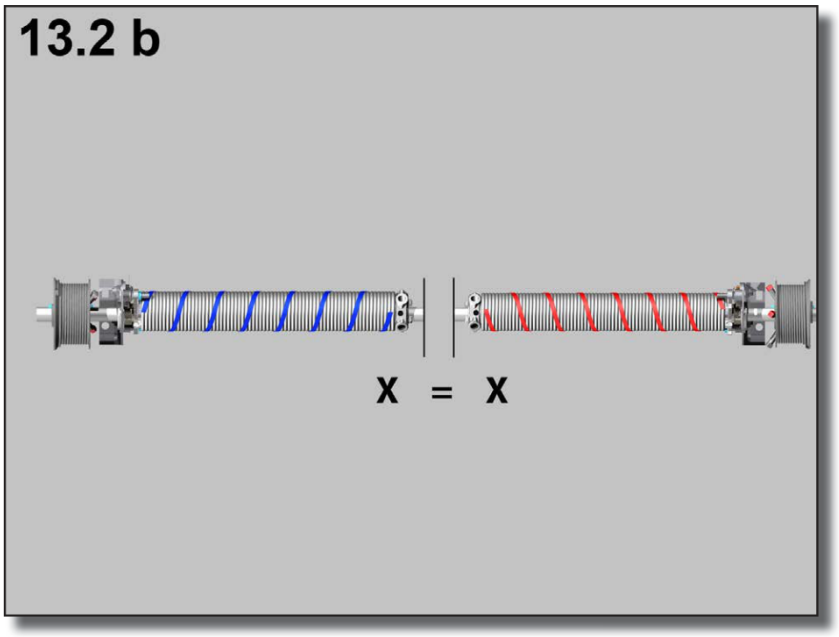

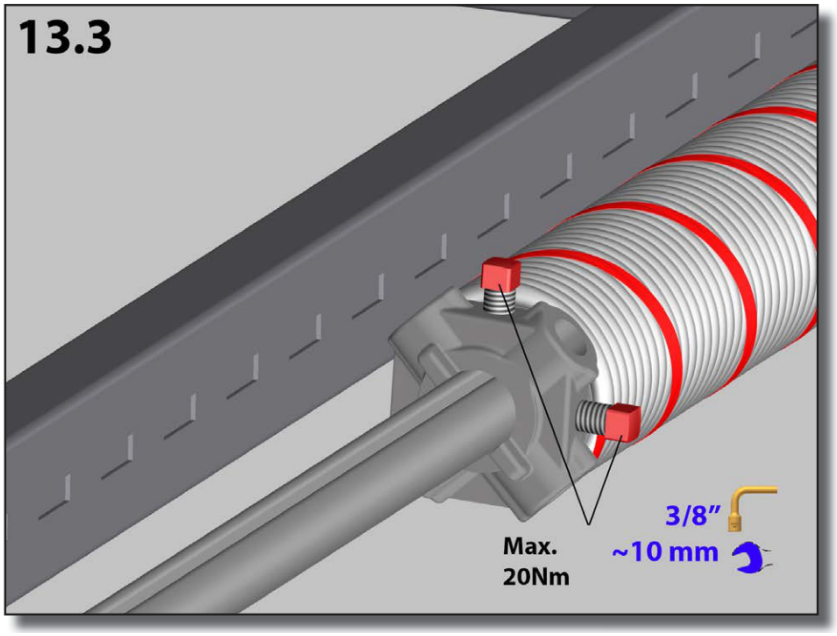

شکل‌های ۱۳/۲b و ۱۳/۳؛ برابری دو طرف و مهار پیچ

تماس با درب اتوماتیک جوهری

تنظیم فنر؛ شکل‌های ۱۳/۱ تا ۱۳/۴

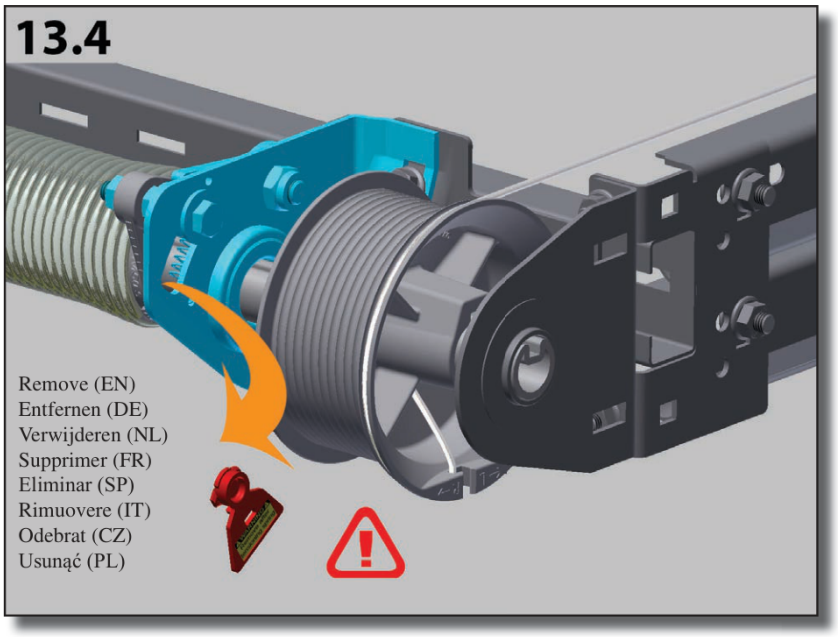

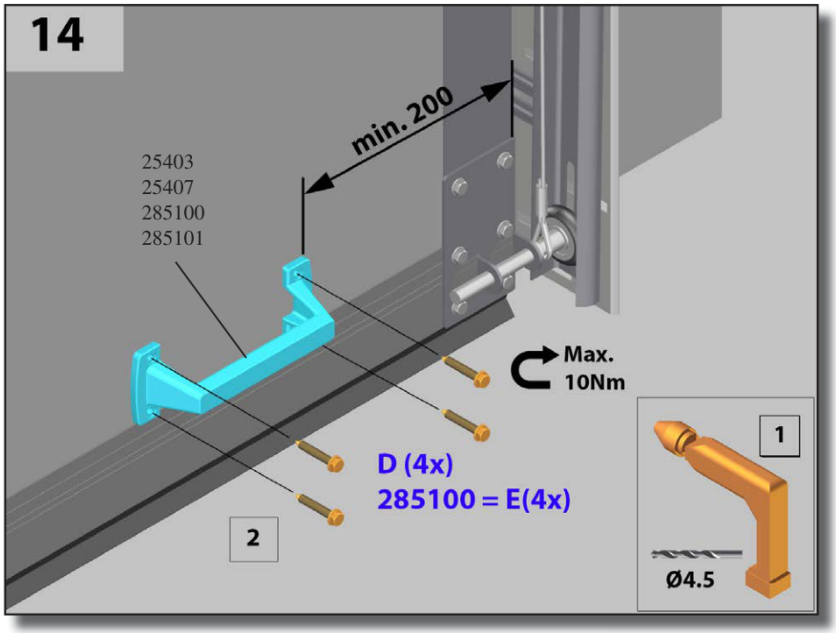

شکل‌های ۱۳/۴ و ۱۴؛ برداشتن قطعه موقت و دستگیره

دستگیره، برچسب و آب‌بندی اختیاری

دستگیره شکل ۱۴ با حداقل فاصله نشان‌داده‌شده ۲۰۰، مته ۴/۵ و چهار پیچ D نصب می‌شود؛ برای قطعه 285100 چهار پیچ E ذکر شده است. حد گشتاور ۱۰ نیوتن‌متر است. کدهای 25403، 25407، 285100 و 285101 در همین شکل آمده‌اند.

در 14.1 قطعه 25325 با پیچ ISO 1207 M8 × 35 و مهره B و سوراخ ۸/۵ نصب می‌شود؛ فاصله نشان‌داده‌شده حدود ۲۰ تا ۵۰ است. در ۱۵، اطلاعات پلاک تکمیل و برچسب 80301 برای DE/EN/NL/FR یا 80302 برای SP/IT/PL/CZ نصب می‌شود. در ۱۶ حرکت درب و در بخش اختیاری ۱۷ و 17.1 نوار بالایی نمایش داده شده است. طول 24710 و 24740 برابر

تماس با درب اتوماتیک جوهری

دستگیره، برچسب و آب‌بندی اختیاری

.است و نوع قدیمی 225010 نیز ذکر شده است W - 30

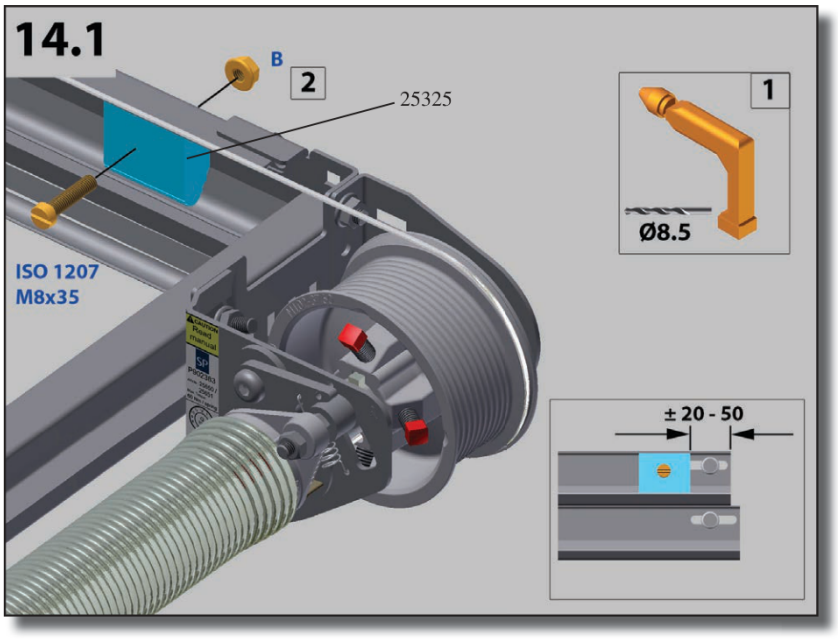

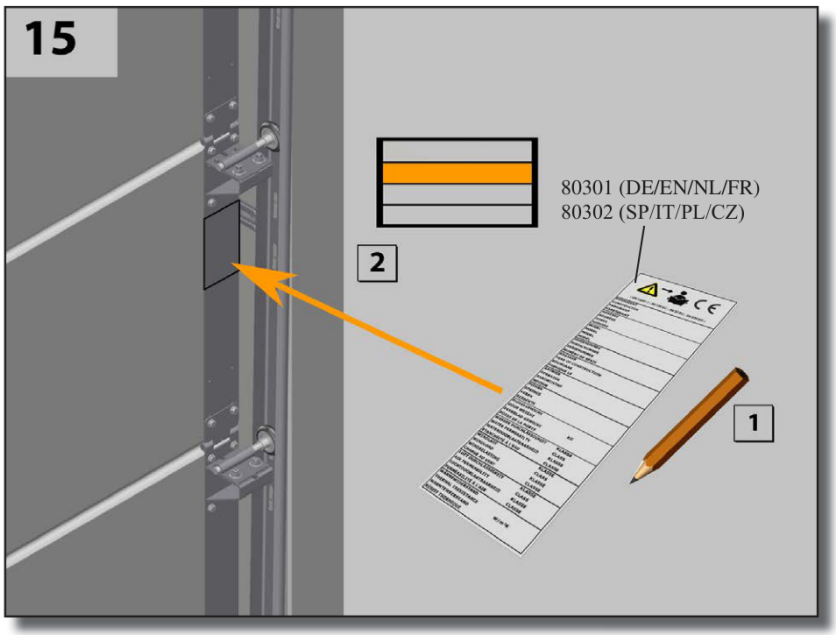

شکل‌های ۱۴/۱ و ۱۵: اتصال قطعه و تکمیل پلاک

تماس با درب اتوماتیک جوهری

دستگیره، برچسب و آب‌بندی اختیاری

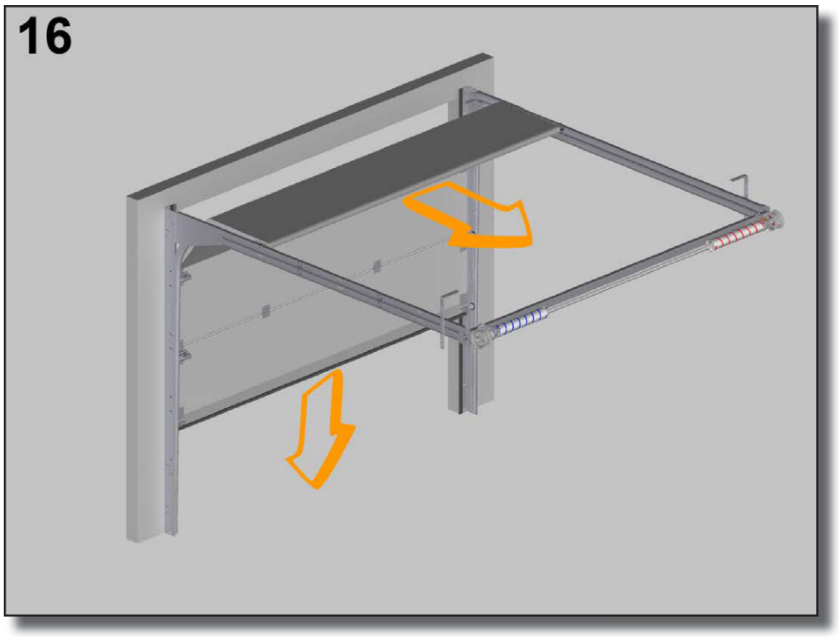



شکل ۱۶: کنترل حرکت درب پس از نصب

تماس با درب اتوماتیک جوهری

دستگیره، برچسب و آب‌بندی اختیاری

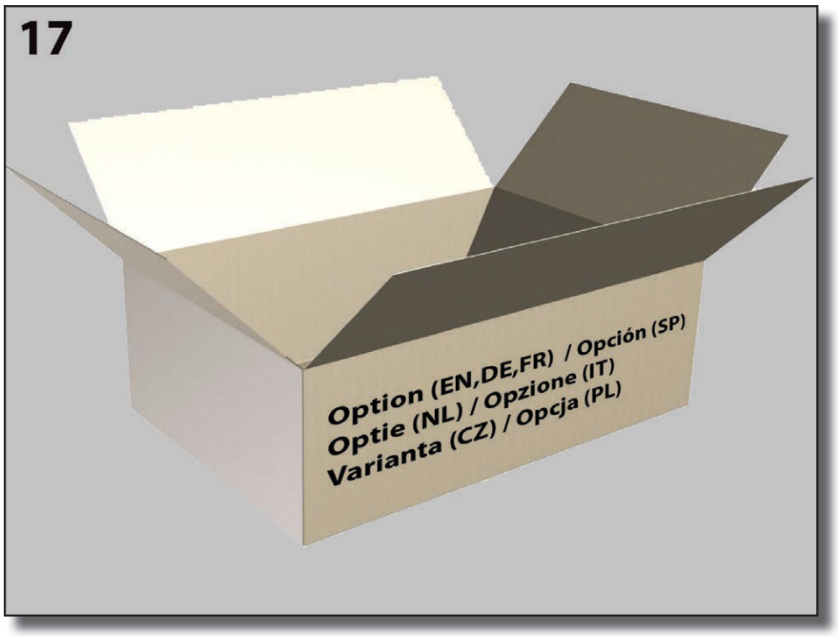

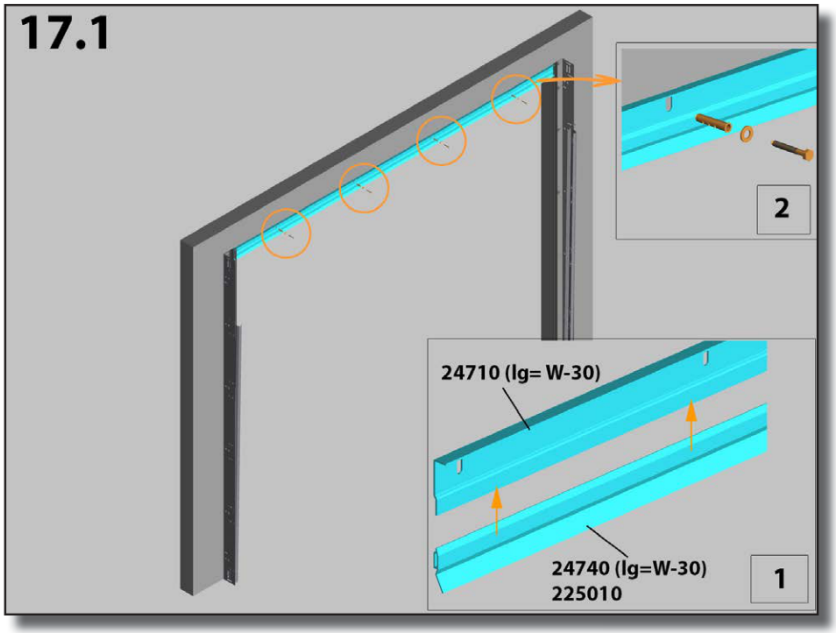

شکل‌های ۱۷ و ۱۷/۱؛ گزینه نوار بالایی و طول برش

تحویل، محرکه اختیاری و بازکردن مجموعه

مدارک تحویلی: این راهنمای نصب و سرویس و بازکردن، راهنمای کاربر، دستور بهره‌برداری، اظهارنامه انطباق با ارجاع EN13241-1 و راهنمای اقدام هنگام خرابی. نخستین حرکت را نصاب انجام و سپس کاربر آموزش داده شود.

محرکه برقی طبق دفترچه تأمین‌کننده نصب و تنظیم شود. در قطع برق باید خلاص‌کن اضطراری اپراتور کار کند؛ فقط پس از آزادسازی درب با دستگیره حرکت داده شود. اگر خروج دوم در پارکینگ نیست، خلاص‌کن خارجی 60011 سازگار با این مدل بررسی شود. طناب، پیچ یا قفل دستی به درب موتوری اضافه نشود. طول ریل افقی برای میله کشش بررسی و در صورت کوتاهی، مجموعه ریل بلندتر انتخاب شود.

تماس با درب اتوماتیک جوهری

تحویل، محرکه اختیاری و بازکردن مجموعه

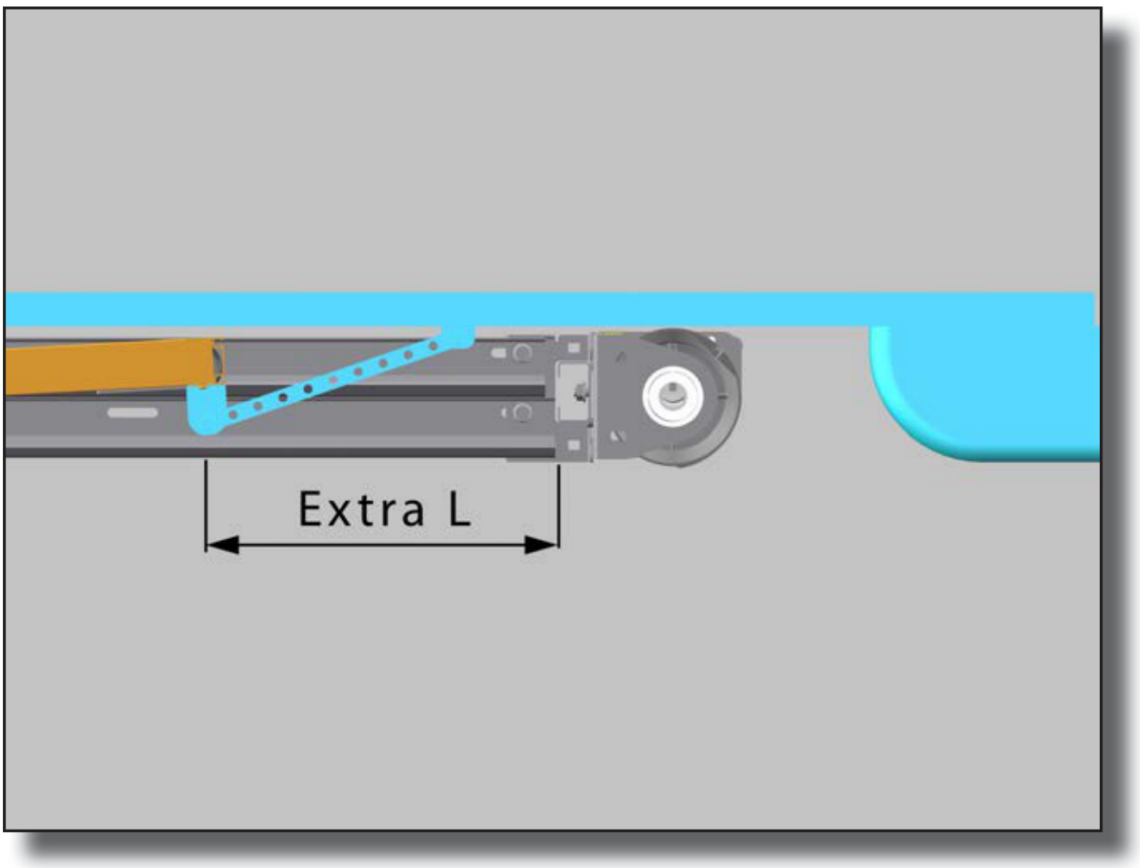

طول اضافی Extra L برای میله کشش محرکه برقی

طبق چاپ، اعتبار ترکیب آزمون‌شده به نوع محرکه وابسته است؛ اگر نوعی جز پیوست B انتخاب شود، تحلیل دوباره نیروی اوج با ارجاع‌های تاریخی EN12445 و EN12453 لازم است. بازکردن درب به ترتیب معکوس نصب و با ایمن‌سازی فنر و بار انجام شود. اجزا قابل تفکیک‌اند؛ شیوه دفع با مرجع محلی هماهنگ شود.

برنامه نگهداری

بازرسی از نخستین بهره‌برداری طبق برنامه شرکت نصب‌کننده انجام و مکتوب ثبت شود. کارهای بازرسی و سرویس را به نصاب یا شرکت مجاز بسپارید.

زمان	کار
بلافاصله پس از نصب	روانکاری مسیر ریل، یاتاقان، محور و چرخ و پین لولای میانی و کناری با پیشنهاد اسپری PTFE؛ لاستیک‌ها با روانکار ویژه لاستیک یا پودر تالک.
پس از سه ماه	بررسی و تنظیم مجدد کشش فنر در صورت افت و بازدید چشمی.

برنامه نگهداری

زمان	کار
هر شش ماه یا ۷۵۰ چرخه	پاک‌کردن زباله درب و محیط؛ روانکاری مسیر ریل، یاتاقان و محور و چرخ و پین لولا؛ مراقبت لاستیک؛ شستن پانل با شامپوی خودرو و آب و بدون شوینده خورنده؛ واکس پانل با واکس خودرو.
هر دوازده ماه یا ۱۵۰۰ چرخه	بازرسی سیم بکسل و سراتصال درام و پایه پایین؛ حفاظت شکست فنر طبق دفترچه جدا؛ تعادل درب؛ قرقره و چرخ‌ها؛ نیروی بستن؛ آویز ریل افقی به سقف؛ نوارهای آب‌بندی، لاستیک پایین و لاستیک بالای پانل؛ اتصال محور و روانکاری فنر پیچشی.

شرایط کار، فرسودگی و ایراد مشاهده‌شده می‌تواند سرویس زودتر را لازم کند. عدد چرخه و تاریخ و نتیجه هر بازدید در پرونده ثبت شود.