کاتالوگ فارسی اپراتور تلسکوپی DORMA ES 200 T



مشخصات سه مدل تلسکوپی، اجزای MiniDriveUnit، مقاطع نصب، سیم‌کشی و فهرست کامل کلیدها، حسگرها و لوازم جانبی کاتالوگ ۲۰۱۰.

اپراتور تلسکوپی و مزیت‌های سامانه

اپراتورهای ES 200 T، ES 200 T Easy و ES 200 T-2D برای درب کشویی تلسکوپی، عرض عبور زیاد را در فضای نصب محدود فراهم می‌کنند. گونه 2D دارای محرک افزونه، کنترل ایمنی کمکی و حسگر راداری ویژه است. این نسخه در کاتالوگ با تأیید نوع TÜV برای درب کشویی بدون بریک‌اوت در خروج اضطراری و مسیر فرار تا عرض بازشوی ۴۰۰۰ میلی‌متر معرفی شده است.

طراحی ماژولار اجازه می‌دهد اجزای مکانیکی مشترک در سه گونه استفاده شوند و ایده‌ها و طرح‌های اختصاصی در ساخت درب اجرا شوند. برای افزودن قابلیت، به‌جای تعویض کل اجزا، ماژول تازه به سامانه متصل می‌شود. کنترل از ماژول پایه BM و ماژول عملکرد FM تشکیل شده و مطابق نیاز قابل ارتقاست.

.مجموعه‌ای از پیش مونتاژ و در کارخانه آزموده‌شده با اجزای برقی و الکترونیکی موردنیاز است MDU یا MiniDriveUnit .با موتور پرقدرت و منحنی کنترل پویای شتاب‌گیری و کاهش سرعت، حرکت مطمئن را فراهم می‌کند PowerDrive ظرفیت گونه T در جدول تا چهار لنگه ۷۵ کیلوگرمی آمده است؛ ظرفیت هر گونه از جدول جدا خوانده شود.

گذرگاه DCW، اتصال حسگرها و عملگرهای سازگار DORMA Connect and Work را ساده می‌کند. سامانه با پروفیل‌های متداول درب و لوازم جانبی متنوع ترکیب می‌شود و باتری شارژی برای کار اضطراری دارد.

کاتالوگ با تکیه بر تجربه DORMA در سامانه‌های محرک و کنترل، این خانواده را سرمایه‌گذاری قابل توسعه معرفی می‌کند. ادعای انطباق با استانداردها و ضوابط ایمنی اروپا و آلمان، مربوط به زمان انتشار سند است؛ وسایل ایمنی لازم طبق DIN 18650 بر اساس ارزیابی ریسک همان نصب انتخاب می‌شوند.



محرک تلسکوپی در تصویر جلد کاتالوگ

ظرفیت و مشخصات فنی سه گونه

پارامتر	T Easy	T	T-2D
کاربرد خروج اضطراری در جدول	ذکر نشده	ذکر نشده	تأییدشده در کاتالوگ
عرض عبور دولنگه	800-2400 mm	800-2400 mm	1000-2400 mm
وزن مجاز دولنگه	2 × 50 kg	2 × 75 kg	2 × 75 kg
عرض عبور چهارلنگه	1400-4000 mm	1400-4000 mm	1400-4000 mm
وزن مجاز چهارلنگه	4 × 43 kg	4 × 75 kg	4 × 65 kg

مشخصه	مقدار
ارتفاع	۱۰۰ یا ۱۵۰ میلی‌متر
عمق کلی	۲۵۲ میلی‌متر
حداکثر نیروی باز و بسته	۱۵۰ نیوتن
سرعت باز؛ تنظیم پله‌ای	۱۰ تا ۷۰ سانتی‌متر بر ثانیه
سرعت بسته؛ تنظیم پله‌ای	۱۰ تا ۵۰ سانتی‌متر بر ثانیه
زمان بازماندن	صفر تا ۱۸۰ ثانیه
برق ورودی	230 V / 50-60 Hz
توان	۲۵۰ وات
حفاظت	IP20
انطباق درج‌شده	دستورهای کم‌ولتاژ اتحادیه اروپا
ساخت درج‌شده	ISO 9001:2000

ماژول پایه و امکانات انتخابی

امکانات استاندارد BM شامل ساختار ماژولار، برنامه‌های میکروپروسسوری خاموش، اتوماتیک، باز دائم، نیمه‌باز، خروج یک‌طرفه و کنترل ورودی شبانه بانک است. اتصال قفل الکترومکانیکی و فتوسل، تنظیم پارامترهای پایه با نمایشگر و شستی داخلی، تنظیم با PDA Organizer، خروجی ۲۴ ولت لوازم جانبی، حافظه کد خطا، گذرگاه DCW و باتری شارژی اضطراری در فهرست ماژول پایه آمده‌اند.

گزینه FM	وضعیت
کنترل داروخانه	اختیاری
کنترل وضعیت درب در سه حالت	اختیاری
حفاظت لبه‌های اصلی و فرعی بسته‌شدن	اختیاری
بسته‌شدن اضطراری	اختیاری
کنتاکت زنگ	اختیاری
کنترل ایرلاک	اختیاری
حالت هم‌زمان‌سازی	اختیاری

ماژول عملکرد DIN 18650 برای T و T-2D اختیاری است و پایش آزموده‌شده لبه‌های فرعی بسته‌شدن را برای تطبیق با این استاندارد فراهم می‌کند. تجهیزات انتخابی دیگر شامل قفل الکترومکانیکی دوپایدار، آزادساز دستی آن، فتوسل، بسته باتری باز یا بسته‌کردن اضطراری و ماژول ارتباط با کنترل ساختمان EIB یا LON هستند. باتری پشتیبان در T-2D استاندارد است. کاتالوگ برای زمان عرضه ماژول‌های مشخص‌شده، استعلام از مشاور فروش را خواسته است.

مقاطع نصب و MiniDriveUnit

مقاطع نصب و MiniDriveUnit

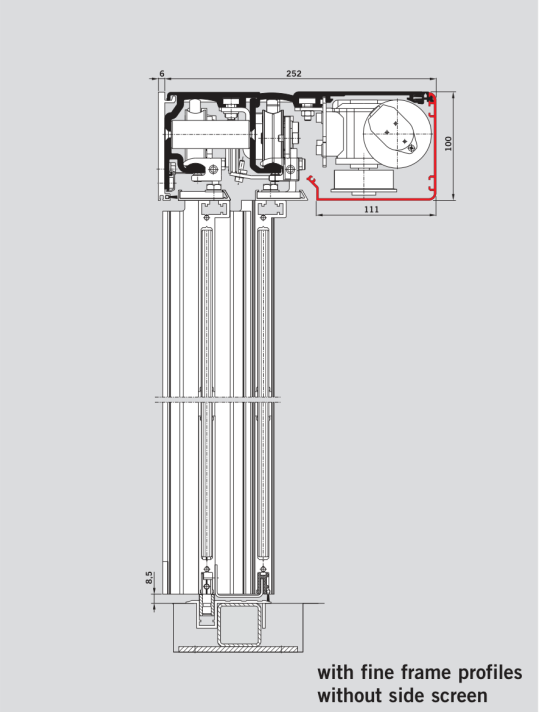

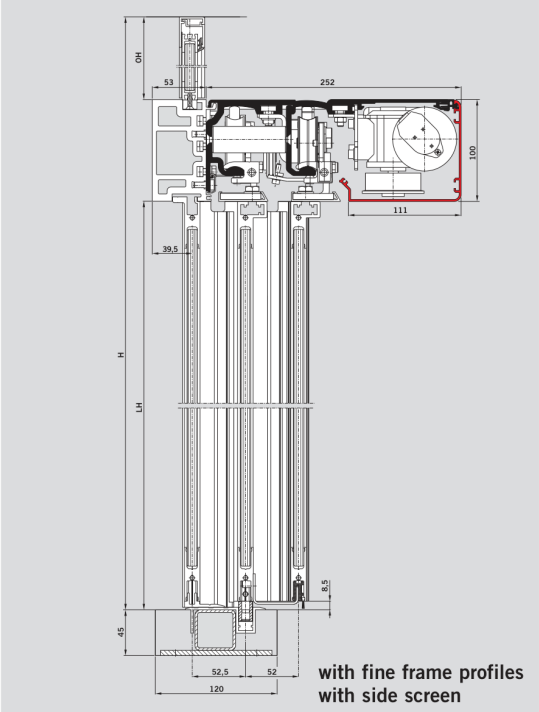

مقاطع درب با ارتفاع اپراتور ۱۰۰ میلی‌متر؛ با و بدون لت ثابت جانبی

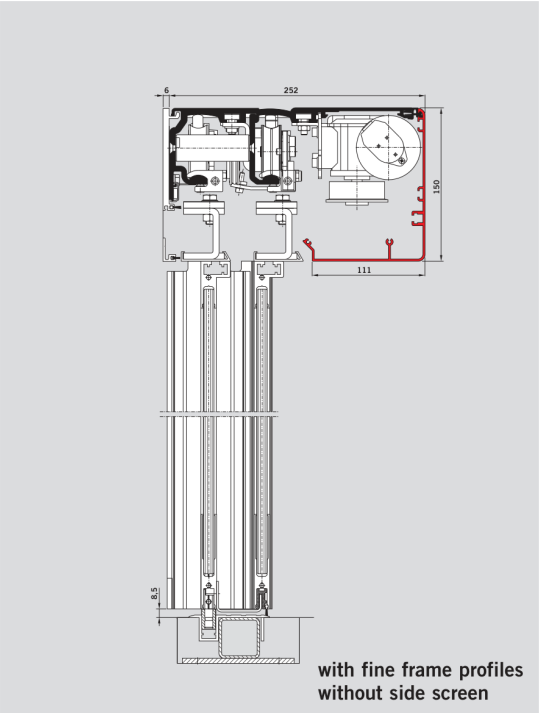

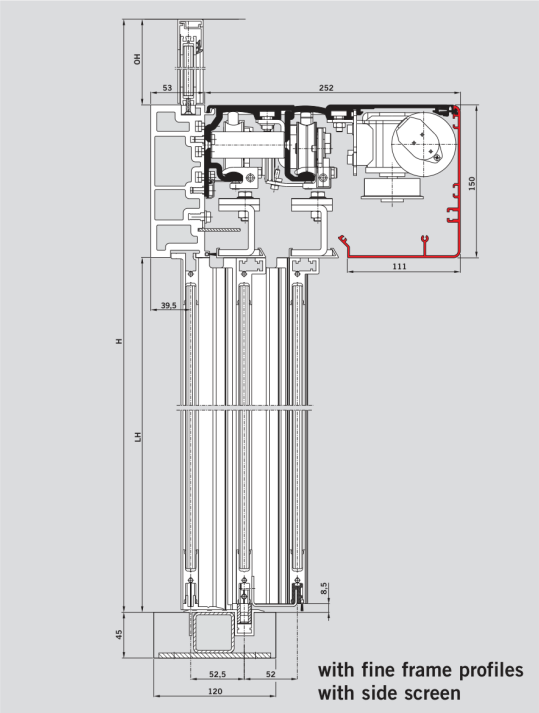

مقاطع درب با ارتفاع اپراتور ۱۵۰ میلی‌متر؛ با و بدون لت ثابت جانبی

در مقاطع، عرض کلی اپراتور ۲۵۲ میلی‌متر است و ابعاد پروفیل ظریف، لت ثابت جانبی و ارتفاع‌های H، LH و OH در شکل مشخص‌اند. تمام اندازه‌های مقطع میلی‌مترند.

عرضه شده است. مجموعه ازپیش‌آزموده‌شده یکپارچه، نصب و نگهداری Easy، Standard 2 و D در گونه‌های MDU

تماس با درب اتوماتیک جوهری

مقاطع نصب و MiniDriveUnit

اپراتور را آسان می‌کند.

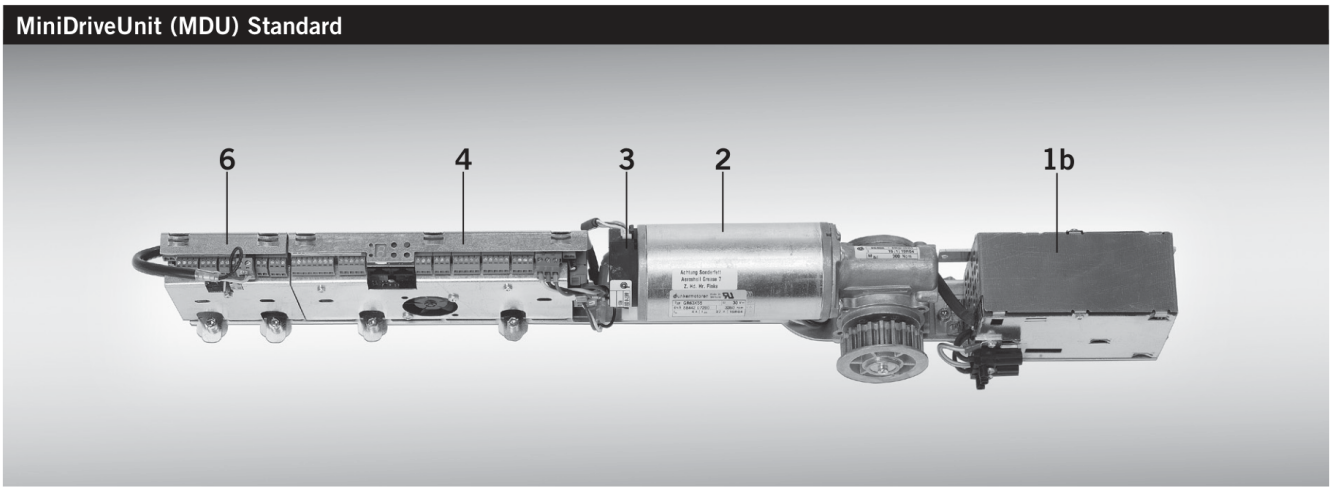

استاندارد MiniDriveUnit

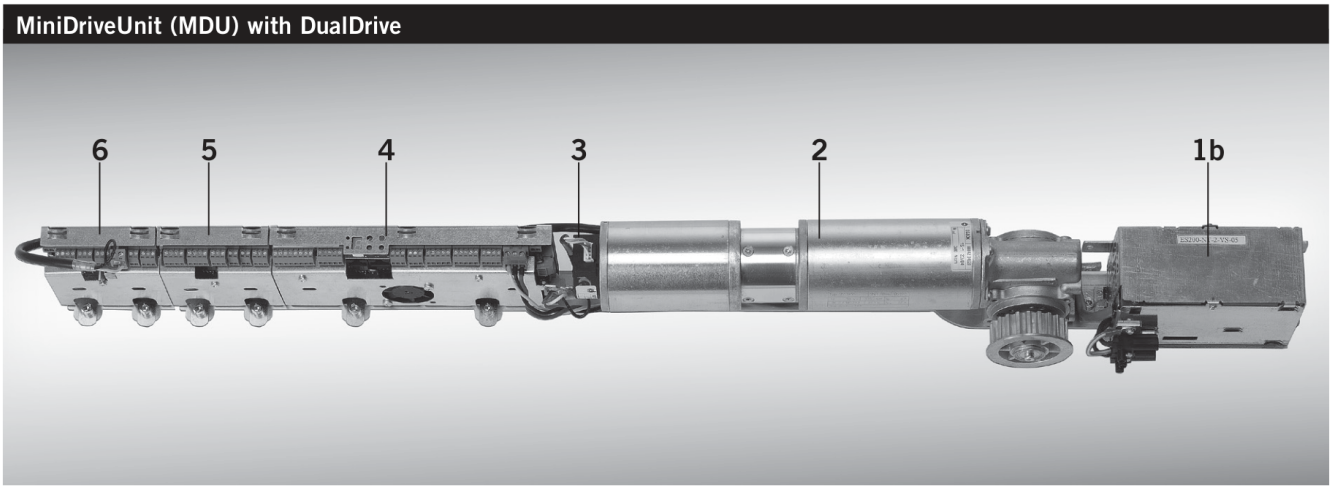

DualDrive با MiniDriveUnit

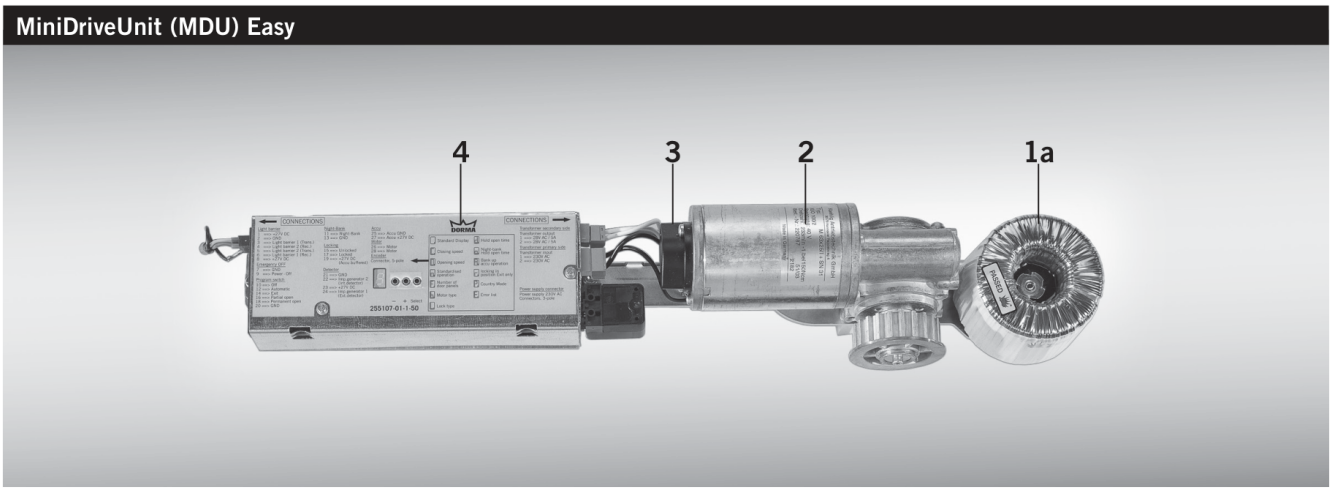

Easy نوع MiniDriveUnit

تماس با درب اتوماتیک جوهری

مقاطع نصب و MiniDriveUnit

شماره	جزء
1a	ترانس
1b	منبع تغذیه
2	موتور
3	دکودر
4	ماژول کنترل پایه BM؛ Easy یا Standard
5	ماژول DualDrive؛ واحد 2D
6	ماژول عملکرد FM

سیم‌کشی و کلیدهای تعیین وضعیت

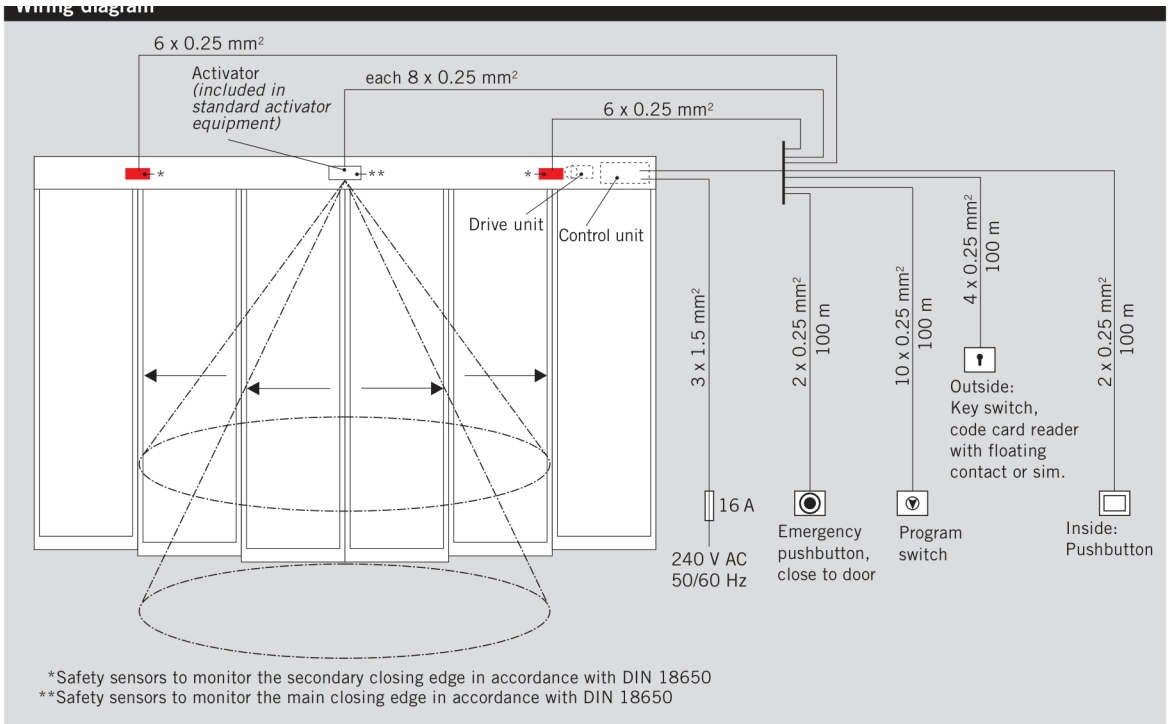

نقشه سیم‌کشی؛ مسیرها، تعداد رشته‌ها و مقطع کابل مطابق شکل

نقشه، واحد محرک و کنترل، کلید برنامه، شستی اضطراری نزدیک درب، شستی داخلی، کلید یا کارت‌خوان بیرونی با کنتاکت بدون ولتاژ و حسگر فعال‌ساز را نشان می‌دهد. ستاره یک برای حسگر ایمنی لبه فرعی و دو ستاره برای لبه اصلی

تماس با درب اتوماتیک جوهری

سیم‌کشی و کلیدهای تعیین وضعیت

بسته‌شدن مطابق DIN 18650 است. در شکل، تغذیه ۲۴۰ ولت AC با ۵۰/۶۰ هرتز و ۱۶ آمپر آمده؛ این عدد با تغذیه ۲۳۰ ولت جدول مشخصات به‌صورت دو نوشته جدا نگه داشته می‌شود.

کابل‌های شکل شامل 6 × 0.25 mm² ، برای هر مسیر 10 × 0.25 mm² ، 3 × 1.5 mm² ، 8 × 0.25 mm² ، هستند. برای مسیرهای علامت‌گذاری‌شده، طول ۱۰۰ متر درج شده است؛ هر کابل با 2 × 0.25 mm² و 4 × 0.25 mm² مسیر همان شکل تطبیق داده شود.

کلیدهای مکانیکی تا الکترونیکی کامل، قفل‌شونده با نیم‌سیلندر یورو یا با کد، انتخاب حالت را آسان می‌کنند. پنج حالت آن‌ها خاموش، اتوماتیک، فقط خروج، نیمه‌باز و باز دائم است. گونه‌های الکترونیکی با طراحی System 55 عرضه می‌شوند.

مدل یا تجهیز	مشخصات	کد سفارش
PG-S1	پنج‌حالته؛ سفید آلومینیومی؛ توکار ۸۰×۸۰×۴۰ میلی‌متر؛ Gira S-Color	19135401150
PG-S2	پنج‌حالته قفل‌پذیر؛ سفید آلومینیومی؛ توکار ۸۰×۸۰×۴۰ میلی‌متر؛ Gira S-Color	19135602150
PG-FST2	پنج‌حالته با نیم‌سیلندر یورو؛ مناسب FST؛ سفید آلومینیومی؛ توکار ۱۰۵×۸۰×۶۵؛ Deutsche Solenoid؛ کد چاپ‌شده در جدول عمومی	19135602150
EPS-S	الکترونیکی System 55؛ پنج‌حالته؛ قفل با کد یا کلید TL-ST S55؛ صفحه‌کلید غشایی؛ سفید یا رنگ آلومینیومی؛ توکار ۸۰×۸۰	16556901150
PS-FST3	برای نصب داخل هدر؛ پنج‌حالته و قفل‌پذیر؛ مناسب FST	25006014150

دو کد چاپ‌شده برای PG-FST2

با 19142001170 آمده است. این اختلاف چاپی FST در جدول عمومی با کد 19135602150 و در جدول ویژه PG-FST2 در کاتالوگ وجود دارد و کد صحیح تجهیز باید هنگام سفارش تأیید شود.

سیم‌کشی و کلیدهای تعیین وضعیت



کلیدهای PG-S1، PG-S2 و EPS-S

کلیدهای FST، شستی و کلید سیلندری

کلیدهای زیر برای اپراتورهای کشویی در خروج اضطراری و مسیر فرار، FST، معرفی شده‌اند. جعبه روکار PG-FST2 با کد 19142201170 جداگانه عرضه می‌شود.

مدل یا تجهیز	مشخصات	کد سفارش
PG-FST1	پنج‌حالته قفل‌پذیر؛ سفید آلومینیومی؛ توکار ۸۰×۸۰؛ Gira S-Color	19135603150
PG-FST2	پنج‌حالته با نیم‌سیلندر یورو؛ سفید آلومینیومی؛ توکار ۱۰۵×۸۰×۶۵؛ FST ؛ کد جدول مخصوصDeutsche Solenoid	19142001170
EPS-FST	الکترونیکی System 55؛ پنج‌حالته؛ قفل با کد یا TL-ST S55؛ غشایی؛ سفید یا آلومینیومی؛ توکار ۸۰×۸۰	16556801150
PS-FST3	نصب در هدر؛ پنج‌حالته قفل‌پذیر؛ بدون تصویر در کاتالوگ	25006014150

کلیدهای FST، شستی و کلید سیلندری



کلیدهای PG-FST2 ،PG-FST1 و EPS-FST

مدل یا تجهیز	مشخصات	کد سفارش
Pushbutton	کنتاکت تبدیلی تک‌پل؛ قاب استاندارد سفید؛ توکار؛ System 55	19144701170

.است DIN 18252 کلید تبدیلی تک‌پل برای نیم‌سیلندر یورو تأمین‌شده توسط دیگران مطابق ،STA از گروه TL-ST S55 فاصله مرکز زبانه ۳۰ تا ۳۲٫۵ میلی‌متر، طول کلی ۴۰٫۵ تا ۴۳٫۵ میلی‌متر و جهت زبانه چپ، ۹۰ درجه است. کاور .همراه است؛ برای جعبه روکار مناسب نیست و قاب و نیم‌سیلندر همراه ندارد System 55

مدل یا تجهیز	مشخصات	کد سفارش
TL-ST S55 W	سفید؛ System 55	56330710
TL-ST S55 S	نقره‌ای؛ System 55	56330701
TL-ST S55 A	زغالی؛ System 55	56330715

است. هر دو با نیم‌سیلندر یورو تعویض‌پذیر با سیلندر NO دارای دو کنتاکت KT 8 و NO دارای یک کنتاکت KT 3-1 سیستم شاه‌کلید، بدنه فلزی آلومینیومی و ابعاد ۷۵×۷۵×۶۰ میلی‌مترند؛ کلید تنها در وضعیت صفر یا خنثی خارج می‌شود. نوشته KT 8 عبارت Auf/Zu، باز/بسته، است.

کلیدهای FST، شستی و کلید سیلندری

مدل یا تجهیز	مشخصات	کد سفارش
KT 3-1 UP	توکار	05054531332
KT 3-1 AP	روکار	05054631332
KT 8 UP	توکار	05054831332
KT 8 AP	روکار	05054931332

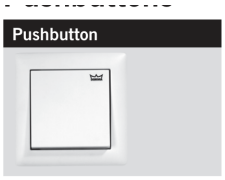



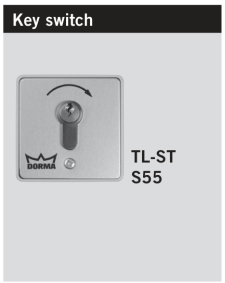

شستی و کلیدهای KT 3-1، TL-ST S55 و KT 8

کلید روشن/خاموش و فرمان اضطراری

مدل یا تجهیز	مشخصات	کد سفارش
On / Off	کلید روشن/خاموش؛ سفید آلومینیومی؛ توکار ۸۰×۸۰؛ Gira S-Color	19135403150

کلید روشن/خاموش و فرمان اضطراری

مدل یا تجهیز	مشخصات	کد سفارش
MAGIC SWITCH	کلید راداری مجاورتی پاسخ‌دهنده به حرکت؛ توکار ۸۰×۸۰	05076831332
KT 3-2	یک کنتاکت NO؛ نیم‌سیلندر یورو تعویض‌پذیر با سیستم شاه‌کلید؛ کلید فقط در وضعیت خنثی خارج می‌شود؛ کاور تعویض‌پذیر؛ نوشته روشن/خاموش؛ آلومینیوم؛ توکار ۱۲۵×۱۰۰ یا روکار ۹۰×۷۰، Ein/Aus	05054731332
KT 3-2.1	دو کنتاکت تبدیلی؛ نیم‌سیلندر یورو تعویض‌پذیر؛ خروج کلید در خنثی؛ نوشته روشن/خاموش؛ آلومینیوم؛ توکار ۱۲۵×۱۰۰ یا روکار ۹۰×۷۰؛ بدون تصویر	05032631332

شستی قطع اضطراری، حرکت خودکار درب را متوقف می‌کند. کاتالوگ به ساخت مطابق ZH 1/494، مقررات BGR 232 و معرفی شده است AC قرمز با بخش زرد مرکزی و حداکثر بار ۱۰ آمپر در ۲۳۰ ولت NAT 1 .اشاره می‌کند DIN 18650.

محیط روشن، نشان دیداری وضعیت قفل، هشدار دیداری و شنیداری با چراغ چشمک‌زن زرد و آژیر داخلی TL-N S55، حفاظت در برابر دست‌کاری و نصب پشت شیشه دارد؛ قاب همراه آن نیست.

مدل یا تجهیز	مشخصات	کد سفارش
NAT 1	قطع اضطراری؛ شستی قرمز با بخش مرکزی زرد؛ یک NO و یک NC؛ حداکثر ۱۰ آمپر در ۲۳۰ ولت AC؛ قاب سفید؛ توکار ۸۰×۸۰؛ System 55	90400025
NAT 2	بازکردن اضطراری با شستی سبز؛ یک NO و یک NC؛ حداکثر ۱۰ آمپر در ۲۳۰ ولت AC؛ قاب سفید؛ توکار ۸۰×۸۰؛ System 55؛ بدون تصویر	90400035
TL-N S55	یک NO و یک NC؛ حداکثر یک آمپر در ۲۴ ولت DC؛ توکار ۸۰×۸۰؛ System 55	56330500
NAT 3	پشت شیشه؛ یک NO و یک NC؛ توکار ۱۲۰×۸۷؛ بدون تصویر	90400023
NAT 4	یک NO و یک NC؛ روکار ۶۸×۶۸	05027031332

کلید روشن/خاموش و فرمان اضطراری

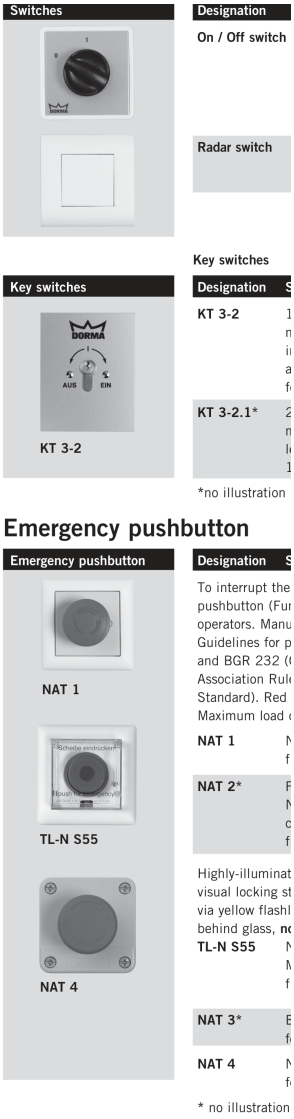

کلید روشن/خاموش، MAGIC SWITCH، KT 3-2 و شستی‌های NAT و TL-N S55

فتوسل و مادون قرمز فعال

حسگرهای مادون قرمز برای تشخیص فرد یا جسم و حفاظت درب معرفی شده‌اند. فتوسل روبه‌رو، ناحیه عبور را با تشخیص حضور حفاظت می‌کند. AIR 30/31 و AIR 30-H/31 برای ناحیه عبور و لبه‌های فرعی بسته‌شدن درب کشویی‌اند. Crystal Presence برای حفاظت بهتر همین نواحی، پرده حضور با میدان دقیقا قابل تنظیم دارد.

مدل یا تجهیز	مشخصات	کد سفارش
LB 03	فتوسل روبه‌رو، شامل فرستنده و گیرنده برای حفاظت ناحیه عبور و تشخیص حضور فرد و جسم	05102331332
AIR 30/31	مادون قرمز فعال با ارزیابی پس‌زمینه؛ مشکی	16503601170

تماس با درب اتوماتیک جوهری

فتوسل و مادون قرمز فعال

مدل یا تجهیز	مشخصات	کد سفارش
AIR 30-H/31	مادون قرمز فعال با حذف پس‌زمینه؛ مشکی	16503701170
WH 30	کاور محافظ باران؛ مشکی	16500901170
Crystal Presence	پرده تشخیص حضور با میدان دقیقا قابل تنظیم برای حفاظت بهتر؛ مشکی	16504301170
Ceiling mounting	مجموعه نصب سقفی Crystal Presence؛ سفید	05094731332



و قطعه نصب سقفی LB 03، AIR 30/31، AIR 30-H/31، Crystal Presence

حسگرهای ترکیبی و راداری

حسگر ترکیبی با رادار، درب را فعال و باز می‌کند و با مادون قرمز فعال، لبه‌های اصلی و فرعی بسته‌شدن را حفاظت می‌کند. در کاتالوگ این سامانه جایگزین فتوسل با کمک عملکرد مادون قرمز یکپارچه معرفی شده است.

حسگرهای ترکیبی و راداری

مدل یا تجهیز	مشخصات	کد سفارش
Activ8.2	تشخیص جهت؛ مشکی	16518301170
Activ8.3-N	تشخیص جهت و خودپایشی؛ مناسب کاربرد FST طبق توضیح ردیف؛ مشکی	16555001170
Jupiter	تشخیص جهت و حذف تردد عرضی؛ مشکی	16563201170
Jupiter SE	تشخیص جهت، حذف تردد عرضی و خودپایشی؛ مناسب FST طبق توضیح ردیف؛ مشکی	16563301170

در ردیف‌های Activ8.3-N و Jupiter SE، عبارت FST همراه توضیح انگلیسی «درب آتش و دود» چاپ شده، درحالی‌که در بخش‌های دیگر کاتالوگ FST برای خروج اضطراری و مسیر فرار به کار رفته است؛ کاربرد ایمنی حسگر باید با تأیید همان تجهیز و درب تطبیق داده شود.



حسگرهای ترکیبی Activ8.2 و Jupiter

نوع و ساخت فعال‌ساز بر سهولت استفاده از درب اثر دارد. حسگرهای راداری، فرد یا جسم متحرک را برای بازکردن درب تشخیص می‌دهند. گونه‌های تشخیص جهت، چرخه باز و بسته را کنترل می‌کنند. رادارهای خودپایشی با مدار افزونه برای درب خروج اضطراری و مسیر فرار معرفی شده‌اند.

مدل یا تجهیز	مشخصات	کد سفارش
Eagle 2	استاندارد؛ مشکی	16503201170
Eagle 2	استاندارد؛ سفید	16503203170

حسگرهای ترکیبی و راداری

مدل یا تجهیز	مشخصات	کد سفارش
Eagle 2	استاندارد؛ نقره‌ای	16507502170
Merkur M	استاندارد؛ مشکی	16537501170
Eagle 1	تشخیص جهت؛ مشکی	16503101170
Eagle 1	تشخیص جهت؛ سفید	16503103170
Eagle 1	تشخیص جهت؛ نقره‌ای	16503102170
Merkur	تشخیص جهت و حذف تردد عرضی؛ مشکی	16532201170
Eagle 3-N	خودپایشی و تشخیص جهت؛ مشکی؛ کد عینا طبق چاپ	1655161170
Eagle 3-N	خودپایشی و تشخیص جهت؛ سفید	1655163170
Eagle 3-N	خودپایشی و تشخیص جهت؛ نقره‌ای	1655162170
Merkur SE/R	خودپایشی، تشخیص جهت و حذف تردد عرضی؛ مشکی	16532201170

حسگرهای ترکیبی و راداری



و لوازم نصب سقفی، براکت و کاور باران Eagle، Merkur

کدهای سفارش چاپ‌شده

کدهای کوتاه‌تر Eagle 3-N و تکرار کد Merkur و Merkur SE/R عینا در کاتالوگ آمده‌اند؛ شناسه محصول و سفارش باید با فروشنده تطبیق داده شوند.

مدل یا تجهیز	مشخصات	کد سفارش
Eagle ceiling	مجموعه نصب سقفی؛ سفید	16502901170
Eagle rain cover	کاور باران؛ شفاف	05090731332
Infrared remote	ریموت مادون قرمز تنظیم همه حسگرهای راداری؛ مشکی	16503001170

حسگرهای ترکیبی و راداری

مدل یا تجهیز	مشخصات	کد سفارش
Eagle bracket	براکت ویژه برای پیش‌آمدگی تا ۵۰۰ میلی‌متر؛ مشکی	19138903150
Merkur ceiling	مجموعه نصب سقفی؛ سفید	05102231332

ترانسپوندر DORMA AutoSwitch

ترانسپوندر فعال AutoSwitch به‌محض ورود به محدوده گیرنده، با برد تقریبی ۲/۵ متر، یک فرمان به واحد کنترل می‌فرستد. برای محلی که استفاده دستی مطلوب نیست و برای دسترسی کاربران ویلچر، به دلیل برد خود مناسب معرفی شده است.

مدل یا تجهیز	مشخصات	کد سفارش
DORMA AutoSwitch	گیرنده و واحد کنترل روکار؛ سفید	16571101175
Programming key	کلید ترانسپوندر برنامه‌ریزی؛ زرد	16571201175
Standard key	کلید ترانسپوندر عادی؛ آبی	16571301175

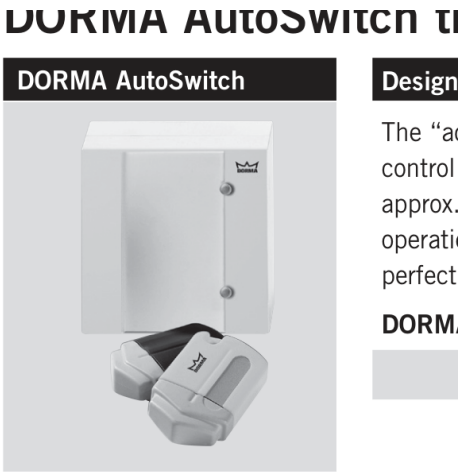

گیرنده و کلید ترانسپوندر AutoSwitch

قاب‌ها و جعبه‌های روکار

ابعاد قاب‌های پوششی گروه STA و جعبه‌ها در جدول‌ها برحسب میلی‌متر است. برای قاب‌ها و گونه‌های دیگر، کاتالوگ به فهرست قیمت STA ارجاع می‌دهد.

مدل یا تجهیز	مشخصات	کد سفارش
FR-S55 1	System 55 ؛ 80.7 × 80.7 mm ؛ سفید؛ قاب تکی؛Standard 55	56391110
FR-S55 2	System 55 ؛ 151.8 × 80.7 mm ؛ سفید؛ قاب دوتایی؛Standard 55	56391210
FR-S55 3	System 55 ؛ 223.3 × 80.7 mm ؛ سفید؛ قاب سه‌تایی؛Standard 55	56391310
FR-E2W 1	System 55 ؛ 80.8 × 80.8 mm ؛ سفید؛ قاب تکی؛E2 55	56392110
FR-E2W 2	System 55 ؛ 151.9 × 80.8 mm ؛ سفید؛ قاب دوتایی؛E2 55	56392210
FR-E2W 3	System 55 ؛ 223.4 × 80.8 mm ؛ سفید؛ قاب سه‌تایی؛E2 55	56392310
FR-E2S 1	System 55 ؛ 80.8 × 80.8 mm ؛ نقره‌ای؛ قاب تکی؛E2 55	56392101
FR-E2S 2	System 55 ؛ 151.9 × 80.8 mm ؛ نقره‌ای؛ قاب دوتایی؛E2 55	56392201
FR-E2S 3	System 55 ؛ 223.4 × 80.8 mm ؛ نقره‌ای؛ قاب سه‌تایی؛E2 55	56392301
FR-E2A 1	System 55 ؛ 80.8 × 80.8 mm ؛ زغالی؛ قاب تکی؛E2 55	56392115
FR-E2A 2	System 55 ؛ 151.9 × 80.8 mm ؛ زغالی؛ قاب دوتایی؛E2 55	56392215
FR-E2A 3	System 55 ؛ 223.4 × 80.8 mm ؛ زغالی؛ قاب سه‌تایی؛E2 55	56392315

مدل یا تجهیز	مشخصات	کد سفارش
ST-AP 55-1	جعبه روکار قاب Standard 55 تکی؛ سفید خالص RAL 9010؛ ابعاد System 55 ؛ 81.0 × 52.5 × 44.5 mm	515853332
ST-AP 55-2	جعبه روکار دوتایی؛ سفید خالص RAL 9010؛ System 55 ؛ 152.0 × 81.0 × 44.5 mm	515863332
ST-AP 55-3	جعبه روکار سه‌تایی؛ سفید خالص RAL 9010؛ System 55 ؛ 224.0 × 81.0 × 44.5 mm	515873332

قاب‌ها و جعبه‌های روکار

مدل یا تجهیز	مشخصات	کد سفارش
PG-FST2 box	جعبه روکار کلید مکانیکی PG-FST2 با نیم‌سیلندر یورو؛ تکی سفید؛ Deutsche Solenoid ؛ 100 × 80 × 65 mm	19142201170

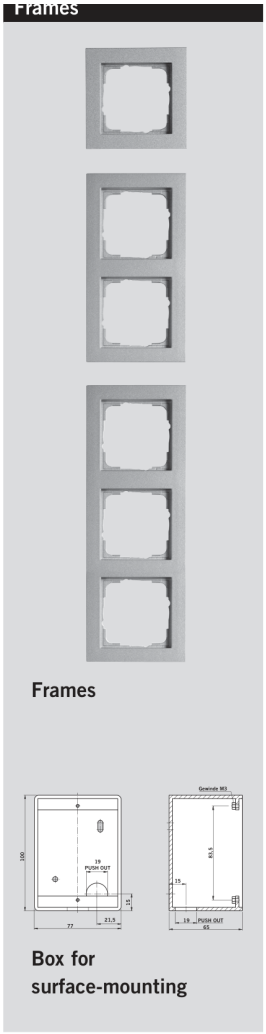

قاب‌ها و نقشه جعبه روکار؛ سوراخ رزوه M3 و ابعاد در شکل