راهنمای کاربرد سنسورهای RAD 255 و RAD 256

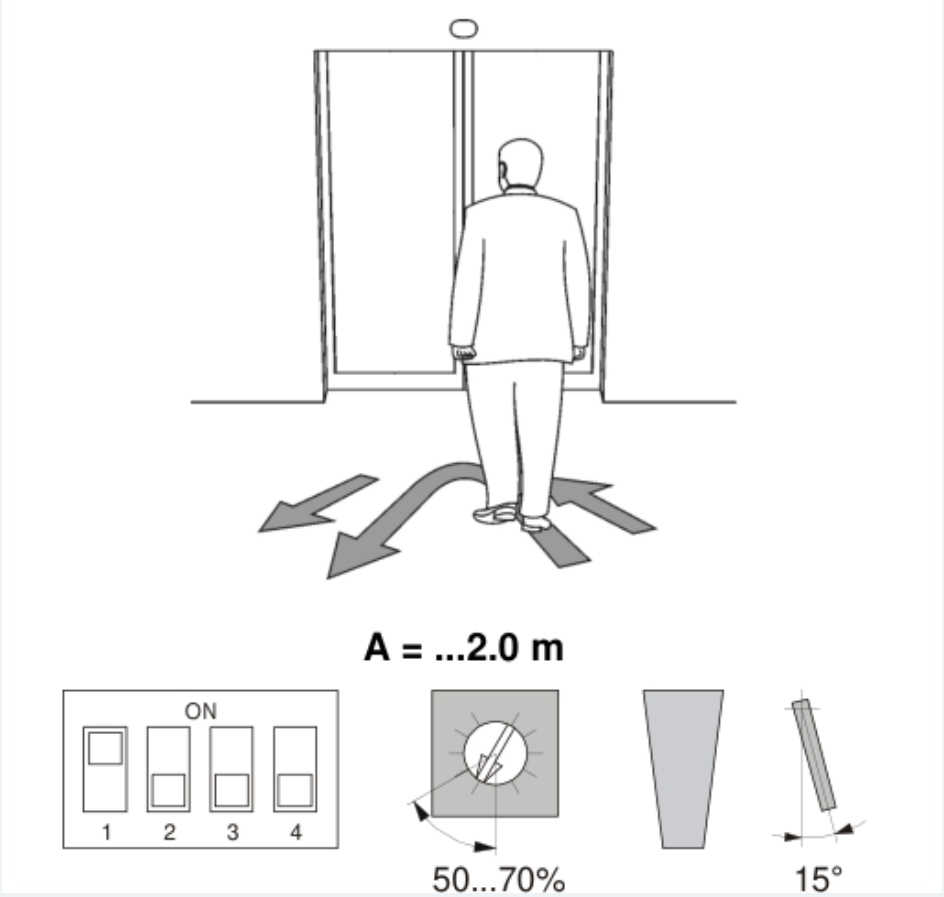

راهنمای کاربرد سنسورهای RAD 255 و RAD 256؛ آشنایی با کلیدهای تنظیم، روش نصب و هفت موقعیت کاربردی.

تماس با درب اتوماتیک جوهری

راهنمای کلیدها و تنظیم میدان

در تصاویر تنظیمات، ON به معنی روشن یا فعال و OFF به معنی خاموش یا غیرفعال است. درصد درج‌شده کنار پتانسیومتر، موقعیت تنظیم آن را نشان می‌دهد؛ درصدها از صفر تا صد هستند و نقطه میانی ۵۰ درصد است.

کلید	RAD 255	RAD 256
دیپ‌سوئیچ ۱	تشخیص حرکت آهسته	تشخیص حرکت آهسته
دیپ‌سوئیچ ۲	تغییر حساسیت	تشخیص وابسته به جهت حرکت
دیپ‌سوئیچ ۳	بدون عملکرد	حذف تشخیص تردد عرضی
دیپ‌سوئیچ ۴	آنتن شیپوری	آنتن شیپوری

در همه نمونه‌ها، موقعیت کلیدها، جهت آنتن و درصد پتانسیومتر باید با تصویر همان کاربرد خوانده شود. نصب روکار برای میدان متوسط تا بزرگ و نصب توکار فقط برای میدان کوچک در نمونه کارکرد معمول معرفی شده است.

کارکرد معمول

مدل‌های مناسب: RAD 255 و RAD 256 . مدل RAD 256 برای بسته‌شدن سریع‌تر درب معرفی شده است. در نصب روکار، میدان متوسط تا بزرگ و در نصب توکار، میدان کوچک در نظر گرفته می‌شود. اندازه A تا ۲٫۰ متر است.

تنظیم	مقدار
پتانسیومتر	۵۰ تا ۷۰ درصد
زاویه	۱۵ درجه

کارکرد معمول

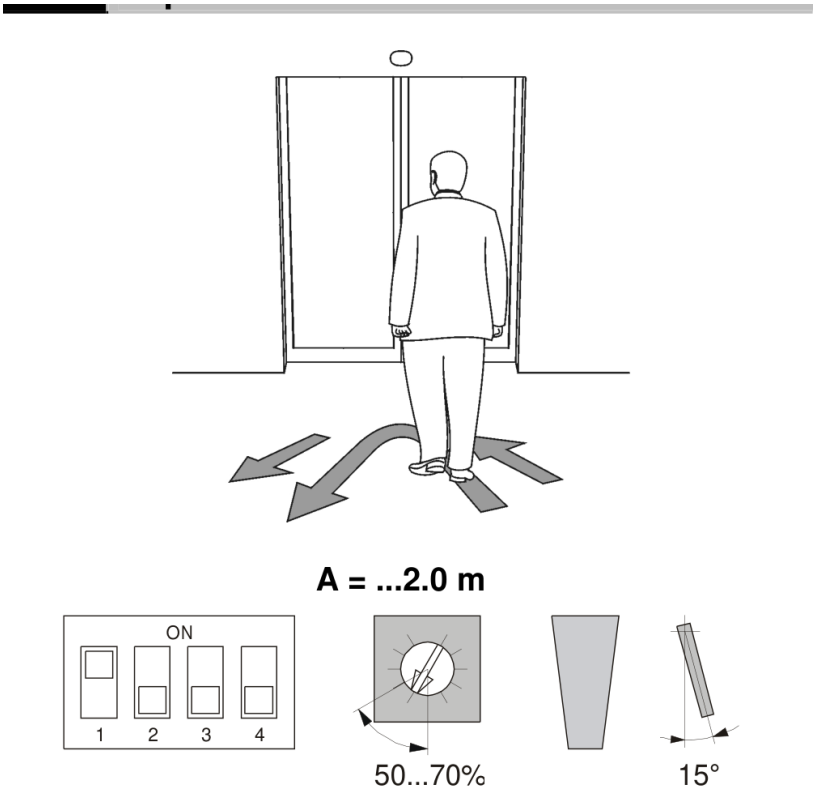

موقعیت دیپ‌سوئیچ‌ها و آنتن در کارکرد معمول

سوپرمارکت

مدل مناسب: RAD 255 . ارتفاع نصب از ۲٫۲ متر به بالا است. این نمونه فقط برای نصب روکار است. اندازه A از ۲٫۰ متر به بالا در نظر گرفته شده و آنتن شیپوری با شناسه 250.000.015 استفاده می‌شود.

تنظیم	مقدار
پتانسیومتر	۶۰ تا ۸۰ درصد

سوپرمارکت

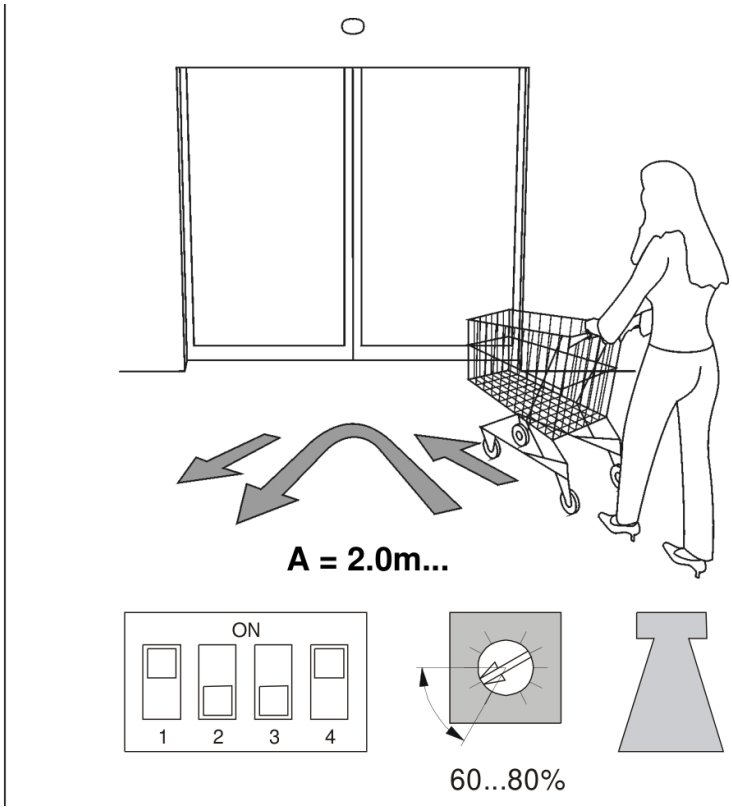

مسیر مشتری و چرخ خرید؛ تنظیمات مطابق تصویر

مرکز نگهداری سالمندان

مدل مناسب: RAD 255 . فقط نصب روکار برای این نمونه مشخص شده است.

تنظیم	مقدار
پتانسیومتر	از ۶۰ درصد به بالا، مطابق علامت برگه اصلی
زاویه	۲۵ درجه

مرکز نگهداری سالمندان

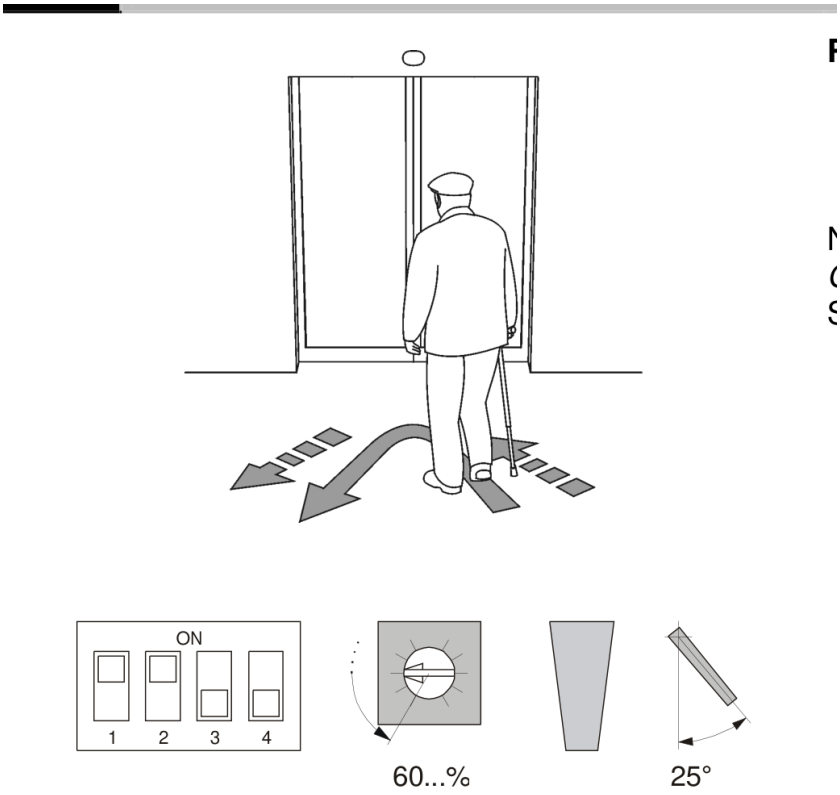

تردد آهسته و تنظیم سنسور در مرکز نگهداری سالمندان

ورودی کنار پیاده‌رو

مدل مناسب: RAD 256 . ارتفاع نصب ۲٫۲ متر است. فاصله‌های ۰٫۸ تا ۱٫۲ متر و حدود ۰٫۸ متر در نقشه میدان و مسیر عبور مشخص شده‌اند.

تنظیم	مقدار
پتانسیومتر	۴۰ تا ۶۰ درصد
زاویه	۱۰ تا ۲۰ درجه

ورودی کنار پیاده‌رو

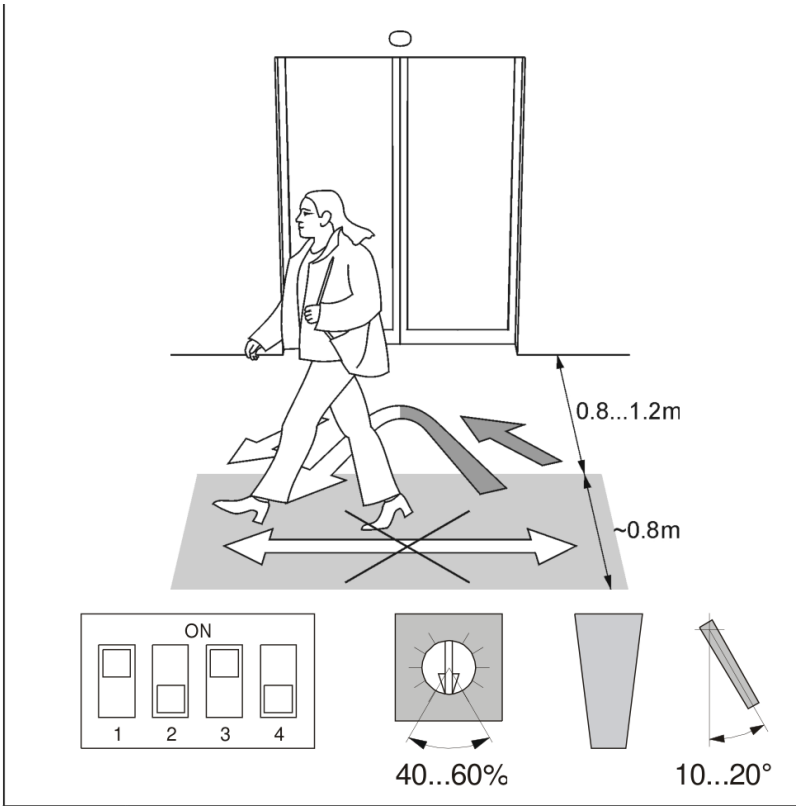

میدان تشخیص درگاه و مسیر عبور عرضی پیاده‌رو

ورودی دارای فرورفتگی

مدل‌های مناسب: RAD 256 یا RAD 255 . هر دو روش نصب روکار و توکار در این کاربرد معرفی شده‌اند.

تنظیم	مقدار
پتانسیومتر	۳۰ تا ۵۰ درصد
زاویه	۵ تا ۱۵ درجه

ورودی دارای فرورفتگی

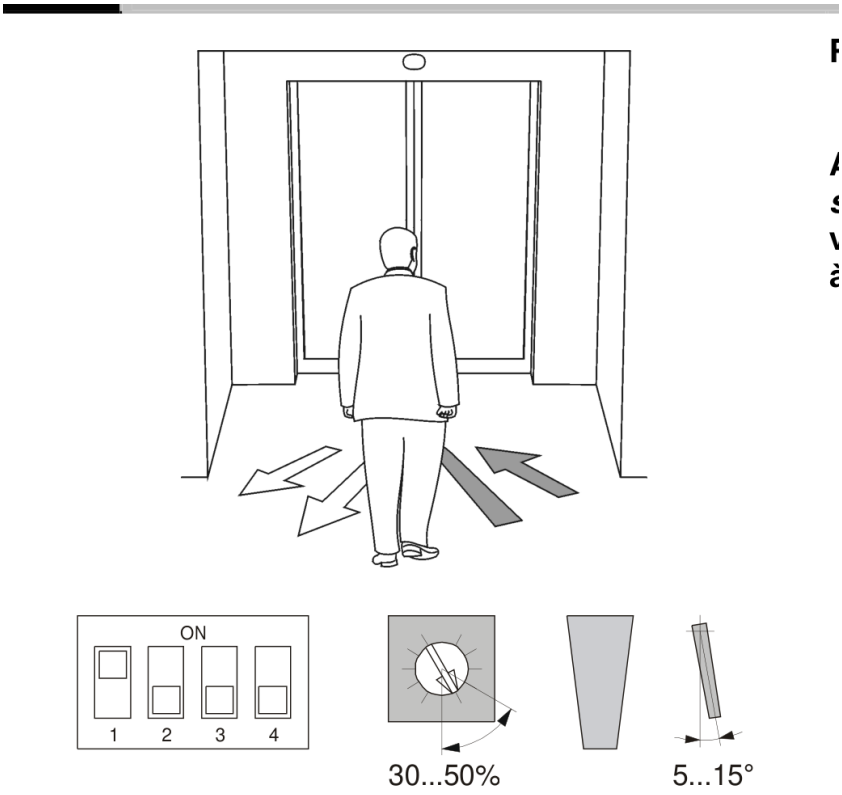

جهت آنتن و تنظیمات نصب در فرورفتگی

درب لولایی؛ سمت بیرون

مدل مناسب: RAD 256 . سنسور در سمت بیرونی درب لولایی و مطابق مسیرهای نزدیک‌شدن در تصویر نصب می‌شود.

تنظیم	مقدار
پتانسیومتر	۵۰ تا ۷۰ درصد
زاویه	۱۰ تا ۲۰ درجه

درب لولایی؛ سمت بیرون

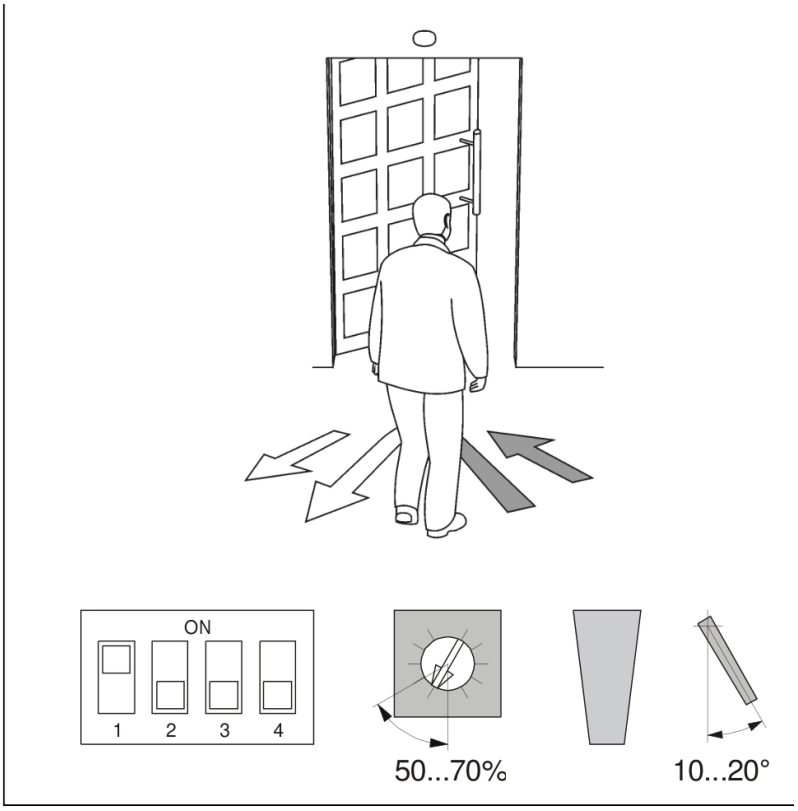

نصب سمت بیرون درب لولایی

درب لولایی؛ سمت داخل

مدل مناسب: RAD 256 . محل نصب پیشنهادی بالای لولاست؛ در صورت امکان از همین موقعیت استفاده کنید. نمای روبه‌رو و نمای پلان، جایگاه سنسور را نشان می‌دهند.

تنظیم	مقدار
پتانسیومتر	۶۰ تا ۹۰ درصد
زاویه	۲۰ تا ۳۰ درجه

درب لولایی؛ سمت داخل

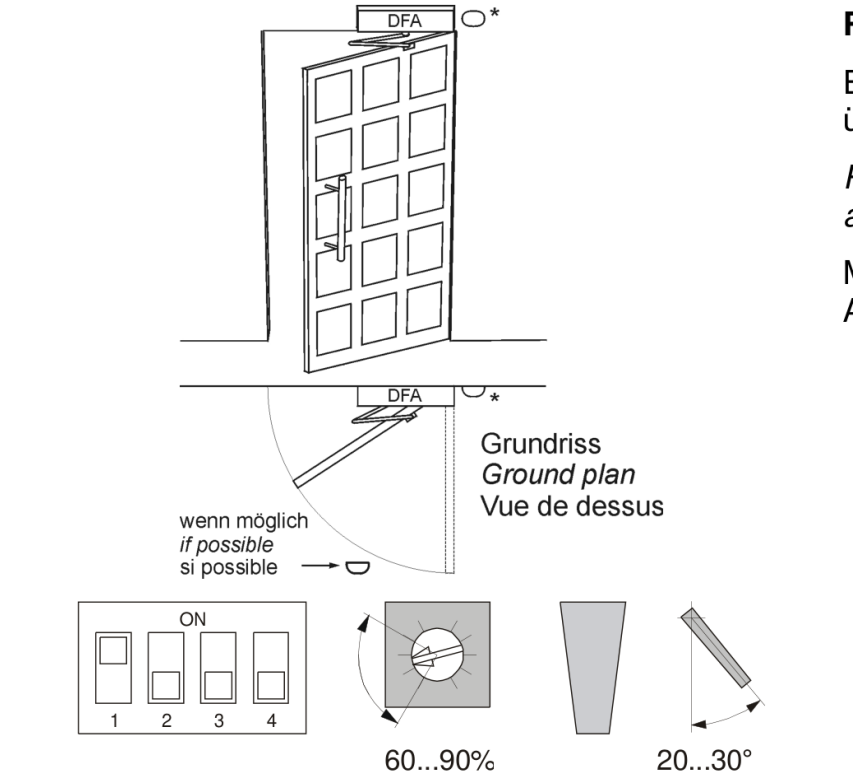

نصب پیشنهادی بالای لولا؛ نما و پلان

تماس با درب اتوماتیک جوهری