راهنمای نصب، تنظیم و عیب‌یابی درب تاشوی record 16 FTA

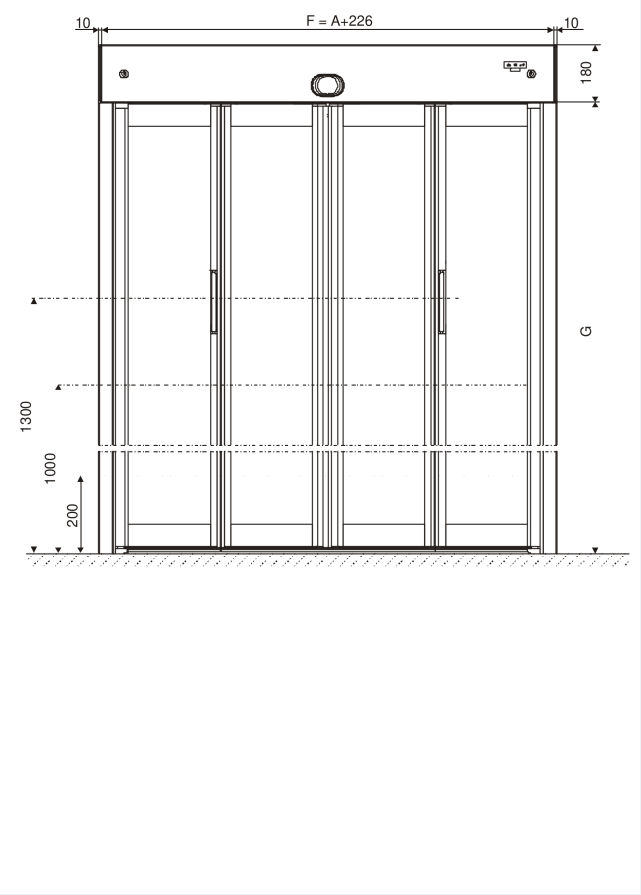

نصب تاشوی FTA107، سازه و لته‌ها، راه‌اندازی، کنترل STG16، پنل BDE، جدول کامل وضعیت‌ها و نقشه‌های سیم‌بندی.

تماس با درب اتوماتیک جوهری

کاربرد، ایمنی و مشخصات

دفترچه record16FTA، ژوئن ۲۰۰۲ ویرایش A، شماره16.790، برای نصاب مجاز و صلاحیت‌دار است؛ روش نصب وراه‌اندازی رابیان می‌کند و محصول ممکن است با تغییر فنی از نسخه چاپی فرق کند. نمادهای توجه، احتیاط وخطر به‌ترتیب نکته مفید، شرط کارکرد صحیح و پیشگیری از آسیب اشخاص/اموال‌اند.

نصب، سرویس وتعمیر فقط با تکنسین مجاز؛ شرایط کار، رسیدگی ونگهداری منظم سازنده رعایت شوند. کاربرد بیرونازهدف یا تغییرخودسرانه مسئولیت سازنده رامنتفی می‌کند. این مدل تاشو برای ناحیه خشک و سمت داخل ساختمان است؛ واژه sliding دربندکاربرد اصل آمده، اما عنوان ونقشه‌های همین سند مشخصا تاشو FTA هستند. ایمنی وحسگر حذف یااز کارانداخته نشود؛ شخص وشیء درمسیرتاشدن نباشد. قطع شبانه برق برای این دستگاه پیش‌بینی نشده است.

مشخصه	مقدار
عرض مفید A	۸۰۰ تا ۲۰۰۰mm
ارتفاع مفید G؛ حداکثر توصیه‌شده	۲۵۰۰mm
وزن	kg؛ جمع ۵kg۱۵۰ / ۴×۳۷
سرعت باز/بسته بیشینه	.؛ با وزن محدود می‌شود۷۰/۵۰cm/s
سرعت پس ازبرخورد	حدود ۸cm/s
نیروی ایستای لته	حداکثر ۱۵۰N
تأخیر	۰ تا ۲۰ ثانیه
برق NET16	۲۳۰ ولت ۵۰/۶۰ هرتز
مصرف/آماده‌به‌کار	۱۰۰/۱۴ وات
دما	-15°C / +50°C
رطوبت	حداکثر ۸۵ ٪نسبی؛ شرط چاپ non-thawing

ابعاد و موقعیت لته‌ها

درنمایکلی، F=A+226، ارتفاع باکس ۱۸۰ وعمق ۲۴۰ است. H=G-27؛ ابعاد ۷۰ ،۶ ،۲۱ ،G-145 ومحل‌های ۲۰۰/۱۰۰۰/۱۳۰۰ طبق مقطع‌اند. نصب سردرونصب در دهانه باپوشش اختیاری Blancal180×15جدا نشان داده شده‌اند؛ مقاطع افقی، بازوبسته لته‌ها واندازه A+58در نصب دهانه رامشخص می‌کنند.

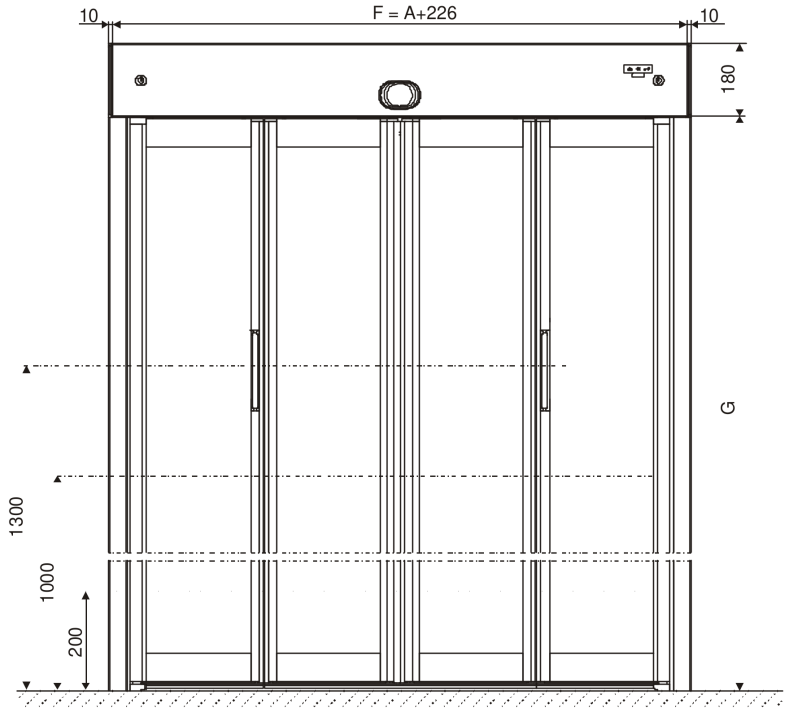

نمای کلی تاشو وطول F=A+226

ابعاد و موقعیت لته‌ها

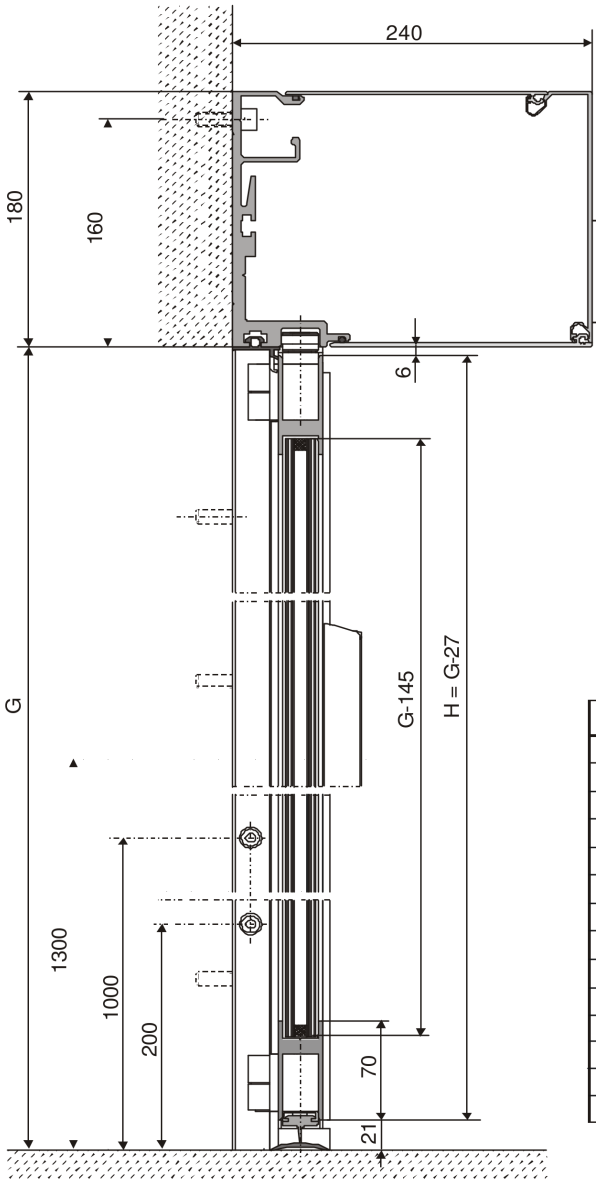

مقطع نصب سردر، H=G-27وارتفاع محل اجزا

تماس با درب اتوماتیک جوهری

ابعاد و موقعیت لته‌ها

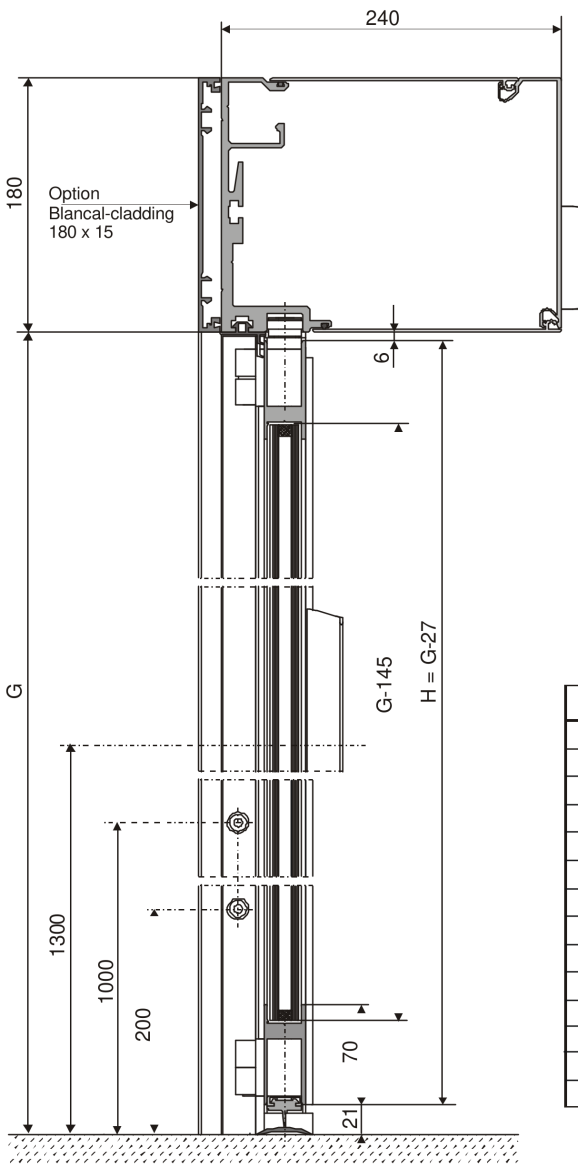

مقطع نصب دهانه وپوشش Blancal اختیاری

A	B	F همه ؛ mm
800	1010	1026
900	1120	1126
1000	1230	1226
1100	1340	1326

تماس با درب اتوماتیک جوهری

ابعاد و موقعیت لته‌ها

A	B	F همه : mm
1200	1450	1426
1300	1560	1526
1400	1670	1626
1500	1780	1726
1600	1890	1826
1700	2000	1926
1800	2110	2026
1900	2220	2126
2000	2330	2226

ابعاد و موقعیت لته‌ها

FTA 107 horizontal section – lintel mounting

door leaves closed

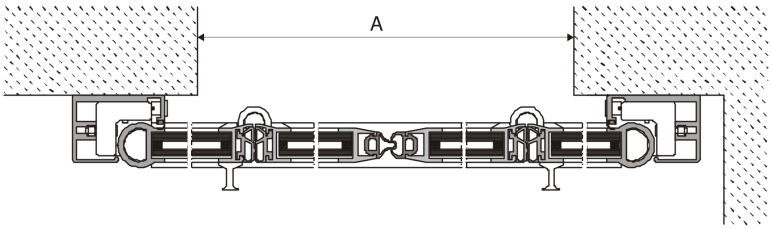

Door leaves opened

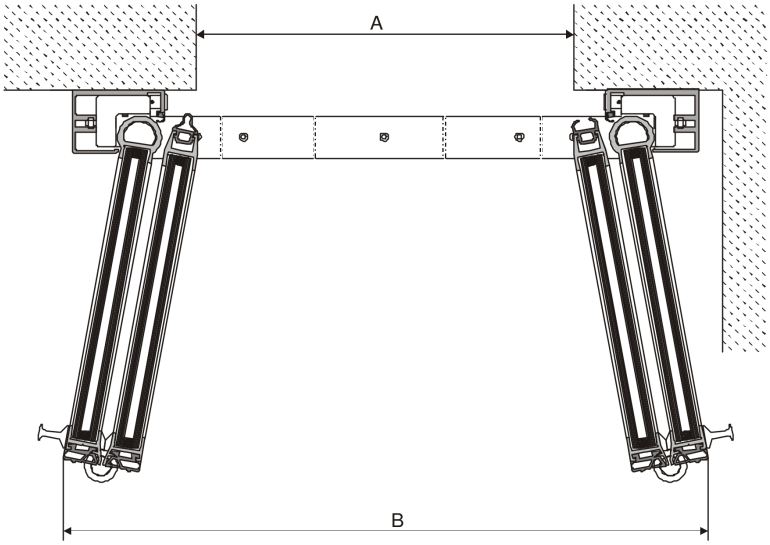

مقطع افقی لته‌های بسته وباز؛ نصب سردر

تماس با درب اتوماتیک جوهری

ابعاد و موقعیت لته‌ها

FTA 107 horizontal section – header mounting

door leaves closed

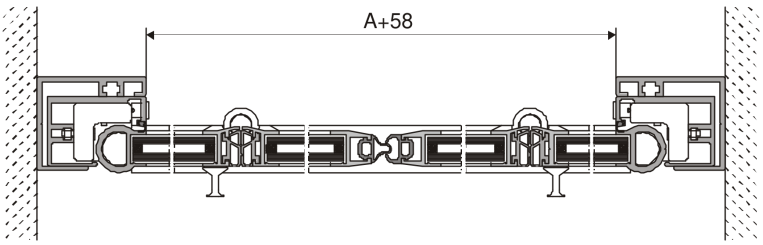

Door leaves opened

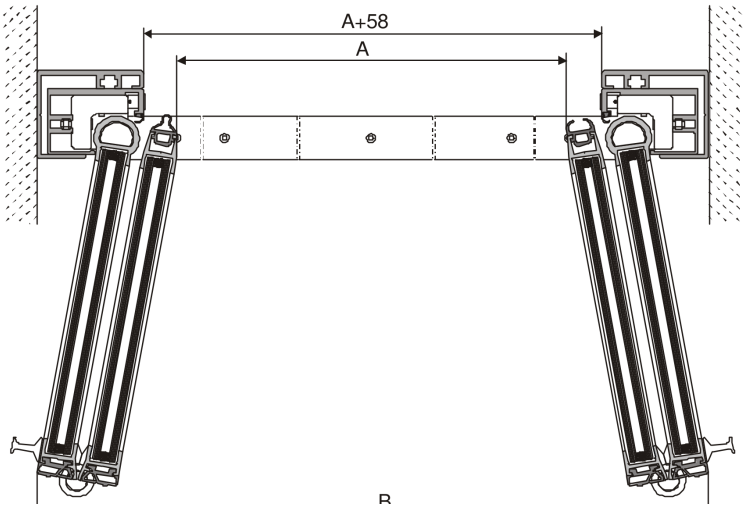

مقطع افقی نصب دهانه واندازه A+58

آماده‌سازی و دو روش نصب سازه

ساختمان اندازه‌گیری، بالاترین نقطه کف مبنای پایین ستون جانبی، نقص‌های احتمالی باکارفرما روشن و جیگ G و A ازسردراپراتور تنظیم ومحکم شود.

روش ۱؛ ستون‌های جانبی جداگانه	اقدام
۱	در نصب دهانه، دوپروفیل ترازکننده ابتدا نصب؛ فاصله شروع شیار تکیه‌گاه تا کف نهایی باشد. در نصب سردر ازگام ۲ شروع شود G.
۲	مرکزعبور A/2علامت شود.

آماده‌سازی و دو روش نصب سازه

روش ۱؛ ستون‌های جانبی جداگانه	اقدام
۳	از مرکزبه‌چپ‌وراست(F-168)/2برای ابتدای ستون‌ها؛ سردراضافه‌طول‌دار: اضافه‌طول-(168-F)/2.
۴ تا ۷	سوراخ بالای هر دوستون منتقل؛ چپ بالابسته؛ جیگ در محل اپراتور هر دوستون؛ راست نصب.
۸ تا ۱۰	جیگ دریاتاقان‌های کف؛ ستون‌ها پایین ووسط محکم وکاملاشاقول؛ سردر به تکیه‌گاه ستون‌ها پیچ شود.
۱۱	سردر به سازه وصل؛ پیش ازسوراخ‌کاری مکانیک پوشیده وبعدکاملاتمیزشود.
۱۲ و ۱۳؛ نصب دهانه	کاور همراه ۲۰ میلی‌متراضافه دارد؛ به طول لازم کوتاه شود. پوششاختیاری جانبی موجود نیز کوتاه وکلیپ شود.

روش ۲، پیش‌مونتاژاپراتور وستون‌ها، فقط برای نصب سردرمجازاست: مرکز A/2ومحل ستون‌ها با همان فرمول علامت، سوراخ‌های بالا منتقل، چپ بالا بسته، راست نصب، جیگ دریاتاقان کف، ستون‌ها پایین ووسط کاملاشاقول محکم وسردر به سازه بسته شود. هنگامسوراخ‌کاری مکانیک پوشیده وبعدتمیز شود.

نصب و تنظیم لته‌ها

۰۱ یاتاقان کف

تمیز وگریس‌زدایی شود.

۰۲ غلتک‌های وسط

غلتک هدایت دولته مرکزی برداشته شود.

۰۳ جاگذاری

لته‌ها در راهنمای کف وبازوی گردان پیچ شوند؛ L چپ و R راست رعایت شود.

۰۴ ریل نیم‌دایره

به کف متصل شود.

نصب و تنظیم لته‌ها

۰۵ بازگرداندن غلتک

غلتک‌های هدایت لته‌های مرکزی دوباره نصب شوند.

۰۶ تنظیم نهایی

ارتفاع باپیچ یاتاقان بازوتنظیم ومهره قفل شود؛ لاستیک‌هااسپری سیلیکون شوند.

اگرلبه بستن درست جفت نمی‌شود، اکسنتریک هرجفت لته با درب بسته تنظیم شود. مهره قفل و قسمت تنظیم، هر دو آچارخور ۱۷ دارند؛ ضخامت آچار تنظیم حداکثر ۳ میلی‌متر باشد. سپس BDE وفرمان‌هاطبق نقشه، گزینه‌های اختیاری، راه‌اندازی وبستن کاور انجام شوند؛ قطعات کاور به‌ترتیب درست کلیپ وروی اپراتور قرارگیرند.

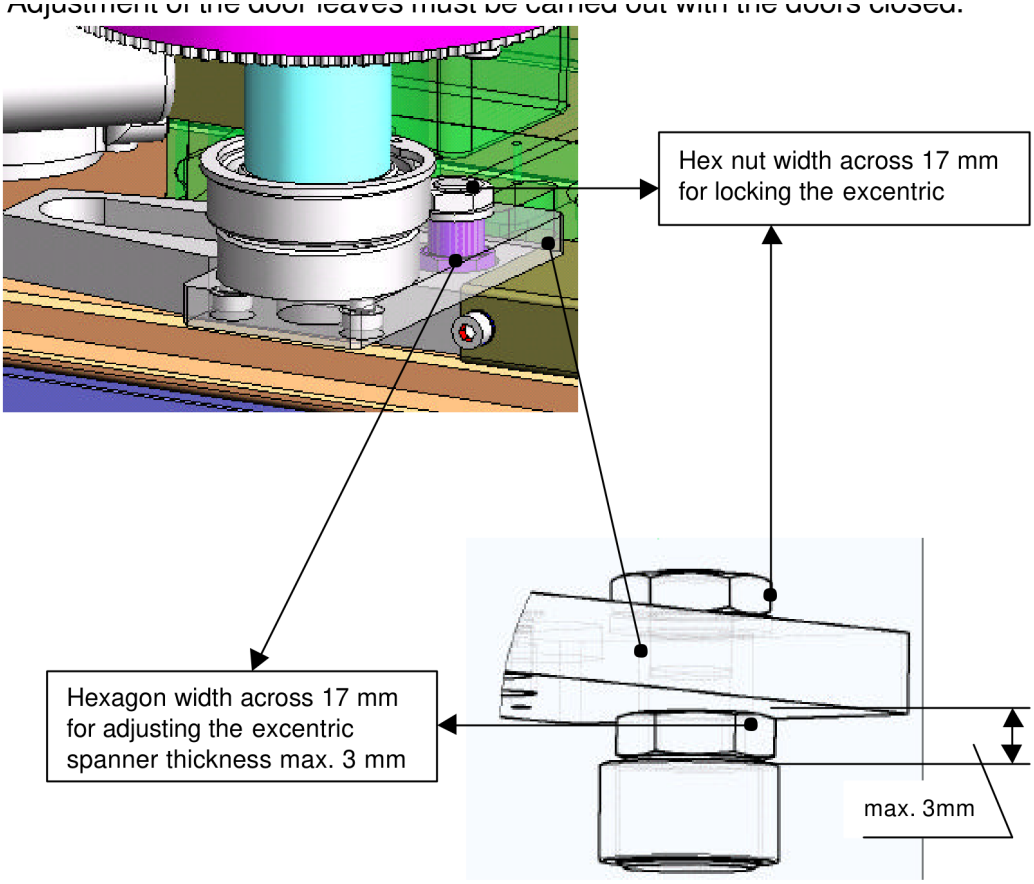

محل تنظیم اکسنتریک و آچارخور ۱۷ با آچارحداکثر ۳ میلی‌متر

راه‌اندازی و آزمون نهایی

برق با کلیداصلی/دوشاخه قطع، لته‌ها حدودیک‌متر باز وسیم‌بندی AS.E.107.001بررسی شود. جامپرهابرای کارکردمطلوب و جامپر خارجی توقف‌اضطراری، ELS1/ELS2، HEAواقعانصب‌نشده طبق نقشه بررسی شوند؛ پل جای ایمنی لازم را نگیرد.

تماس با درب اتوماتیک جوهری

راه‌اندازی و آزمون نهایی

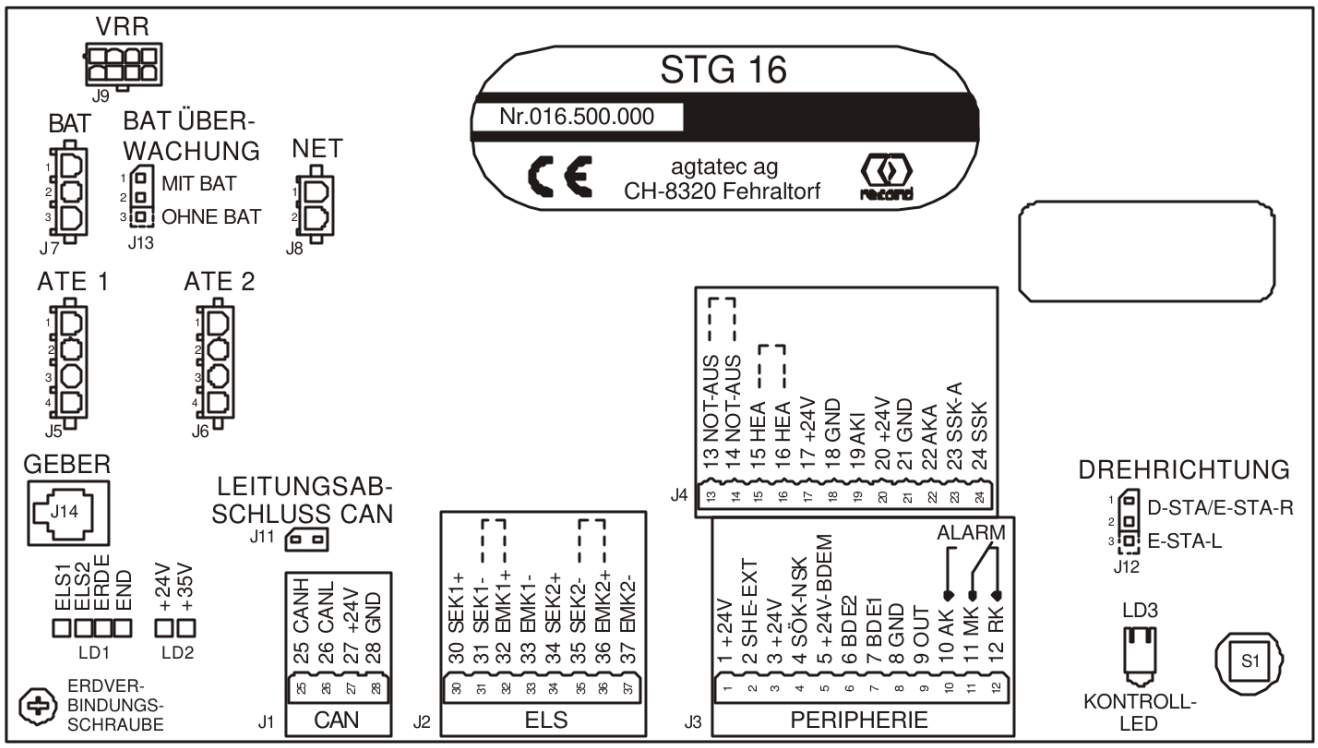

کنترلر STG16، فیش‌ها، جامپرها ونشانگرها

برق وصل ودر سطح ۵، نوع folding door<1500برای A≤1500یا folding door>1500برای A≥1500انتخاب شود. شرح فنی در عدد دقیق ۱۵۰۰ هم‌پوشانی دارد؛ انتخاب اینمرزبا پیکربندی صحیح همان دستگاه تأییدشود. نخستین برق‌دارکردن یا ریست سخت‌افزاری حرکت کالیبراسیون دارد و برای سنجش وزن ترمزآزمایشی می‌کند؛ پارامترها در ۳ تا ۴ چرخه نخست تعیین می‌شوند.

توجه

درکالیبراسیون هیچ‌مانعی واردنکنید. حرکت کنترل‌نشده، قطع فوری برق و جدا کردن باتری می‌خواهد.

حالت BDE	آزمون
بازماندن	بازبماند، کیفیت حرکت بررسی، در بازبا دست حرکت نکند؛ فشردن دوباره بازماندن، کاردستی وآزادی حرکت.
قفل	ببندد؛ حرکت وقفل کنترل؛ کلید مثبت پالس SSK، آزادکردن قفل موجود وبازکردن؛ بی‌اثر AKI/AKA.
یک‌طرفه	دردر بسته تحریک نکند AKA کارکنند؛ SSK و AKI.
زمستانی	کارکنند؛ عرضکاهش‌یافته کنترل؛ کلید بازماندن تاهمانعرض بازکند AKI/AKA/SSK.

تماس با درب اتوماتیک جوهری

راه‌اندازی و آزمون نهایی

سرعت وزمان‌ها طبق جدولبرنامه تنظیم شوند؛ تنظیمویژه مشتری طبق برگه کاربرد16.802وهمه تغییرها در برگه پیکربندی داخل محرک ثبت شوند. برای ایمنی، درخودکار با AKI باز وهنگامبستن فتوسل پوشیده شود؛ درب دوباره بازشود؛ برای فتوسل دوم وایمنی دیگر تکرار شود. با مانع هنگامبستن، برگشت وبستن بعدی با سرعتخزشی در محل مانع؛ با مانع هنگامباز، توقف به‌مدت بازماندن وسپس بستن، و بازشدن بعدی با سرعتخزشی در محل مانع آزمون شود.

درآزمون باتری، متن صفحه ۱۶ می‌گوید با جدا کردن J7کد ۱۳ روی BDE-E ظاهر شود ودرغیراینصورت J13روی ۱ ـ ۲ نیست؛ اما کد ۱۳ در جدول وضعیت همین چاپ فهرست نشده است. این اختلاف به‌صورتفرضی باکد مدل دیگری جایگزین نشود. پس از تکمیل درستهمه آزمون‌ها، دستگاه تحویل، کارکرد وایمنی آموزش ودفترچه کاربری به مشتری داده شود.

ترمینال‌ها، جامپرها و LED ها

ورودی STG16فعال‌بالا ونیازمند ۲۴ ولت مثبت است؛ ورودیایمنی باقطعی فعال می‌شود. صفرسیگنال به ارتحفاظت متصل است؛ پیچارت پایینچپ فقط برای آزمون قابلجدا کردن است وپس ازآزمون حفاظت برگردد.

پایه‌ها	تعریف
۱/۲	۲۴ ولت/SHE-EXT
۳/۴	۲۴ ولت/SÖK-NSK
۵/۶/۷/۸	۲۴ ولت BDE-M/BDE2/BDE1/GND
۹/۱۰/۱۱/۱۲	؛ رلههشدار/زنگOUT/AK/MK/RK
۱۳/۱۴	توقف‌اضطراری
۱۵/۱۶	؛ خلاص‌کنHEA
۱۷/۱۸/۱۹	۲۴ ولت/GND/AKI
۲۰/۲۱/۲۲	۲۴ ولت/GND/AKA
۲۳/۲۴	SSK-A/SSK
۲۵/۲۶/۲۷/۲۸	GND/ولت ۲۴/CANH/CANL
۳۰/۳۱/۳۲/۳۳	SEK1+/SEK1-/EMK1+/EMK1-

ترمینال‌ها، جامپرها و LED ها

پایه‌ها	تعریف
۳۴/۳۵/۳۶/۳۷	SEK2+/SEK2-/EMK2+/EMK2-

جامپر	حالت
؛ چپJ11	پایان‌دهی CAN طبق AN1
؛ راستJ12	۱ـ ۲ برای 16FTA، E-STA-R، D-STA وE-STA-L؛ کارخانه. ۲ ـ ۳ برای 16FBO.
؛ بالاJ13	۱ـ ۲ با باتری؛ کارخانه. ۲ ـ ۳ بدون باتری.

LED	معنا
۱ قرمز	با مانع درفتوسل ۱ روشن
۲ قرمز	با مانع درفتوسل ۲ روشن
۳ قرمز	باپیچارت برداشته‌شده بایدروشن باشد؛ اگرنه، اتصال زمین دیگری وجوددارد.
۴ قرمز	شرح عملکرد مشخص نیست؛ برچسب نقشه END است.
۵ سبز	۲۴ ولت با برق یاباتری؛ در قطع برق، ریست پردازنده یکثانیه پس ازخاموشیاین LED انجام می‌شود.
۶ سبز	۳۵ ولت؛ در قطع برق خاموش
۷ قرمز	بزرگ سمتراست برای کلیدچندکاره LED

رهاکردن کلید درپالس LED7	کارکرد
۱	فرمان AKI
۲	یادگیری ELS

ترمینال‌ها، جامپرها و LED ها

رهاکردن کلید درپالس LED7	کارکرد
۳	یادگیری پارامترهای درب
۴	ورودپیکربندی
۵	رفتاراضطراری BAT درنبودبرق
۶	کارخانه ماژول افزونگی
۸	کارخانه برنامه وپیکربندی
نگه‌داشتن حدود ۱۳ ثانیه	ریست سخت‌افزار وشروع تازه

کنترل الکترونیکی BDE-E

پنل چندسطح دارد؛ پس از برق، LED هاچندثانیه به‌ترتیب روشن وسپس آخرینحالت نشان داده می‌شود. سطح ۱ شامل یک‌طرفه، زمستانی، خودکار، بازماندن، قفل، برنامه وکلیدکاهش/افزایش است. هرکلید جزدوکلید مثبت/منفی LED دارد؛ LEDrecord در سطح ۱ خاموشاست. درقفل، مثبت یکبازشدن SSK؛ در بازماندن، همانکلید بازماندن دوباره کاردستی؛ record حدود ۵ ثانیه راه‌اندازی مجدد باحفظ داده‌هاست.

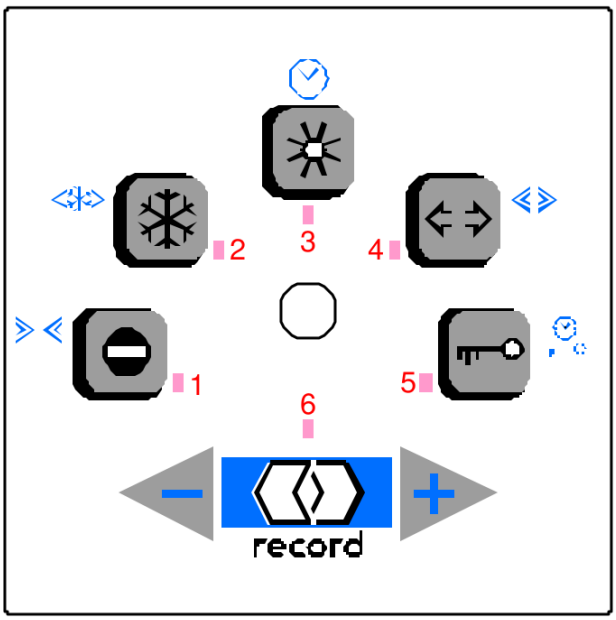

پنل BDE-E وکلیدهای دوکارکردی

کنترل الکترونیکی BDE-E

قفل سطح ۲ با توالی record، مثبت، قفل فعال می‌شود؛ LEDrecord روشن وپنل مسدود است. خروج با record، منفی، قفل، پنل را آزاد می‌کند. ورودبرنامه سطح ۳ با record، مثبت، record است؛ LEDrecord آهسته چشمک می‌زند. منوبا کلید مربوط انتخاب، مقدار تاوقتی نگه‌داشتهشده نمایش و بامثبت/منفی تغییر می‌کند. در انتهاییبالا به پایین وبرعکس می‌چرخد؛ مثبت ومنفی هم‌زمان، کارخانه همانمقدار را برمی‌گردانند. خروج بافشارکوتاه record یا ۳ دقیقه بی‌عملی است.

نمایشمقدار حداکثر ۴۰ گام در ۵LED ازچپ‌به‌راست، هرکدام ۸ گام، یعنی ۰ تا ۱۰۰ درصد است. مثال ۷۵ ٪: LED های یک‌طرفه، زمستانی وخودکار کامل، بازماندن با نسبت روشن/خاموش ۶/۲ وقفل خاموش؛ جمع ۳۰ گام.

منو	دامنه	گام	کارخانه
سرعتبسته؛ نمادوپیکان روبه‌داخل	۳ تا ۵۰cm/s	۱ / ۲۵cm/s	۴۰cm/s
عرضزمستانی؛ نمادبازماندن	٪ تا ۱۰۰ ۲۰cm	حدود ۱cm	٪ ۵ / ۶۲
بازماندن؛ نمادساعت	۰ تا ۲۰ ثانیه	۰ / ۵ ثانیه	۱ ثانیه
بازماندن SSK؛ ساعت/کلید	۰ تا ۲۰ ثانیه	۰ / ۵ ثانیه	۱۰ ثانیه
سرعتباز؛ دوپیکان دورشونده	۳ تا ۷۰cm/s	۱ / ۷۵cm/s	۵۰cm/s

در حالتبازماندن، درب هنگام تنظیمعرضزمستانی به‌صورتزنده همانعرض را دنبال می‌کند.

کنترل مکانیکی BDE-M

پنل ورودی ساده با کلید است که درهمه موقعیت‌ها بیرون می‌آید؛ یک‌طرفه یا زمستانی، خودکار، بازماندن وقفل دارد. با گیرهکاغذ حدود ۲۵ میلی‌متر دسترس‌پذیر؛ record با وجودبرق یاباتری روشن است. ریست پنهان درمرکزلوگوی LED نگه‌داشتن حدود ۵ ثانیه شروع کامل دوباره باحفظ پارامترهاست.

کنترل مکانیکی BDE-M

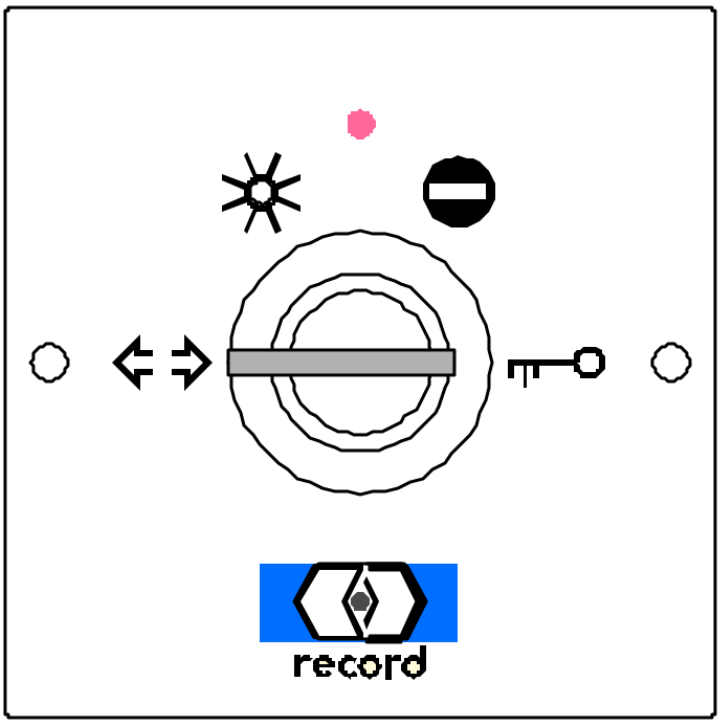

پنل BDE-M و محل ریست پنهان

حالت	S2	S1	اولویت
قفل	۰	۰	۱؛ بالاترین
یک‌طرفه	۱	۱	۲
بازماندن	۰	۱	۳
زمستانی	طبق پیکربندی	طبق پیکربندی	۴
خودکار	۱	۰	۵

در نقشه ۱ یعنی کنتاکتبسته و ۰ باز؛ قطع سیم BDE-M کدقفل را فرض می‌کند. اولویتزمستانی ۴ است.

جدول کامل وضعیت و خطا

در ناهنجاری، سطح کاربری خودکار هرحدود ۵ ثانیه باسوضعیت جابه‌جا می‌شود؛ در دیگرسطح‌ها وضعیت نشان داده نمی‌شود. کدوضعیت با LED های سریع‌چشمک‌زن ۱ تا ۶ ووزن‌های ۳۲، ۱۶، ۸، ۴، ۲، ۱ جمع می‌شود. W هشداراست ورله خروجی خطا را تغییر نمی‌دهد. متن تا ۵۸ شماره متفاوت راذکر می‌کند؛ جدول کدهای درج‌شده تا ۶۲ است. ستون LED، شماره چراغ‌های فعال همان ردیف است.

جدول کامل وضعیت و خطا

کد	های ۱ تا LED ۶	شرح	اقدام/بازنشانی
03	5,6	بیش از ۶۰ ثانیه فعال AKI	پس ازرفع علت خودکار، یا سرویس‌کار.
04W	4	کارکرد دستی	وضعیت کاردستی است.
05	4,6	بیش از ۶۰ ثانیه فعال AKA	پس ازرفع علت خودکار، یا سرویس‌کار.
06	4,5	اشکال آزادسازی قفل	احتمال گیر قفل؛ سرویس‌کار بازنشانی کند.
09	3,6	فیوز باتری قطع	بدون باتری احتمال جامپر J13مفقود؛ فیوز یا کابل قطع بررسی؛ بازنشانی سرویس‌کار.
10	3,5	خطای قفل؛ درب بسته نیست	مانع درب بررسی؛ با بسته‌شدن صحیح وامکان قفل، خودکار پاک می‌شود.
12	3,4	باتری خراب/ولتاژکم	باتری با تکنسین تعویض؛ بازنشانی خودکار.
14	3,4,5	کنتاکت NO قفل خراب	تنظیم یا قطعی VAK؛ سرویس‌کار.
20	2,4	خطای مهار لته؛ فقط CO48	استاپ/بافر یا سیم مگنت بررسی؛ کلید record پنج‌ثانیه.
26	2,3,5	اضافه‌بار خروجی FEM	اضافه‌بار رفع و با کلید STG یا سرویس‌کار ریست شود.
29	2,3,4,6	در حالت قفل مهارنیست TOS	پس ازرفع علت خودکار یا سرویس‌کار.
30	2,3,4,5	در حالت خودکار مهاراست TOS	پس ازرفع علت خودکار یا سرویس‌کار.
31	2,3,4,5,6	توقف‌اضطراری فعال	شستی اضطراری بازنشانی شود.
33	1,6	خطای ELS1	در آموزش فتوسل: دهانه زیاد، حسگرکثیف، کابل یا سرحسگر خراب؛ تمیزکردن یا سرویس‌کار.
34	1,5	خطای ELS2	مانند ۳۳.
37	1,4,6	جریان موتور نادرست	.خراب؛ سرویس‌کار ATE یا STG
38	1,4,5	دمای موتور ۱ زیاد	کاردستی فعال؛ وزن یا اصطکاک زیاد بررسی؛ با خنک‌شدن یا سرویس‌کار پاک می‌شود.

جدول کامل وضعیت و خطا

کد	LED های ۱ تا ۶	شرح	اقدام/بازنشانی
39	1,4,5,6	اضافه‌بار ۲۴ ولت	تعداد/مصرف لوازم خارجی زیاد؛ سرویس‌کار.
40	1,3	دمای موتور ۲ زیاد	مانند ۳۸.
41	1,3,6	حسگرحرارتی موتور ۱ خراب	موتور وصل نیست، حسگرخراب یا سیم قطع؛ سرویس‌کار.
42	1,3,5	حسگرحرارتی موتور ۲ خراب	مانند ۴۱.
43	1,3,5,6	انکودر افزایشی خراب	کابل وصل نیست/قطع یا موتور مسدود؛ سرویس‌کار.
44W	1,3,4	حاصل جریان×زمان موتور زیاد	تردد یا وزن زیاد؛ حداقل بازماندن حدود ۴ ثانیه می‌شود؛ با خنک‌شدن خودکار پاک می‌شود.
45	1,3,4,6	حاصل جریان×زمان موتور بسیارزیاد	تردد زیاد با لته سنگین؛ بازماندن حدود ۲۰ ثانیه می‌شود؛ با خنک‌شدن خودکار.
46	1,3,4,5	کنترلرخراب	خطاهای EPROM، RAM، Watchdog، Imax، ImaxT یا اختلاف SHE-EXT؛ سرویس‌کار.
47	1,3,4,5,6	ایمنی خارجی بیش از ۶۰ ثانیه فعال	با رفع علت خودکار یا سرویس‌کار.
48	1,2	فعال/قطع SÖK یا NSK	با بسته‌شدن کنتاکت خودکار پاک می‌شود.
49	1,2,6	هشدار CO48 Ventouse	قطع کلید sandow یا مسیرش؛ Ventouse بسته، sandow کشیده یا کلیدتنظیم؛ پاک‌شدن خودکار.
50	1,2,5	پردازنده CPU2خراب	سرویس‌کار.
54W	1,2,4,5	حرکت کالیبراسیون	تا بسته‌شدن صبر؛ پس از ۳ بازشدن خودکار پاک می‌شود.
55	1,2,4,5,6	قطع برق	با باتری موجود کار می‌کند؛ با برگشت برق خودکار.
58	1,2,3,5	ارتباط FEM قطع	قبلاوجودداشته واکنون قطع است؛ کابل و خود FEM بررسی شوند.
59	1,2,3,5,6	بیش از ۶۰ ثانیه فعال ELS	با رفع علت خودکار یا سرویس‌کار.

جدول کامل وضعیت و خطا

کد	LED های ۱ تا ۶	شرح	اقدام/بازنشانی
60	1,2,3,4	حافظه پارامتر EEPROM خراب	کنترلر با سرویس‌کار تعویض و بازنشانی شود.
61	1,2,3,4,6	بیش از ۶۰ ثانیه فعال SSK	با رفع علت خودکار یا سرویس‌کار.
62	1,2,3,4,5	اولویت ندارد BDE	فرمان بالاتر مانندساعت حاضر است؛ با رهاکردن کلید BDE خودکار پاک می‌شود.

معمولاً record پنج‌ثانیه بازنشانی وشروع تازه می‌دهد؛ اگرعلت باقیباشد پیام برمی‌گردد. علت‌های فهرست از محتمل‌تر به کم‌احتمال‌ترند؛ خرابی STG در انتهایاحتمال‌ها بررسی می‌شود. کدهای ویژه CO48یا TOS بیان موجود درسندندوبه‌معنای نصب آن گزینه روی همه درب‌ها نیستند.

کابل‌کشی و نقشه‌های برق

نقشه LS.107001برای FTA107وFTA108-BO: برق ۲۳۰ ولت±۱۰ ٪، ۵۰/۶۰ هرتز، فیوزحداکثر ۱۶ آمپر وقدرت‌اتصال ازنوع ۳×۱ / L/N/PE برق a نوشته شده است؛ جدول عملکرد، مصرف ۱۰۰ وات راباواحد دیگر بیان می‌کند. کابل ۲۰۰VA کلیدفرمان ۲×۰ / c زوج‌تابیده ۲۴ ولت، حداکثر ۸۰ متر؛ کابلmm²ازنوع ۲×۲×۰ / ۲۵ BDE کنترل b ؛ کابل۵mm² A/2-88، ۹، ۱۸۰ کلیدفرمان، داخل/خارج واندازه SSK ،کنترل BDE ،شستیاضطراری NA ،خروجکابل KA است. محل۵mm² و ۲۴۰ در نقشه مشخص‌اند. اقلامستاره‌دارطبق مقررات باتأمین محل‌اند؛ موارد نامربوط دربرگه نصب حذف شوند. برق شبانه قطع نشود.

کابل‌کشی و نقشه‌های برق

Netz 230V ±10% 50 / 60Hz Sicherung max. 16A Anschlusswert ~200VA	Réseau 230V ±10% 50 / 60Hz Fusible max. 16A Puissance ~200VA	Electric mains 230V ±10% 50 / 60 cycles Fuse max. 16A Power rating ~200VA	Rete 230V ±10% 50 / 60 cicli Disp. di protezione max. 16A Potenza allacciata ~200VA

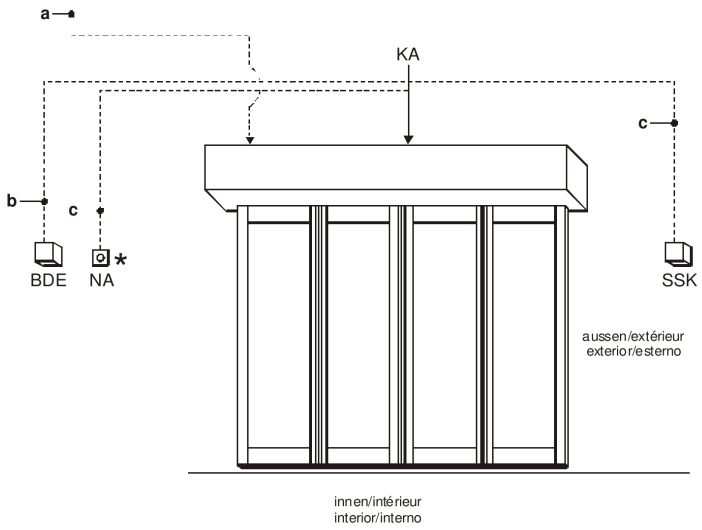

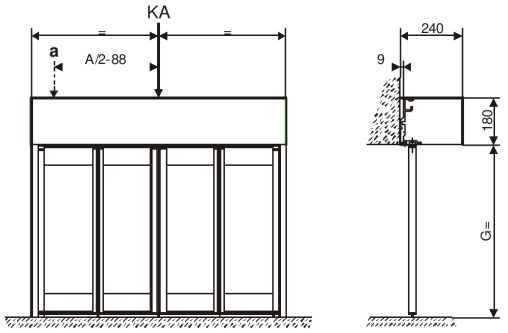

Nicht zutreffendes streichen! Positions non utilisées a biffer!
Cancel unnecessary items! Cancellare ciò che non interessa!

a	3x1,5mm²	230V~ (L + N + PE)	
b	2x2x0,25mm² (max. 80m)	24V=	(paarweise verdrillt / torsadés par paires / twisted pair cable / controciuti a due a due)
c	2x0,5mm²		

SSK	Schlüsselschwenkkontakt / contact pivotant à clé / key operated contact / contatto a chiave girevole
BDE	Bedienungseinheit / unité de commande / control unit / selettore di funzione
NA	Notaus-Taster / interrupteur de secours / emergency stop button / interruttore per arresto d'emergenza
KA	Kabelaustritt / départ du câblage / cable outlet / uscita a cavo

Wichtiger Hinweis!
Die Anlage soll während der Nacht NIE durch einen Generalschalter vom Netz getrennt werden.

Avis important!
Ne pas débracher le système du réseau pendant la nuit.

Important notice!
The installation is not intended to be disconnected from the mains at night.

Attenzione!
Durante la notte l'automatismo non deve essere disinserito dalla rete di tensione.

* Lieferung bauseits gemäss behördlicher Vorschrift
A fournier par ailleurs selon spécification officielle
To be furnished by others according to official regulation
Fornitura eff. da voi secondo disposizioni ufficiali

Auftrags-/Commande-/
Order-/Commissione Nr/No: _____
Baustelle _____
Chantier _____
Site _____
Cantiere _____

Leitungsschema
Schéma de câblage
Cable layout
Schema dei fili
FTA 107
FTA 108-BO

Massstab		Name	Datum
%	Erstellt	km	24.08.00
	Freigegeben	km	14.02.01

Aenderung: X xx/xx xx xx.xx.xx

agtatec ag
CH-8320 Fehraltorf

LS.107001

نقشه مسیرکابل LS.107001، برق، BDE و SSK

نقشه AS.E.107.001شماره16.808، برگه ۱ منبع NET، باتری NiCd۲۴ ولت ۲ / ۱Ah با ۴AT، موتور، انکودر، قفل VRR وکنتاکت VAK رادارد. خروجی‌ها ۲۷ / ۳ ولت ۰ / ۵ آمپر، ۲۴ ولت ۱ آمپر و ۵ ولت ۰ / ۵ آمپر؛ برچسب‌های ورودی ۲۳۰ ولت ۶ آمپر ۵۰ هرتز یا ۲۲۰ ولت ۶ آمپر ۶۰ هرتز، فیوز ۲ / ۵AT وکاپاسیتور ۴۸۰۰µF/۶۳ ولت درهماننقشه‌اند. این برچسب‌هابه‌جای فیوز شاخه ساختمان قرارنمی‌گیرند. رنگموتورقرمز/مشکی، زمینحفاظت وفیش‌های J7/J8/J9/J14حفظاند.

تماس با درب اتوماتیک جوهری

کابل‌کشی و نقشه‌های برق

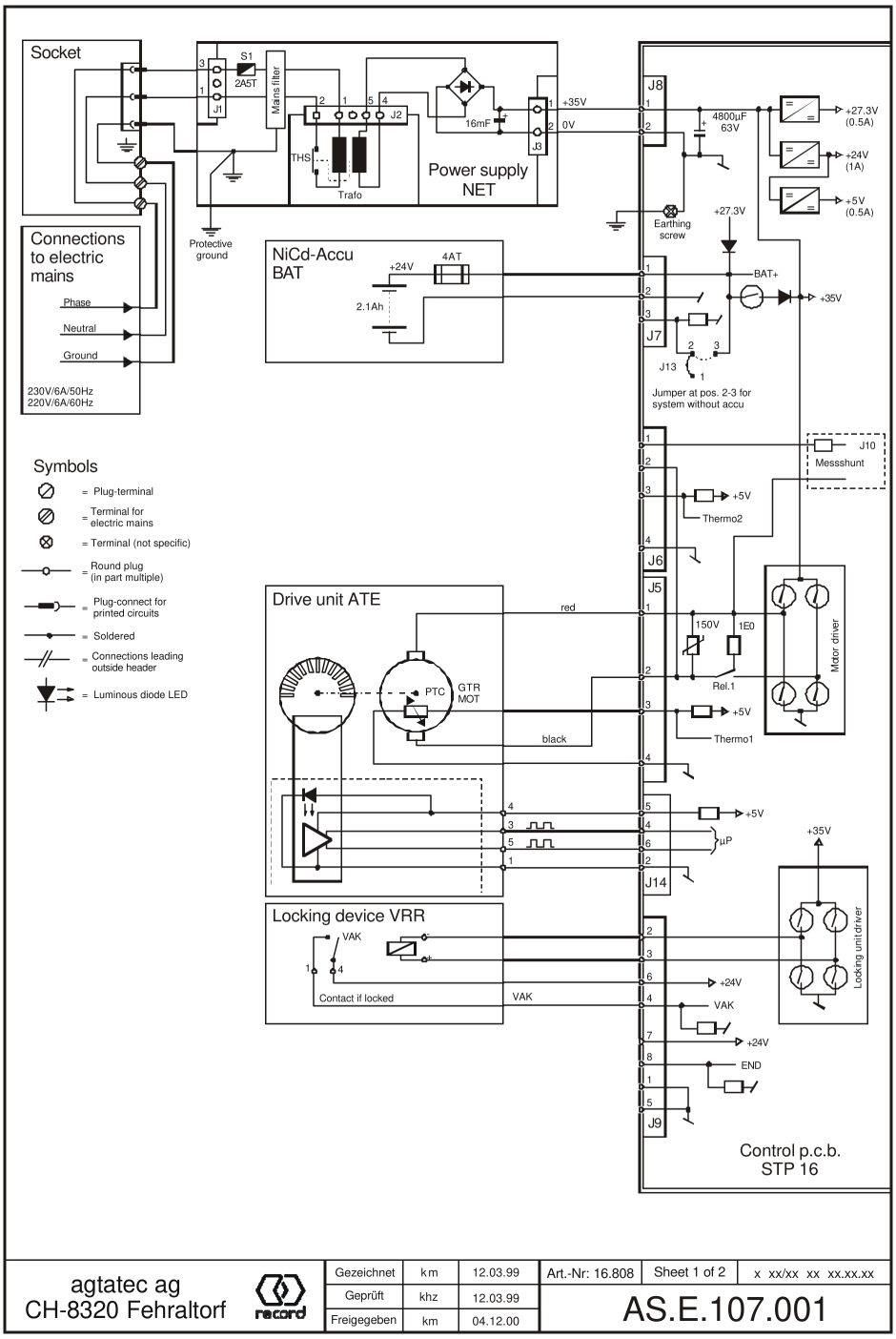

برگه ۱: BAT، NET، موتور، انکودر، قفل و STP16

برگه ۲: فتوسل ELS260با سیم SEK سفید/مشکی و EMK نارنجی/مشکی؛ رادار AKI/AKA باتغذیهقهوه‌ای، صفرسفید و فرمانخاکستری فعال‌رسانا؛ SÖK/NSK، SHE-EXT، SSK، توقفاضطراری وخلاص‌کن HEI/HEA. پل ورودیفقط وقتی قطعهواقعانصب نیست طبق نقشه؛ حفاظت لازم حذف نشود. رله حداکثر ۱ آمپر ۳۰ ولت DC؛ افت‌رله هشداروجذب آن زنگ است. CANH/CANL زوج‌تابیده وبرق ۲۷/۲۸ به BDE-E؛ پنلمی‌تواندقفلخارجی اختیاری داشته باشد.

تماس با درب اتوماتیک جوهری

کابل‌کشی و نقشه‌های برق

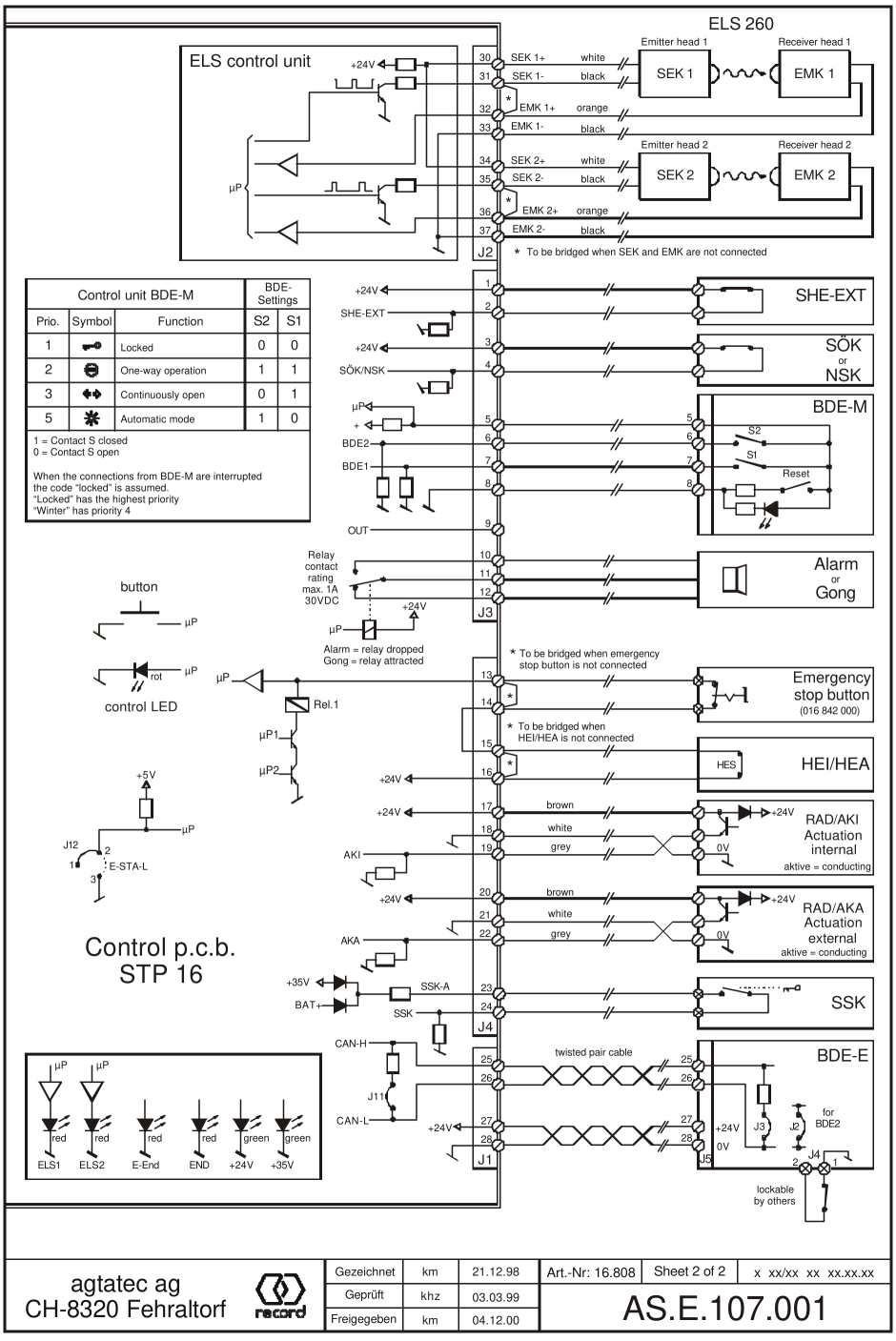

برگه ۲: ورودی‌ها، حسگرها، پنل‌ها، رله و CAN

واژه‌نامه علائم اختصاری

اختصار	معنا
A	عرض عبور

تماس با درب اتوماتیک جوهری

واژه‌نامه علائم اختصاری

اختصار	معنا
AKA / AKI	تحریک بیرون/داخل
AMP	چراغ
APA / APD / APR / APS	کلیدتحریک/شستی/میله قفل/ایمنی داروخانه
AS / ES / LS	نقشه اتصال کلی/برقی/سیم‌بندی
ATE / ATM	واحد/ماژول محرک
BAT	بسته باتری
BDE / BDE-E / BDE-M / BDE-R	کنترل/الکترونیکی/مکانیکی/افزونگی
BS	قفل‌دار BDE
CAN-H / CAN-L	رابط سریال
CO48	استاندارد ویژه فرانسه در همین چاپ
CPU / µP	ریزپردازنده
D-STA / E-STA / E-STA-L / E-STA-R	محرک دولته/تک‌لته/تک‌لته‌چپ/تک‌لته‌راست
DUO	اپراتور سنگین
EEPROM / EPROM	حافظه پارامتر/برنامه
ELS / EMK / SEK	فتوسل/سرگیرنده/سرفرستنده
F / G	طول سردر/ارتفاع عبور
FEM	ماژول کارکردهای افزوده

واژه‌نامه علائم اختصاری

اختصار	معنا
FIRST	اپراتور دارای افزونگی
GTR	گیربکس
HEA / HEI / HES	خلاص‌کن دستی بیرون/داخل/کلیدخلاص‌کن
KA	خروجی کابل
LED	دیودنورگسیل
MOT / MP	موتور/طرح کلی نصب
NET	منبع تغذیه
NSK / SÖK	کنتاکت بستن اضطراری/بازشدن اضطراری
OUT / OVA	خروجی/نشانگر نوری قفل
RAD-A / RAD-I	رادار بیرون/داخل
RED	ماژول افزونگی
SAA / SEA	اینترلاک؛ تحریک خروج/ورود مسدود
SAG / STG	کنترلر
S-AUS	کنترل اینترلاک
SHE	عنصرایمنی خارجی
SPS	کنترل با برنامه ذخیره‌شده
SSA / STA	محرک میله کشویی/درب کشویی
SSK / STD	کنتاکت کلیدفرمان/پریز

واژه‌نامه علائم اختصاری

اختصار	معنا
STM / STP	ماژول/بردکنترل
SUR-A / SUR-V	کنتاکت ساعت خروج/قفل
THS / TOS / TOZ	کلیدحرارتی/سیستم Break-Out/زمان بازماندن
TOWA / TSA / TÜV	تردد دوطرفه/اپراتورتلسکوپی/بازرسی صنعتی
UMR	پولی هدایت
VAK / VAL / VL / VRR	کنتاکت اعلام قفل/هشدارقفل/فهرست سیم/قفل
ZLP	بردافزوده