کاتالوگ فارسی درب‌های استنلی؛ مجموعه ۲۰۰۹/۲۰۱۰

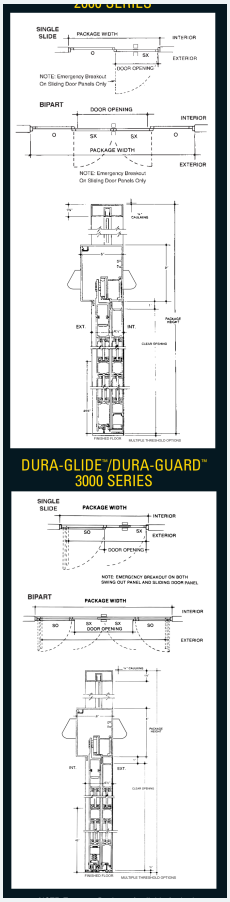

معرفی و مشخصات درب‌های کشویی، تلسکوپی، تاشو، بیمارستانی، لولایی و گردان استنلی و C. J. Rush، همراه تجهیزات کنترل و برنامه‌های خدمات کاتالوگ ۲۰۰۹/۲۰۱۰.

تماس با درب اتوماتیک جوهری

دامنه کاتالوگ

این مجموعه محصولات Stanley Access Technologies را در چاپ ۲۰۰۹/۲۰۱۰ با شناسه STA/29 42 08 و Buyline 0202 معرفی می‌کند: درب کشویی، تاشو، ICU/CCU، لولایی، کنترل و فعال‌سازی، ورودی گردان C. J. Rush و خدمات نصب و نگهداری.

توجه

ابعاد و ظرفیت درج‌شده باید با نسخه محصول و شرایط نصب تطبیق داده شوند. برای اجرا، راهنمای نصب همان محصول نیز لازم است.

در نام‌گذاری نقشه‌ها، SX لته کشویی دارای بازشوی خروج اضطراری و SO پانل جانبی دارای این قابلیت است. به چرخیدن پانل برای خروج اضطراری اشاره دارد. مجموعه‌ها با ابعاد سفارشی پروژه ساخته می‌شدند؛ Breakout اندازه‌های جدول‌ها ابعاد متداول یا حدهای همان چاپ هستند.

درب کشویی Dura-Glide و Dura-Guard 2000/3000

این خانواده برای فروشگاه پرتردد، ساختمان اداری و مراکز عمومی معرفی شده است. کنترلر ریزپردازنده موقعیت را پیوسته پایش می‌کند. چرخ‌های پلی‌یورتان باربر، چرخ ضدبلندشدن قابل تنظیم و تسمه دندانه‌دار، حرکت یکنواخت و جلوگیری از لغزش و خارج‌شدن از ریل را فراهم می‌کنند. کاتالوگ برای کاربرد اتاق تمیز کلاس ۱ و ۱۰ نیز رتبه اعلام کرده است.

مشخصه	مقدار در کاتالوگ
مقطع سردرب	ارتفاع ۲۰۳ و عمق ۱۵۲ میلی‌متر؛ 8 × 6 in
ارتفاع متداول	۲٫۳ متر؛ بازشوی مفید ۲٫۱ متر
عرض مجموعه یک‌طرفه	۲٫۱ تا ۲٫۷ متر؛ بازشوی مفید ۹۰۱ تا ۱۲۰۶ میلی‌متر
عرض مجموعه دوطرفه	۳ تا ۴٫۲ متر؛ بازشوی مفید ۱۲۱۹ تا ۱۸۲۸ میلی‌متر
وزن هر لته	تا ۱۰۰ کیلوگرم؛ 220 lb
محرکه	موتور DC با توان 1/4 hp، گیربکس و تسمه دندانه‌دار
کنترل	ریزپردازنده، منطق ایمنی و LED ناظر
حسگرها	دو حسگر حرکت با انتخاب یک‌طرفه/دوطرفه، یک Stan-Guard و پرتو نگهدارنده بازشو
گزینه‌های فرمان	کف‌پوش فرمان، شستی دیواری و رادیو، Stan-Vision

درب کشویی Dura-Glide و Dura-Guard 2000/3000

مشخصه	مقدار در کاتالوگ
بازشوی اضطراری	سری ۲۰۰۰: SX؛ سری ۳۰۰۰: SX و SO
تغذیه	؛ حداقل ظرفیت ۵ آمپرAC 120 V
ارجاع‌های چاپ	UL، cUL، ANSI A156.10، UBC، BOCA، ICBO و NFPA 101

درب کشویی Dura-Glide و Dura-Guard 2000/3000

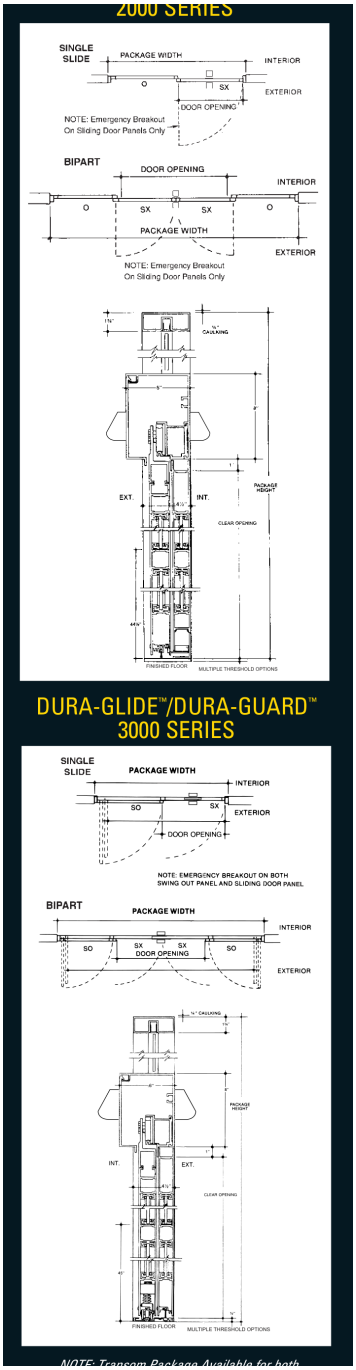

نقشه‌های یک‌طرفه و دوطرفه و مقاطع سری ۲۰۰۰ و ۳۰۰۰

تماس با درب اتوماتیک جوهری

درب کشویی Dura-Glide و Dura-Guard 2000/3000

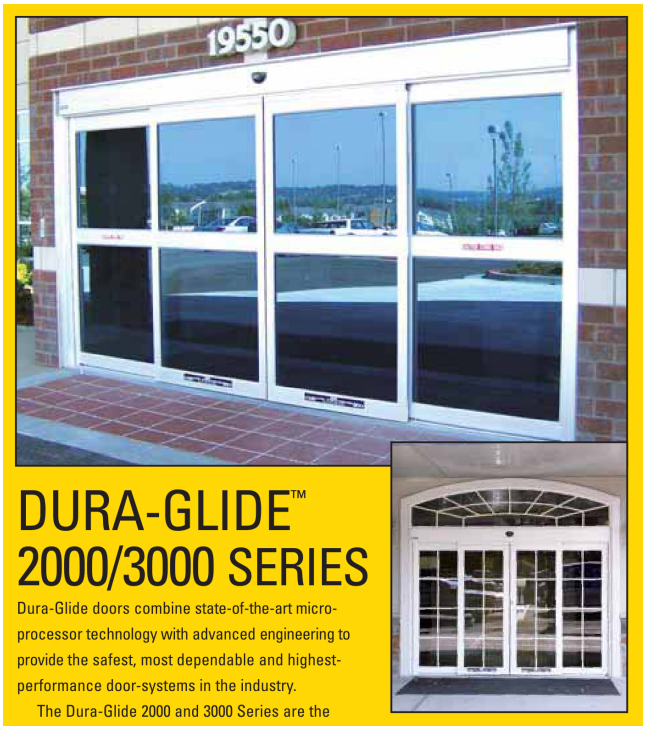

نمونه Dura-Glide 2000/3000

عرض بازشو را در مجموعه‌های بزرگ برای کاهش اتلاف انرژی کم می‌کند. کنترلر، حسگر و اپراتور برای Weather Wise نوسازی درب‌های قدیمی هم عرضه می‌شدند. بسته بالاسری شیشه‌ای، درب و پانل جانبی تمام‌شیشه، بسته قابل استفاده با چوب یا فلز توخالی و رنگ‌شده، قفل سلونوئیدی دارای فنر فولادی پرگشتاور و فنر کششی، و دمپر مقاوم باد از گزینه‌ها هستند. دمپر طبق کاتالوگ در برابر تندباد تا دو برابر بسته معمولی مقاومت می‌کند.

کنسول کنترل دسترسی چهار حالت زمان‌دار، دستی، یک‌طرفه و خودکار دارد و با کارت‌خوان، قفل برقی و تجهیزات خروج قابل ترکیب است. دوربین کناری کم‌ارتفاع و زاویه‌باز برای شناسایی و مراقبت در ورود و خروج به سامانه امنیت ساختمان وصل می‌شود؛ حتی با خاموش‌بودن کلید درب تغذیه دارد و هر منبع تا چهار دوربین را پشتیبانی می‌کند. کنتاکت آلارم یکپارچه، بازشدن درب‌ها را با طراحی مخفی، اتصال تک‌مدار و سازگاری با پایش امنیتی اعلام می‌کند. جعبه اتصال برای پایان‌دهی کابل ویدئو و سیم‌های درب، اتصالات را می‌پوشاند و دسترسی سرویس را نگه می‌دارد.

کنترلر، حسگر تصویری و تجهیزات خروج

.پلتفرم مشترک درب کشویی و لولایی است؛ کاتالوگ توسعه آن برای هر دو خانواده را در ۲۰۰۵ ذکر می‌کند MC521 رایانه دستی Palm Powered نوع درب، نوع موتور، جهت نصب، سرعت، زمان بازماندن و عیب‌یابی را تنظیم می‌کند و نیاز به برد رابط جدا را کاهش می‌دهد.

تشخیص حرکت و حضور را با مراقبت تصویری ترکیب می‌کند؛ هنگام غیرفعال‌بودن درب هم حرکت را Stan-Vision تشخیص می‌دهد. ناحیه‌ها با رایانه تنظیم می‌شوند، پوشش ایمنی هم‌پوشان و عیب‌یابی داخلی دارد، تردد موازی را نادیده می‌گیرد و با تغییر محیط خودتنظیم است. در مسدودشدن دوربین رفتار ایمن اعلام شده و پوشش ایمنی در حرکت درب نیز ادامه دارد. دامنه دما در چاپ از منفی ۳۰ تا مثبت ۱۳۰ درجه فارنهایت است.

دستگیره خروج توکار بدون وابستگی به راست یا چپ، حداقل نصف عرض لته را می‌پوشاند؛ برای عرض پانل ۱۶ تا ۵۴

تماس با درب اتوماتیک جوهری

کنترلر، حسگر تصویری و تجهیزات خروج

اینچ طراحی و در پروفیل میانی 4 in 1/4 یکپارچه می‌شود. UPS در قطع برق تا ۱/۵ ساعت ادامه کار را اعلام می‌کند تا خروج آسان و احتمال آسیب به مجموعه کمتر شود.

تجهیز Delayed Egress در حالت مسلح، خروج غیرمجاز را ۱۵ یا ۳۰ ثانیه به تأخیر می‌اندازد و هم‌زمان آلارم محلی یا دور را فعال می‌کند؛ پس از تأخیر، مانند خروج عادی عمل می‌کند. این گزینه در کاتالوگ برای محل دارای تجهیزات خروج اضطراری و کاهش خروج غیرمجاز فروشگاهی معرفی شده است. انتخاب و مجازبودن آن باید با ضوابط محل تطبیق داده شود.

؛ کاربرد سنگینDura-Guard HD

سری سنگین ۲۰۰۰/۳۰۰۰ برای فروشگاه مصالح و انبار در معرض برخورد چرخ‌دستی و لیفتراک معرفی شده است. دو موتور، حسگرهای با تشخیص زودهنگام وسایل، ستون‌های با عرض متوسط، لته جوش‌خورده، چرخ باربر اضافه و پاخور محافظ دارد. دو میله استیل با پایه ضربه‌گیر لاستیکی، ضربه را جذب و وسیله را از شیشه منحرف می‌کنند. پاخور، ستون جلو و عقب را به هم مهار می‌کند؛ گوشه‌ها جوش و میله کششی دارند. دمپر باد برای ناحیه گوشه ساختمان ارائه می‌شود و نسخه Dura-Storm برای الزامات طوفان دید فلوریدا در چاپ آمده است.

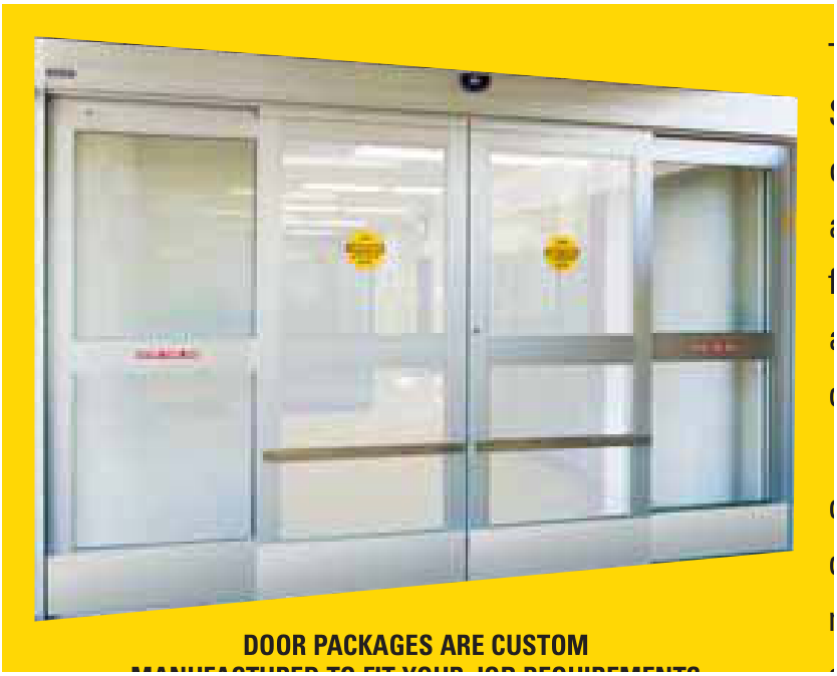

مجموعه سنگین Dura-Guard HD با محافظ برخورد

مشخصه	مقدار در کاتالوگ
سردرب	۲۰۳ × ۱۵۲ میلی‌متر
حداکثر دوطرفه	عرض ۴/۲ متر و ارتفاع ۳/۳ متر؛ یا عرض ۴/۸ متر و ارتفاع ۲/۶ متر
حداکثر یک‌طرفه	عرض ۲/۷۴ و ارتفاع ۲/۶۶ متر طبق مقادیر چاپ

؛ کاربرد سنگینDura-Guard HD

مشخصه	مقدار در کاتالوگ
حداقل دوطرفه	عرض ۳٫۶۶ و ارتفاع ۲٫۳۴ متر
حداقل یک‌طرفه	عرض ۲٫۲۹ و ارتفاع ۲٫۳۴ متر
وزن هر پانل	۱۰۰ کیلوگرم
محرکه	دو موتور DC، هرکدام 1/4 hp
کنترل و حسگر	ریزپردازنده و ناظر؛ دو حسگر حرکت، Stan-Guard و پرتو نگهدارنده؛ Stan-Vision و شستی و رادیو اختیاری
بازشوی اضطراری	در ۳۰۰۰ SO و SX در ۲۰۰۰؛ SX
تغذیه	؛ حداقل ۵ آمپرAC 120 V
بازشوی مفید دوطرفه	نصف عرض مجموعه منهای 16 in 1/6؛ ۴۱۱ میلی‌متر طبق چاپ
بازشوی مفید یک‌طرفه	نصف عرض مجموعه منهای 9 in؛ ۲۲۹ میلی‌متر
ارجاع‌ها	UL، cUL، ANSI A156.10، UBC، BOCA، ICBO، NFPA 101

توجه

در رابطه بازشوی مفید دوطرفه، عدد 16 in 1/6 و معادل ۴۱۱ میلی‌متر با هم اختلاف دارند؛ این دو مقدار تبدیل دقیق یکدیگر نیستند. برای ابعاد ساخت، نقشه تأییدشده همان مجموعه ملاک باشد.

؛ ورود و خروج مستقلByPass

درب ورود و خروج را مستقل، زیر یک سردرب پیوسته قرار می‌دهد تا مسیر تردد کنترل شود و نسبت به ByPass کشویی دوطرفه معمولی بازشوی بیشتری بدهد. نسخه مقاوم ضربه با رتبه باد ±70 psf و ارجاع Miami-Dade نیز معرفی شده است.

مشخصه	مقدار در کاتالوگ
سردرب	ارتفاع ۲۰۳ و عمق ۱۵۲ میلی‌متر برای هر مجموعه؛ عمق کل دو مجموعه ۱۲ اینچ

؛ ورود و خروج مستقلByPass

مشخصه	مقدار در کاتالوگ
اندازه استاندارد	عرض ۱۱۶ تا ۲۲۰/۵ اینچ؛ ارتفاع متداول 7 ft 8 in
نسخه مقاوم ضربه	عرض ۱۲۲ تا ۱۶۸ اینچ؛ ارتفاع 7 ft 8 in؛ ±70 psf
هر لته / محرکه	تا ۱۰۰ کیلوگرم؛ موتور DC با 1/4 hp
حسگر	دو حرکت با انتخاب یک‌طرفه/دوطرفه، StanGuard و پرتو نگهدارنده؛ تصویری، کف‌پوش، دیواری و رادیو اختیاری
بازشوی اضطراری	خروجی SX ورودی در حالت کاملا بسته؛ SX
تغذیه / دما	؛ حداقل ۱۰ آمپر؛ منفی ۳۰ تا مثبت ۱۳۰ درجه فارنهایت120 V AC
ارجاع‌ها	ANSI A156.10، NFPA 101، UL، cUL، IBC، ICBO، BOCA، South Florida و Miami-Dade؛ NOA 03-0605.03

ورود و خروج مستقل ByPass؛

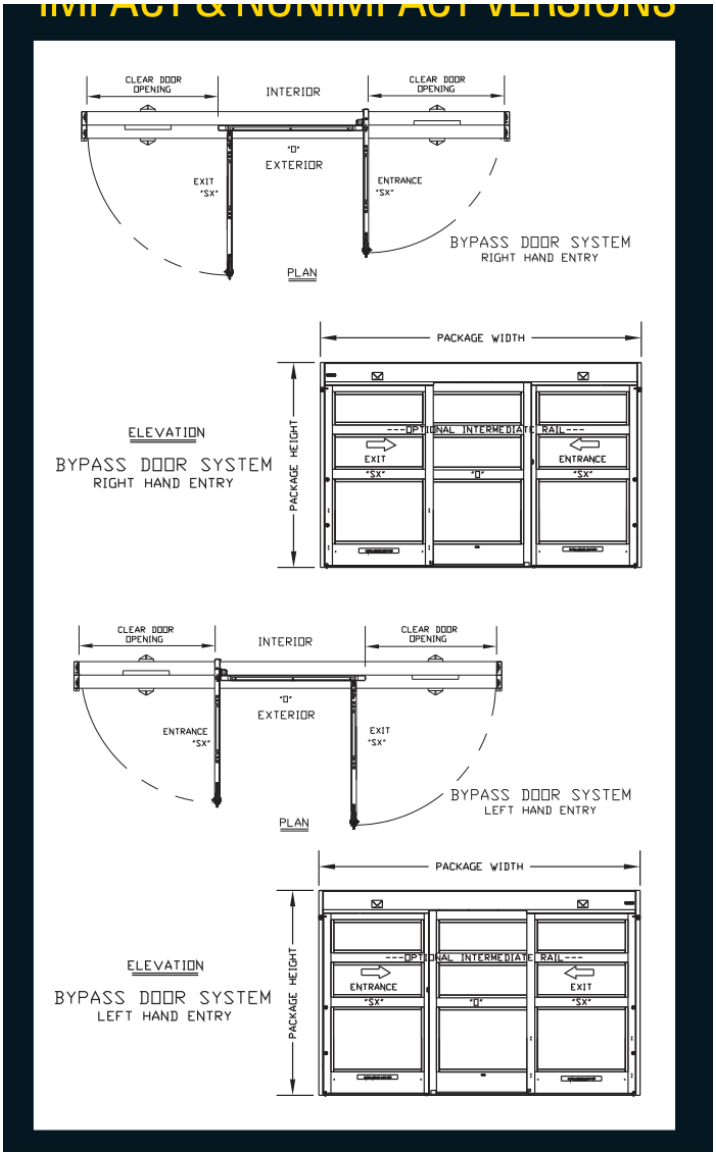

آرایش و نمای ByPass در نسخه‌های مقاوم و غیرمقاوم ضربه

فشار باد و ضربه Dura-Storm؛

این خانواده برای خرده‌فروشی، سوپرمارکت، مرکز مصالح، برج، بیمارستان و مراکز عمومی در کاتالوگ معرفی شده است. بازشوی خروج اضطراری کامل، آزادسازی با میله خروج در حالت قفل طوفان، دمپر مقاوم باد، کاهش نفوذ هوا و شیشه مقاوم ضربه با ضخامت 9/16 in و رنگ‌های گوناگون دارد. فشار طراحی تا ±80 psf با ضریب ایمنی ۱٫۵ اعلام شده است. ادعای عدم نیاز به کرکره محافظ و انطباق فلوریدا و Miami-Dade مربوط به همین نسخه‌ها و تاریخ چاپ است.

نسخه	رتبه PSF	حداکثر ابعاد متداول چاپ؛ عرض × ارتفاع
استاندارد	±56	یک‌طرفه: 8 in 7 ft × ft؛ دوطرفه: 14 in 7 ft × ft
۲۰۰۰/۳۰۰۰ تقویت‌شده فولادی	±50	یک‌طرفه: 9 in 7 ft 8 × ft؛ دوطرفه: 16 in 8 ft 8 × ft

؛ فشار باد و ضربه Dura-Storm

نسخه	رتبه PSF	حداکثر ابعاد متداول چاپ؛ عرض × ارتفاع
۲۰۰۰ تقویت‌شده فولادی	±43.3	دوطرفه: 14 ft 8 in × 10 ft 11.5 in
ByPass	±70	دوطرفه: 14 ft 8 in × 7 ft
۳۰۰۰ با آزادسازی میله خروج	±70	دوطرفه: 14 ft 8 in × 7 ft
۳۰۰۰ فولادی با آزادسازی میله خروج	±80	دوطرفه: 14 ft 8 in × 7 ft

نسخه استاندارد برای خرده‌فروشی، فروشگاه، مسکونی و مواد غذایی؛ نسخه‌های فولادی برای مصالح، انبار، فروش خودرو و مراکز باغبانی؛ ByPass برای فروشگاه، بازار و دفتر؛ آزادسازی میله خروج برای بیمارستان، مراکز مراقبت و سالمندان و نسخه فولادی آن برای برج‌ها نیز معرفی شده‌اند. مزیت نسخه‌های فولادی بازشوی بزرگ‌تر و کاهش آسیب درب است.

مشخصه	مقدار در کاتالوگ
سردرب عادی / ByPass	۲۰۳ × ۱۵۲ / ۲۰۳ × ۳۰۴ میلی‌متر
محرکه	یک یا دو موتور DC با 1/4 hp روی تسمه پیوسته
کنترلر	حلقه‌بسته با منطق ایمنی و ناظر نرم‌افزاری MC521
حسگر حرکت	دو SU-100 با انتخاب یک‌طرفه/دوطرفه؛ Stan-Vision اختیاری
ایمنی	اختیاری Stan-Vision و پرتوهای نگهدارنده؛ StanGuard
گزینه‌ها	شستی دیواری، رادیو، دمپر باد، باتری پشتیبان و محرکه سنگین
بازشوی اضطراری	خروجی SX ورودی در بسته کامل و ByPass: SX؛ SO و SX :؛ ۲۰۰۰: SX۳۰۰۰
تغذیه	ByPass ؛ حداکثر ۵ آمپر برای ۲۰۰۰/۳۰۰۰ و ۱۰ آمپر برای120 V AC
دما	منفی ۳۰ تا مثبت ۱۳۰ درجه فارنهایت
ارجاع‌ها	ANSI A156.10، NFPA 101، UL، cUL، IBC، ICBO، BOCA، South Florida و Miami-Dade Product Control

؛ فشار باد و ضربهDura-Storm



IMPACT SERIES

±80 PSF PRESSURE RATING

Total coverage, powerful solutions and designed to handle the pressure, Stanley has developed a broad range of systems that meet the strict requirements of Miami-Dade County. Retail, grocery, home-improvement, high-rise, health care and institutional establishments can all breath easier, assured that they've met the codes that will protect them. Stanley's Dura-Storm™ sliding automatic door systems meet or exceed all of Miami-Dade, and State of Florida impact and pressure requirements as well as the NFPA (National Fire Protection Association) building egress requirements. Stanley also boasts the highest automatic door pressure ratings in the industry - up to ±80 PSF - with full break out capability and panic bar release.

DURA-STORM	Benefits	Made for	PSF Rating	Typical Maximum Dimensions W X H: Single Slide Series	Typical Maximum Dimensions W X H: Bipart Series
Standard	Durability Low cost of ownership No need for shutters	*Retail* *Department stores* *Condominiums* *Grocery* *Home improvement centers*	±56	8' (2.44 m) wide x 7' 8" (2.34 m) high	14' (4.27 m) wide x 7' 8" (2.34 m) high
Steel Reinforced *Series 2000/3000*	Large clear door openings Reduces door damage Allows largest amount of material movement	*Home improvement centers* *Warehouses* *Automotive sales* *Garden centers*	±50	9' (2.74 m) wide x 7' 8" (2.34 m) high	16' (4.88 m) wide x 8' 8" (2.64 m) high
Steel Reinforced *Series 2000*	Large clear door openings Reduces door damage Allows largest amount of material movement Largest height available in the industry	*Home improvement centers* *Warehouses* *Automotive sales* *Garden centers*	±43.3		14' 11.5" (4.56 m) wide x 10' 8" (3.25 m) high
ByPass™	Allows entry and exit traffic flow from one door High pressure rating	*Retail* *Grocery* *Markets* *Office buildings*	±70		14' (4.27 m) wide x 7' 8" (2.34 m) high
3000 *with Panic Bar Release*	Allows emergency egress	*Hospitals* *Healthcare centers* *Nursing homes*	±70		14' (4.27 m) wide x 7' 8" (2.34 m) high
3000 Steel Reinforced *with Panic Bar Release*	Allows emergency egress release even under hurricane lockdown mode Highest wind pressure resistance in the industry	*High-rise buildings* *Hospitals* *Healthcare centers*	±80		14' (4.27 m) wide x 7' 8" (2.34 m) high

DOOR PACKAGES ARE CUSTOM MANUFACTURED TO FIT YOUR JOB REQUIREMENTS

HEADER SIZE: 8" (203mm) high x 6" (152mm) deep ByPass™ - 8" (203mm) high x 12" (304mm) deep

DRIVE SYSTEM: 1 or 2 1/4 HP DC motor(s) on one continuous drive belt.

CONTROLLER: microprocessor based, safety logic, MC521-closed-loop control, built-in software watchdog.

MOTION SENSORS: 2 Stanley SU-100 motion sensors, switchable from unidirectional to bi-directional. Optional Stan-Vision™ digital video camera.

SAFETY SENSORS: 1 StanGuard® presence sensor and doorway holding beams. Optional Stan-Vision™ digital video camera.

OPTIONAL EQUIPMENT: Wall plates, radio controls, wind dampers, battery backup, heavy-duty drive system.

BREAKOUT: SX panels on the 2000, SX and SO panels on the 3000 / SX panels on entrance for the ByPass™ (when fully closed, SX on exit).

POWER: 120 VAC, 5 amps max. - 2000 & 3000 / 10 amps max. - ByPass™

TEMPERATURE RANGE: -30° to +130° F

CODE COMPLIANCE: ANSI A156.10, NFPA 101, UL, cUL, IBC, ICBO, BOCA, South Florida Building Code, Miami-Dade Product Control

- Design pressure rating up to ±80 PSF with a safety factor of 1.5x.
- Full breakout for emergency egress.
- Panic bar lockdown release available.
- Single-slide, bipart, or ByPass™ operation for any traffic volume and flow requirements.
- No need for shutters.
- Wind resistant dampers that reduce the risk of injury and repair due to wind-forced doors.
- Restricted air infiltration.
- 9/16" Impact glass in a full range of tints and colors: resists scratches, marks, nicks and abrasions.
- Florida and Miami-Dade County approved

NEW, PANIC BAR RELEASE OPTION

DURA-STORM™ 2000 / 3000 SERIES & BYPASS™

2000 SERIES

3000 SERIES

BYPASS™

7

آرایش خروج اضطراری Dura-Storm و ByPass

درب چرخ‌دستی، صنعتی و اتاق تمیز

دو درب کشویی یک‌طرفه برای انتقال و انبار چرخ‌دستی دارد و مسیر آن را از مشتری جدا می‌کند. با توجه Storage/Cart به محل چرخ‌دستی، پانل راست یا چپ باز می‌شود. فعال‌سازی فقط با صفحه فشاری است؛ پانل پهن، بازشوی بیشتری می‌دهد. چهار عرض مجموعه ۱۱، ۱۲، ۱۳ و ۱۴ فوت عرضه شده‌اند.

تماس با درب اتوماتیک جوهری

درب چرخ‌دستی، صنعتی و اتاق تمیز



ورودی ویژه انتقال چرخ‌دستی فروشگاهی

درب صنعتی تلسکوپی با دو یا چهار پانل، عرض ۱۰ تا ۲۰ فوت و ارتفاع ۸ تا ۱۲ فوت معرفی شده است. بازشو برای لیفتراک و بار حجیم بزرگ و برای عابر باریک‌تر تنظیم می‌شود؛ ساخت هر مجموعه برای شرایط پروژه است و قابلیت سرویس، قفل‌کردن و ایمنی در معرفی آن تأکید شده است.

خانواده اتاق تمیز ۲۰۰۰/۳۰۰۰/۵۰۰۰ با رتبه کلاس ۱ و ۱۰ برای زیست‌فناوری، داروسازی، هوافضا، ابزار پزشکی و دندان‌پزشکی، بیمارستان و صنعت معرفی شده است. کنترلر موقعیت درب را پایش، حسگرهای حرکت و تصویر عبور را کنترل و چرخ پلی‌یورتان و ضدبلندشدن و تسمه تقویت‌شده با الیاف شیشه حرکت یکنواخت ایجاد می‌کنند. سری‌های تلسکوپی ۵۲۰۰ و ۵۳۰۰ نسبت به آرایش‌های کشویی دو و چهار پانل، بازشوی ۲۵ درصد بیشتر اعلام کرده‌اند؛ در بسته بازشوی اضطراری کامل همه پانل‌ها به کنار می‌چرخند.

تلسکوپی 5200/5300 و تاشوی SB600

در تلسکوپی، پانل بیرونی سریع‌تر و پانل داخلی کندتر حرکت می‌کنند تا هم‌زمان به کنار برسند. سری ۵۲۰۰ فقط SX پیشرو و سری ۵۳۰۰ همه پانل‌های SX، SX و SO را برای خروج اضطراری آزاد می‌کند.

مشخصه	مقدار در کاتالوگ
سردرب تلسکوپی	ارتفاع ۱۷۷ و عمق ۱۵۲ میلی‌متر
ارتفاع متداول	۲٫۳ متر؛ بازشوی مفید ۲٫۱ متر

تلسکوپی 5200/5300 و تاشوی SB600

مشخصه	مقدار در کاتالوگ
سه پانل	عرض ۱٫۸ تا ۳٫۶ متر؛ بازشوی چاپ 35 5/8 تا 84 5/8 in؛ معادل‌های چاپ ۹۱۴ تا ۲۱۵۹ میلی‌متر
شش پانل	عرض ۲٫۱ تا ۴٫۲ متر؛ بازشو 35 9/16 تا 91 9/16 in؛ معادل‌های چاپ ۹۰۲ تا ۲۳۲۴ میلی‌متر
هر پانل / محرکه	تا ۶۸ کیلوگرم؛ DC با 1/4 hp، گیربکس و تسمه
حسگر	دو SU-100، یک StanGuard و پرتو نگهدارنده؛ کف‌پوش، دیواری و رادیو اختیاری
کنترل / تغذیه	ریزپردازنده و ناظر؛ 120 V AC و حداقل ۵ آمپر
ارجاع‌ها	UL، cUL، ANSI A156.10، UBC، BOCA، ICBO، NFPA 101

توجه

برخی تبدیل‌های اینچ به میلی‌متر در جدول تلسکوپی گرد یا ناسازگارند؛ دو ستون را جایگزین یکدیگر نکنید؛ ابعاد اجرایی باید از نقشه همان سفارش گرفته شود.

تلسکوپی 5200/5300 و تاشوی SB600

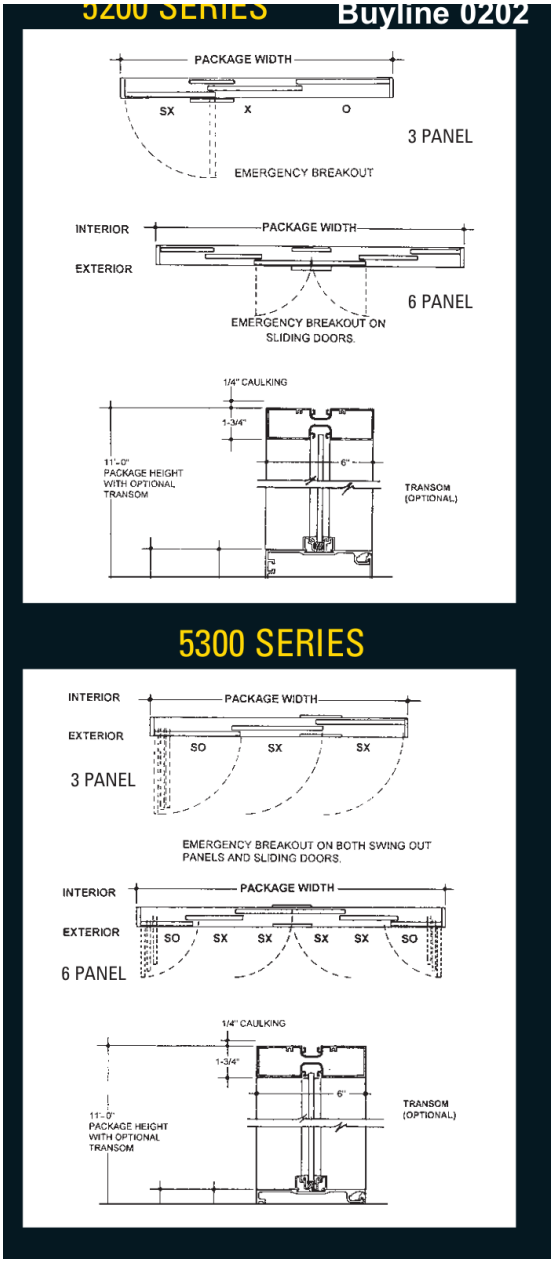

آرایش سه و شش پانل تلسکوپی ۵۲۰۰ و ۵۳۰۰

برای خودکارکردن ورودی دارای درب لولایی دستی و تردد دوطرفه معرفی شده است. دو یا چهار پانل به داخل یا SB600 خارج تا می‌شوند؛ حدود ۷۰ درصد عرض مجموعه برای عبور آزاد می‌ماند.

مشخصه	مقدار در کاتالوگ
دو پانل	عرض ۱٫۲ تا ۱٫۸ متر؛ ارتفاع ۲٫۲ تا ۲٫۸ متر
چهار پانل	عرض ۱٫۸ تا ۳ متر؛ ارتفاع ۲٫۲ تا ۲٫۶ متر

تلسکوپی 5200/5300 و تاشوی SB600

مشخصه	مقدار در کاتالوگ
وزن هر پانل	تا ۴۵ کیلوگرم
محرکه / کنترل	اپراتور لولایی Stanley؛ کنترل الکترونیکی با منطق ایمنی
حسگر	دو SU-100؛ StanGuard سمت بدون تا و حسگر حضور مادون‌قرمز سمت تا
خروج اضطراری	همه پانل‌ها
تغذیه / ارجاع‌ها	120 V AC؛ حداقل ۵ آمپر، cUL و UL، ANSI A156.10

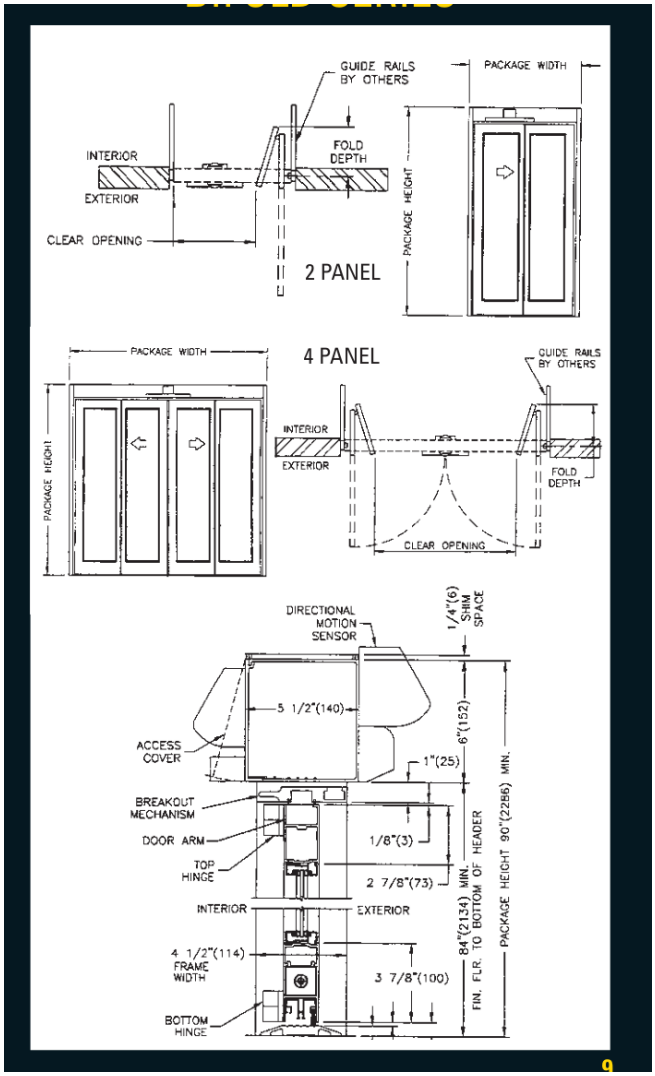

آرایش و مقطع تاشوی دو و چهار پانل SB600

تماس با درب اتوماتیک جوهری

درب‌های بیمارستانی ICU/CCU

سری دستی ۷۰۰۰ برای بخش مراقبت ویژه و قلب، دید وسیع به بیمار و کاهش ورود صدا و مزاحمت دارد. مجموعه‌های دو، سه و چهار پانل، حرکت کشویی را با بازشوی لولایی برای دسترسی منعطف ترکیب می‌کنند؛ یک پانل باز یا همه پانل‌ها به یک سمت جمع می‌شوند.

۷۲۰۰ بدون ریل کف است و SX را در هر نقطه مسیر آزاد می‌کند؛ وجود پانل O یا P لازم است. کیت کنترل دود و جریان هوا با زبانه قفل درگیرشونده در چاپ برای دو و سه پانل، با آزمون UL و ارجاع NFPA 105 و UL 1784 معرفی شده است. ۷۵۰۰ تلسکوپی بازشوی بزرگ‌تر دارد و FBO بازشوی اضطراری کامل است. در مدل‌های TL سری ۷۰۰۰/۷۵۰۰ برای خروج اضطراری باید ابتدا درب کاملا باز و قفل کشویی آزاد شود.

۷۶۰۰ ترکیب لولایی و تاشو است. با عبور از زاویه ۱۰۵ درجه، آرام‌بند پانل را در هر جهت باز نگه می‌دارد. محور پایین با کف تنظیم می‌شود، Flush Bolt سریع آزاد می‌شود و ریل راهنمای بالایی درون سردرب، پانل تاشو را هدایت می‌کند؛ آزادسازی راهنما بازشوی کامل به هر دو جهت می‌دهد.

مشخصه	مقدار در کاتالوگ
سردرب	ارتفاع ۱۰۲ و عمق ۱۱۴ میلی‌متر
ارتفاع متداول	۲٫۲ متر؛ مفید حدود ۲٫۱ متر یا 6 ft 10 1/2 in
دو پانل	عرض مجموعه ۲٫۱ تا ۲٫۷ متر؛ مفید ۹۰۱ تا ۱۲۰۶ میلی‌متر
سه پانل	عرض ۳٫۲ تا ۴٫۱ متر؛ مفید ۹۰۱ تا ۱۲۰۶ میلی‌متر
چهار پانل	عرض ۳ تا ۴٫۲ متر؛ مفید ۱۲۱۹ تا ۱۸۲۸ میلی‌متر

درب‌های بیمارستانی ICU/CCU

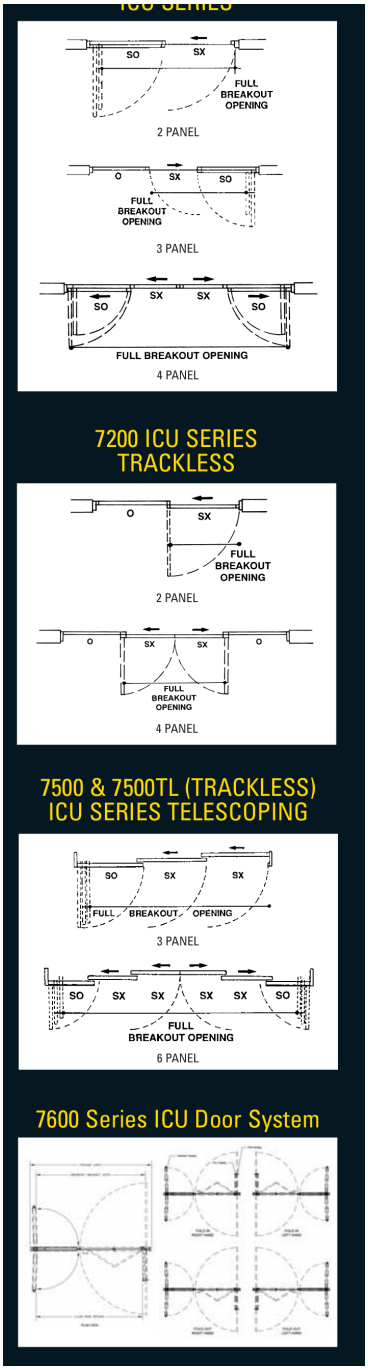

آرایش‌های ICU سری ۷۰۰۰، ۷۲۰۰، ۷۵۰۰ و ۷۶۰۰

اپراتور لولایی Magic-Force

،برای کاربرد تمام‌انرژی و کم‌انرژی سنگین در فروشگاه، بیمارستان، فرودگاه، دفتر، ساختمان عمومی Magic-Force مدرسه و دانشگاه معرفی شده است. فنر در محل برای نیروی بسته‌شدن تنظیم و جهت راست یا چپ انتخاب می‌شود. سرعت بسته‌شدن و حد بازشو قابل تنظیم است. LCD داده چرخه عمر را ثبت می‌کند تا سرویس بر پایه تعداد کارکرد برنامه‌ریزی شود. نسخه بارگذاری از پایین نیز ذکر شده است.

تماس با درب اتوماتیک جوهری

اپراتور لولایی Magic-Force

مشخصه	مقدار در کاتالوگ
سردرب	ارتفاع ۱۵۲ و عمق ۱۴۰ میلی‌متر
عرض / وزن لته	تا ۱۲۲۰ میلی‌متر / ۱۶۰ کیلوگرم
محرکه	موتور DC با 3/16 hp و گیربکس
کنترل	الکترونیکی با بازگشت در مانع و Magic-Touch؛ بازنشانی هنگام روشن‌شدن، فیوز، حفاظت اضافه‌ولتاژ و تغذیه داخلی و انکودر
حسگرها	؛ کف‌پوش، شستی، رادیو و حرکتSU-100 حضور فعال مادون‌قرمز و Sentrex
خروج اضطراری	بازنشانی خودکار در نصب محور مرکزی
تغذیه	؛ حداقل ۵ آمپرAC 120 V
ارجاع‌های چاپ	CSFM و ANSI A156.19، NFPA 101، ICBO، BOCA، UBC، ANSI A156.10، cUL، UL

حسگرهای سازنده، Sentrex-3، نصب روکار برای نوسازی و مجموعه کامل کارخانه‌ای از گزینه‌ها هستند. اپراتور با باد و اختلاف فشار مقابله و موقع قطع برق مانند آرام‌بند دستی عمل می‌کند. Magic-Touch با حرکت اولیه درب فرمان می‌دهد. موقعیت، روش نصب و تعداد کارکرد در انتخاب محصول اثر دارند. تنظیم تمام‌انرژی به ANSI A156.10 و کم‌انرژی به ANSI A156.19 در چاپ ارجاع دارد.

اپراتور لولایی Magic-Force

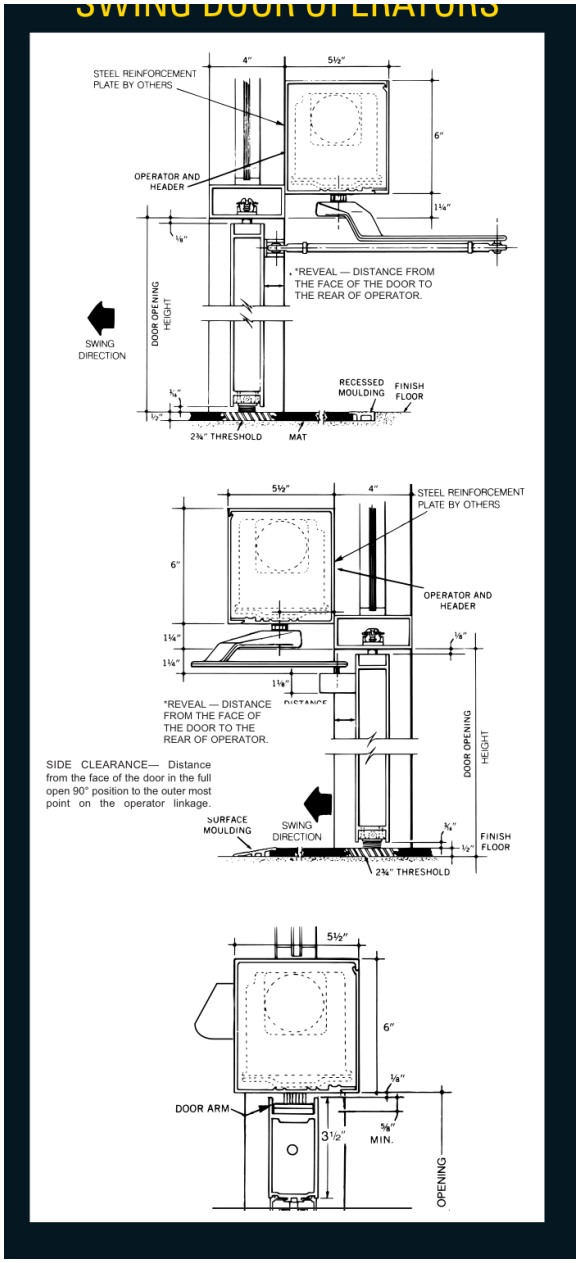

مقطع و فضای نصب Magic-Force و Magic-Swing؛ Reveal فاصله روی درب تا پشت اپراتور و Side Clearance فاصله درب باز ۹۰ درجه تا دورترین بخش بازو است

و درب حریق Sentrex حسگر ،Magic-Swing

برای کار سنگین تمام‌انرژی، محیط دشوار و تردد زیاد طراحی شده است. کنترل ریزپردازنده با تنظیم Magic-Swing سرعت در آغاز و پایان قوس، حرکت آرام ایجاد می‌کند؛ فنر معمولی یا سبک و ثبت چرخه عمر LCD دارد. حسگرهای حرکت و ایمنی، Sentrex-3، کف‌پوش، شستی و رادیو، نصب روکار و بسته کارخانه‌ای یا درب حریق در کاتالوگ آمده‌اند.

تماس با درب اتوماتیک جوهری

و درب حریق Sentrex حسگر ،Magic-Swing

مشخصه	مقدار در کاتالوگ
سردرب	۱۵۲ × ۱۴۰ میلی‌متر
عرض لته	تا ۱۳۷۱ میلی‌متر؛ in 54
وزن	استاندارد تا ۳۲۰ کیلوگرم؛ گزینه ویژه تا ۲۲۷۰ کیلوگرم یا lb 5000 طبق چاپ
محرکه	گیربکس، محرک بال‌اسکرو و شانه‌دنده ،hp با DC 1/4
کنترل	ریزپردازنده، منطق ایمنی و ناظر
حسگر	؛ کف‌پوش و رادیو اختیاری SU-100 حضور فعال مادون‌قرمز و Sentrex
خروج اضطراری	بازنشانی خودکار در محور مرکزی
تغذیه / ارجاع‌ها	NFPA 101 و ICBO، BOCA، UBC، ANSI A156.10، cUL، UL و حداقل ۵ آمپر؛ 120 V AC

با مادون‌قرمز فعال رایانه‌ای حضور اشخاص و اشیا را در دو سوی مسیر لولایی می‌سنجد و ناحیه تشخیص را با Sentrex موقعیت درب تغییر می‌دهد؛ در سکون و حرکت پوشش پیوسته دارد. Sentrex RS از حسگر بالاسری و حسگر روی درب برای پوشش هم‌پوشان استفاده می‌کند و به‌صورت گزینه یا ارتقای درب موجود معرفی شده است.

کاتالوگ Magic-Force، Magic-Swing و Magic-Access را برای درب حریق تک‌لنگه یا دولنگه چوبی، فلز توخالی و کامپوزیت با پوشش فولاد در آمریکا و کانادا دارای گواهی UL معرفی می‌کند. تک‌لنگه باید زبانه‌گیر برقی و دولنگه باید وسیله خروج دارای رتبه حریق مناسب با زبانه جمع‌شونده کنترل‌ازراه‌دور داشته باشد. این توصیف چاپ، تأیید هر ترکیب دلخواه یا گواهی امروز آن نیست.

؛ اپراتور کم‌انرژی Magic-Access

روی چهارچوب به جای آرام‌بند معمولی نصب می‌شود و برای نوسازی درب فلزی، چوبی یا شیشه‌ای با Magic-Access لولا یا محور مرکزی یا آفست معرفی شده است. بازکردن با موتور و بستن با فنر انجام می‌شود. می‌تواند خودکار با حسگر، دستی همراه شستی یا کارت‌خوان، یا با Magic-Touch پس از حرکت اولیه سه درجه کار کند. هنگام قطع برق آرام‌بند دستی باقی می‌ماند و در برخورد هنگام بازشدن توقف می‌کند.

مشخصه	مقدار در کاتالوگ
سردرب	ارتفاع ۱۵۲ و عمق ۱۰۲ میلی‌متر

؛ اپراتور کم‌انرژیMagic-Access

مشخصه	مقدار در کاتالوگ
عرض / وزن جدول	تا ۱۰۶۷ میلی‌متر یا 42 in / ۵۷ کیلوگرم
محرکه	گیربکس و عملکرد کم‌انرژی، hp با DC 1/8
کنترل	الکترونیکی با بازگشت در مانع و Magic-Touch
حسگرها	کف‌پوش، حسگر حرکت و رادیو؛ شستی و کارت‌خوان
خروج اضطراری	استاپ جداشونده درب قابل عرضه است.
تغذیه	؛ حداقل ۵ آمپر؛ معرفی اتصال به خروجی معمولی بدون سیم‌بندی ویژه120 V AC
ارجاع‌ها	را آورده ANSI A117.1 ؛ متن معرفی همچنین101 NFPA و ANSI A156.19، cUL، UL است.

توجه

متن معرفی، عرض تا 44 in را نوشته، اما فهرست توان و جدول فنی 42 in را ذکر می‌کنند. این اختلاف چاپ با افزایش حد مجاز حل نشده است؛ انتخاب محصول به مشخصات همان اپراتور وابسته است.

کنترل سرعت بسته‌شدن استاندارد است؛ تأخیر قفل، ماژول توالی، بسته‌شدن موتوری انتخابی و زمان تأخیر قابل تنظیم از گزینه‌ها هستند. آرایش تک‌لنگه، جفت و خروج دوطرفه و نصب فشاری یا کششی نشان داده شده است.

؛ اپراتور کم‌انرژیMagic-Access

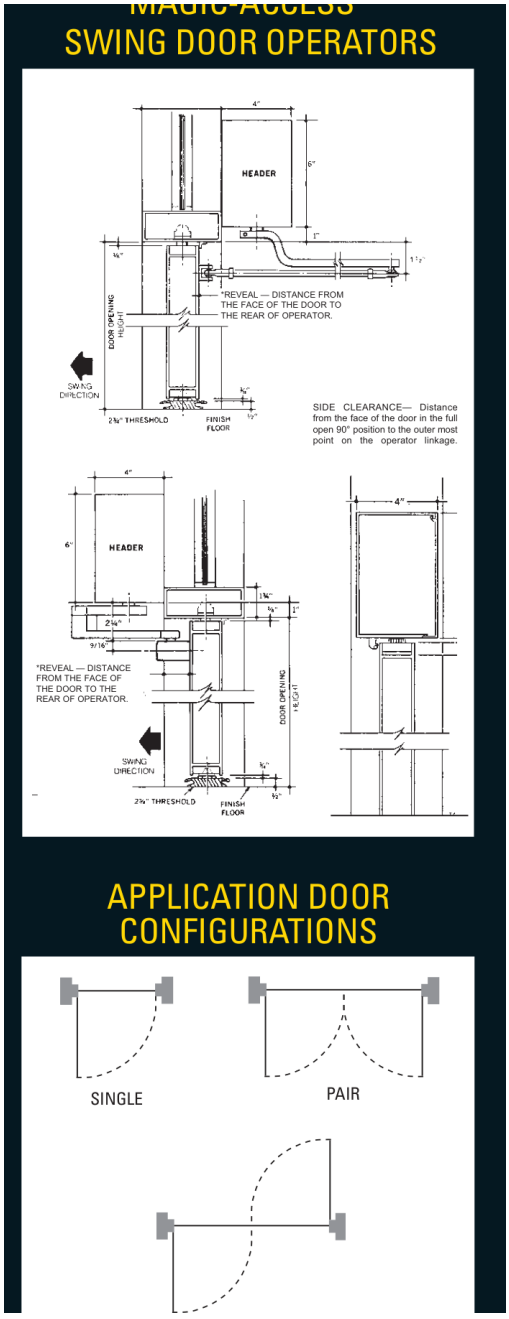

مقطع نصب و آرایش‌های تک‌لنگه، جفت و خروج دوطرفه Magic-Access

درب گردان دستی ۵۰۰ و تجهیزات اختیاری

سری ۵۰۰ دستی برای کاهش نفوذ هوا، گردوغبار و اتلاف انرژی ورودی معرفی شده است. چهار بال، قطر استاندارد 6 ft ،آنودایز روشن یا برنز شماره ۴۰، حلقه کف استیل، مکانیزم جمع‌شدن مخفی بالایی ،in سایبان کم‌ارتفاع 3 ،ft یا 7 6 in جمع‌شدن کتابی برای خروج اضطراری، محفظه شیشه لمینیت خم، قفل کشویی و کنترل سرعت بالاسری دارد.

تماس با درب اتوماتیک جوهری

درب گردان دستی ۵۰۰ و تجهیزات اختیاری



درب گردان دستی سری ۵۰۰

تجهیزات اختیاری فهرست‌شده شامل خروج با تأخیر ۱۵/۳۰ ثانیه، UPS، درب چرخ‌دستی، دستگیره خروج توکار ۱۶ تا ۵۴ اینچ، میله خروج Dura-Storm و پلتفرم MC521 است. میله Dura-Storm برای مجموعه‌های مقاوم ضربه همین خانواده و معیارهای خروج Miami-Dade در چاپ معرفی شده است.

درب‌های گردان معماری C. J. Rush

ورودی‌های C. J. Rush با ساخت سفارشی، مصالح متنوع و پروفیل باریک برای تردد زیاد، کنترل ورود هوا و کاهش صدا و آلودگی معرفی شده‌اند. در وضعیت اضطراری، بال‌ها جمع می‌شوند تا مسیر خروج باز شود. ویژگی‌های مشترک شامل شیشه‌گذاری هم‌سطح، مکانیزم جمع‌شدن و کنترل سرعت مخفی، اتصال بدون پیچ نمایان، تنظیم کارخانه‌ای جمع‌شدن کتابی، بال قابل جداسازی برای سرویس و ارجاع آب‌بندی هوایی ASTM E283 است.

سری	ساخت و اندازه
۱۵۰۰	فریم کامل با ستون باریک ۴۰ میلی‌متر، نوار آب‌بندی و محور مرکزی با روکش فلزی شیاردار؛ آزادسازی فشار مخفی زیر کف و در سایبان؛ سه یا چهار بال. قطر استاندارد ۲۱۳۴ و سفارشی ۱۹۸۱ تا ۲۷۴۳ میلی‌متر.
۲۵۰۰	تمام‌شیشه بدون ستون نمایان؛ ریل پایه منحنی زیر کف و شیشه هم‌سطح کف؛ محور استیل صیقلی و مکانیزم آزادسازی بالا و پایین مخفی؛ سه یا چهار بال. قطر ۲۱۳۴ میلی‌متر یا سفارشی.

درب‌های گردان معماری C. J. Rush

سری	ساخت و اندازه
۳۵۰۰	تمام‌شیشه بدون ستون نمایان؛ ریل پایه روی کف نصب می‌شود. محور استیل صیقلی، آزادسازی بالا و پایین مخفی و سه یا چهار بال؛ قطر ۲۱۳۴ میلی‌متر یا سفارشی.

در هر سه سری، شیشه محفظه خم لمینیت و شیشه بال سکوریت است؛ برای محفظه ۱۵۰۰ سکوریت هم در گزینه‌ها آمده است. مدل استاندارد و سفارشی، بال آسان‌جداساز و مکانیزم مخفی برای سرویس و ظاهر یکپارچه ذکر شده‌اند.



نمونه گردان فریم‌دار سری ۱۵۰۰

تماس با درب اتوماتیک جوهری

درب‌های گردان معماری C. J. Rush

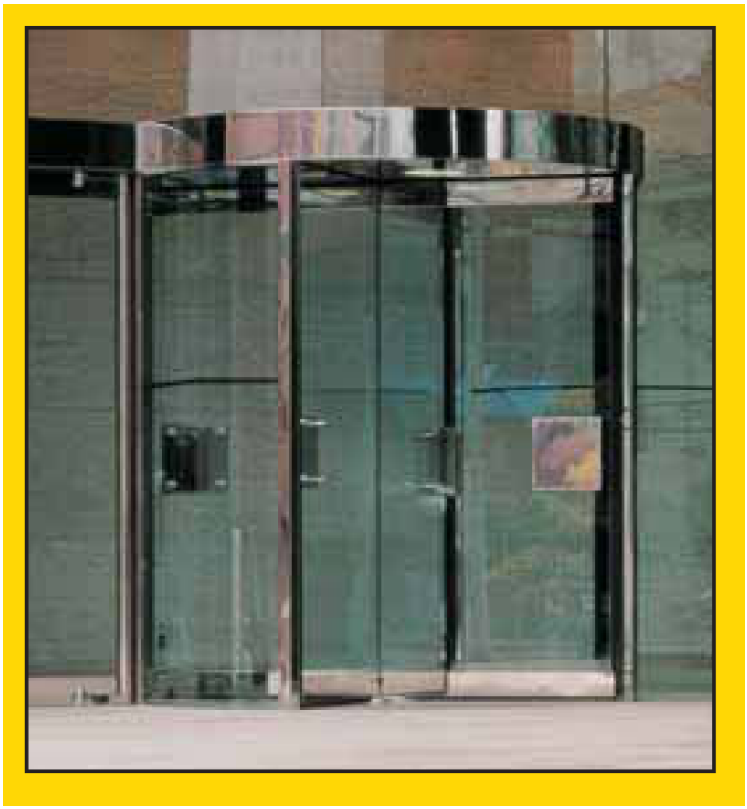

نمونه تمام‌شیشه سری ۲۵۰۰



نمونه تمام‌شیشه سری ۳۵۰۰

تماس با درب اتوماتیک جوهری

گردان امنیتی، درب متعادل و محوری

سری امنیتی ۴۵۰۰ برای ورود مجاز در ساعت اداری یا خارج آن بدون نگهبان دائمی و برای ورودی حساس با محفظه ورود تکی معرفی شده است. تردد دوطرفه هم‌زمان، کنترلر برنامه‌پذیر، سازگاری با انواع کارت‌خوان و آشکارساز بار عمودی یا کف‌پوش دارد. عملکرد خودکار، وضعیت ایمن اضطراری، بال جداشونده، شیشه مقاوم گلوله محفظه و بال، پروفیل تمام‌شیشه و پوشش آنودایز آلومینیوم، برنز، استیل یا رنگ از گزینه‌هاست. قطر استاندارد ۲۱۳۴ میلی‌متر و قطر سفارشی ذکر شده است.

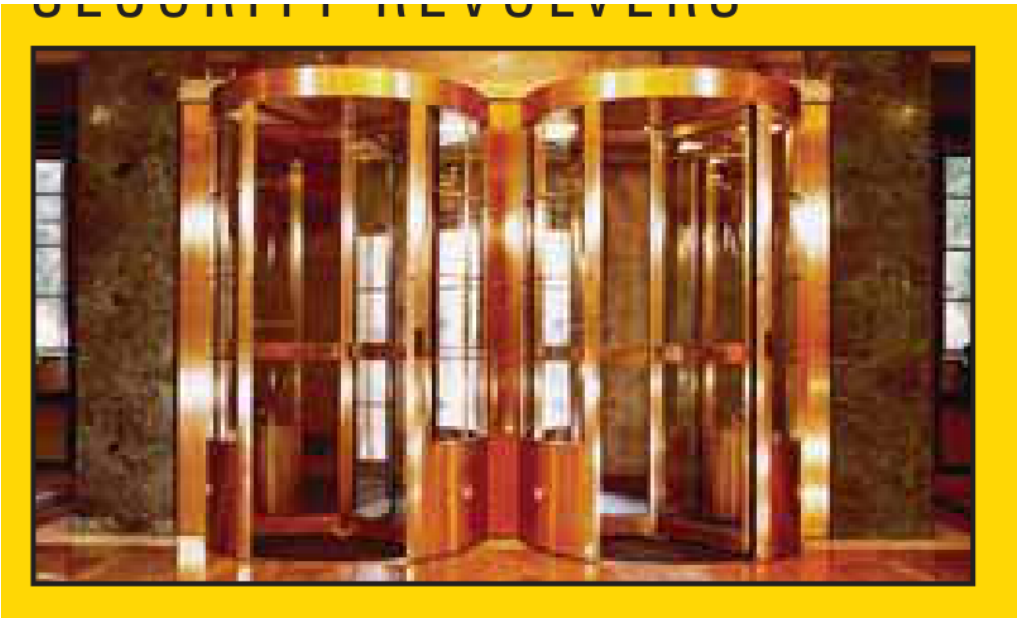

ورودی گردان امنیتی سری ۴۵۰۰

درب Balanced از اختلاف فشار داخل و خارج در محل دارای باد یا اثر دودکشی برای کاهش نیروی لازم بازکردن و کنترل حرکت استفاده می‌کند. آرام‌بند بالاسری مخفی، ترکیب یاتاقان ساچمه‌ای و سوزنی خودهم‌راستا در محورهای بازو و درب، ضربه‌گیر فنردار داخل ریل، شیشه سکوریت، بازو و ریل مخفی، براکت گوشه و یاتاقان اکسترودشده سنگین و کاور بدون پیچ نمایان دارد.

درب Pivot/Hinged با شیشه سکوریت و پوشش متنوع، آرام‌بند مخفی، براکت اکسترودشده و کاور بدون پیچ نمایان معرفی می‌شود. محور مرکزی مخفی، محور آفست نمایان، لولایی، چهارچوب و درب با رتبه حریق ULC به مدت سه‌چهارم ساعت و یراق ویژه از گزینه‌ها هستند.

گردان امنیتی، درب متعادل و محوری



گالری ورودی‌های گردان C. J. Rush در کاتالوگ

برنامه‌های خدمات نصب و نگهداری کاتالوگ

برای انتخاب برنامه نگهداری، مدل دستگاه، میزان تردد و شرایط محیط را مشخص کنید. سرویس دوره‌ای، استفاده از قطعه سازگار و ثبت سوابق تعمیر به پیگیری وضعیت درب کمک می‌کند. برای بررسی نیاز ورودی خود با جوهری تماس بگیرید.

برنامه‌های خدمات نصب و نگهداری کاتالوگ

برنامه	پوشش توصیف‌شده در چاپ
Demand Services	دستمزد ساعتی و قطعه با قیمت فهرست؛ بدون نیاز به خدمت، هزینه خدمت ندارد و تعمیر عمده بر عهده مشتری است.
PM Only	بازرسی ۱۴بندی طبق کارخانه، معمولا دو بار در سال؛ سرویس بین نوبت‌ها جداگانه از شبکه ارائه می‌شود.
PM Plus	اغلب قطعات جزئی هنگام نگهداری و کار اصلاحی نامحدود در ساعات پوشش؛ قطعات عمده با نرخ قراردادی.
Comprehensive Service	نگهداری برنامه‌ریزی‌شده با تعویض پیشگیرانه، خدمات اصلاحی نامحدود، آزمون عملکرد و گزارش و مستندسازی.

صرفه‌جویی چندساله، انعطاف پوشش، کیفیت خدمت سازنده، مستندسازی منظم، تحلیل و پشتیبانی فنی، تعویض و تعمیر تخصصی و پاسخ‌گویی واحد در فهرست مزایا آمده‌اند. این برنامه‌ها شرح خدمات چاپ تاریخی است و تعهد خدمات جوهری یا پیشنهاد قیمت جاری محسوب نمی‌شود.