راهنمای نصب درب طبقه و کابین تی‌سن S20 و K20



مشخصات، ابعاد چاه، اجزای مکانیزم، نصب درب طبقه و کابین، اتصال موتور F9 و کنترل نهایی درب‌های تی‌سن S20 و K20.

دامنه راهنما و شناسایی درب

این راهنما نصب مکانیکی درب‌های طبقه و کابین تی‌سن S20 و K20 را توضیح می‌دهد. S نشان‌دهنده درب طبقه، K درب کابین، عدد 20 مدل، T نوع تلسکوپی، Z نوع سانترال، عدد پیش از T یا Z تعداد لته و M مکانیزم است. برای مثال، M2Z S20-90 به مکانیزم دو لته سانترال طبقه با عرض ۹۰ سانتی‌متر اشاره دارد.

این مشخصات به نسل معرفی‌شده در اردیبهشت ۱۳۸۸ و خانواده تولیدشده از ۱۳۸۷ مربوط‌اند. معیار تاریخی DIN 18091 و رنگ پودری الکترواستاتیک RAL 7000 با ضخامت ۸۰ تا ۱۲۰ میکرون برای این نسل ذکر شده‌اند. روکش استیل خش‌دار یا طرح‌دار و قطعات آستردار پیش از روکش نیز از گزینه‌ها هستند؛ مشخصات سفارش را با مدل تحویلی تطبیق دهید.

توجه

نصب نخستین باید با مطالعه همه مراحل و به دست تکنسین باتجربه آسانسور انجام شود. این دفترچه مربوط به نصب مکانیکی است؛ راه‌اندازی الکتریکی و تنظیمات درایو F9 دفترچه جداگانه دارد. برای تنظیم درایو، از مشخصات همان دستگاه استفاده کنید.

آرایش	عرض TB، میلی‌متر	ارتفاع TH، میلی‌متر
M2T؛ دو لته تلسکوپی	۷۰۰ تا ۱۲۰۰	۲۰۰۰ تا ۲۱۰۰
M2Z؛ دو لته سانترال	۷۰۰ تا ۱۴۰۰	۲۰۰۰ تا ۲۱۰۰
M4TZ؛ چهار لته تلسکوپی/سان ترال	۱۲۰۰ تا ۲۵۰۰	۲۰۰۰ تا ۲۱۰۰

دامنه راهنما و شناسایی درب



مجموعه درب کابین و مکانیزم تی‌سن S20 و K20

فضای نصب دو لته تلسکوپی

STWH ارتفاع مفید آن است. همه ابعاد این بخش میلی‌مترند. در نمای عمودی، ارتفاع چاه TH عرض مفید درب و TB حداقل TH + 590، ارتفاع کنترلر F2 برابر 620 و محدوده جابه‌جایی نشان‌داده‌شده ۰ تا ۳۰۰ است. دیتیل A محل لته، سیل، نبشی سیل و کف تمام‌شده را نشان می‌دهد.

فضای نصب دو لته تلسکوپی

شکل ۲- الف (نمای شماتیک درب دو لته تلسکوپی چپ بازشو)

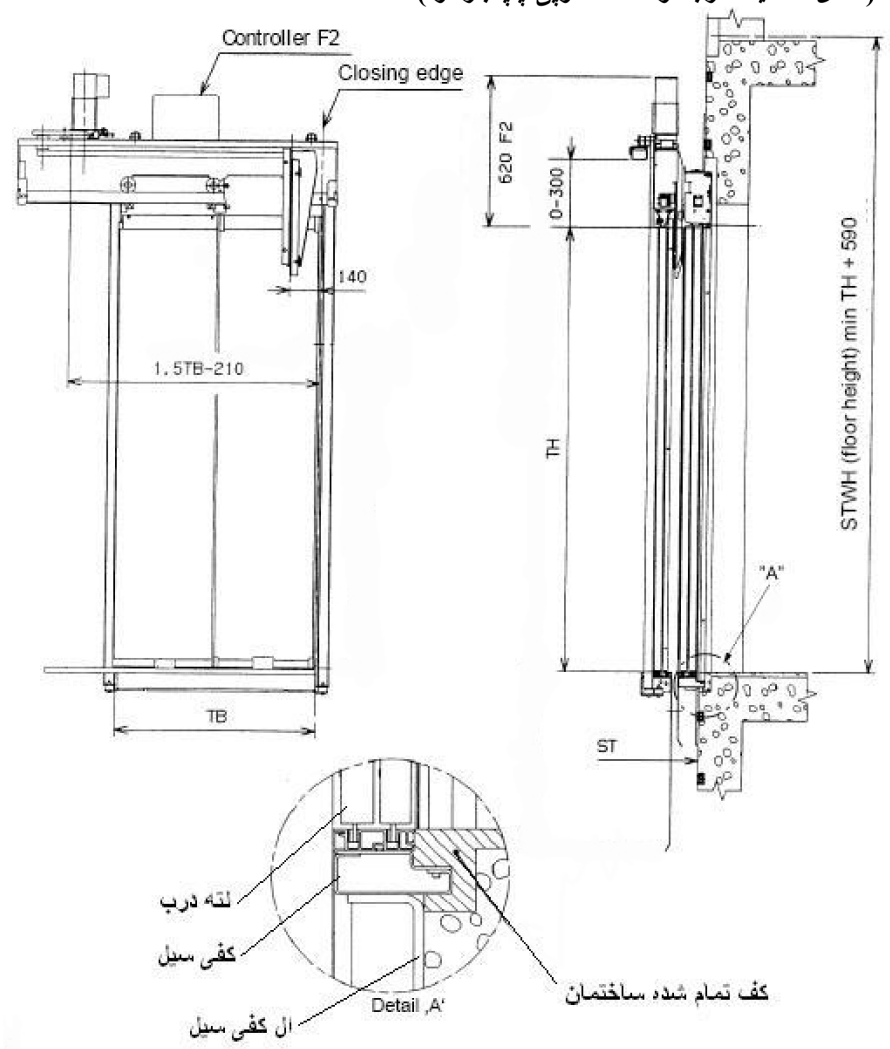

نما و دیتیل A درب دو لته تلسکوپی چپ‌بازشو

TB	عرض مکانیزم طبقه A	عرض مکانیزم کابین C	حداقل عرض چاه
۷۰۰	۱۲۲۵	۱۱۴۳	۱۳۰۰
۸۰۰	۱۳۷۵	۱۲۹۳	۱۴۵۰
۹۰۰	۱۵۲۵	۱۴۴۳	۱۶۰۰
۱۰۰۰	۱۶۷۵	۱۵۹۳	۱۷۵۰
۱۱۰۰	۱۸۲۵	۱۷۴۳	۱۹۰۰

فضای نصب دو لته تلسکوپی

TB	عرض مکانیزم طبقه A	عرض مکانیزم کابین C	حداقل عرض چاه
۱۲۰۰	۱۹۷۵	۱۸۹۳	۲۰۵۰
۱۳۰۰	۲۱۲۵	۲۰۴۳	۲۲۰۰
۱۴۰۰	۲۲۷۵	۲۱۹۳	۲۳۵۰

شکل ۲- ب

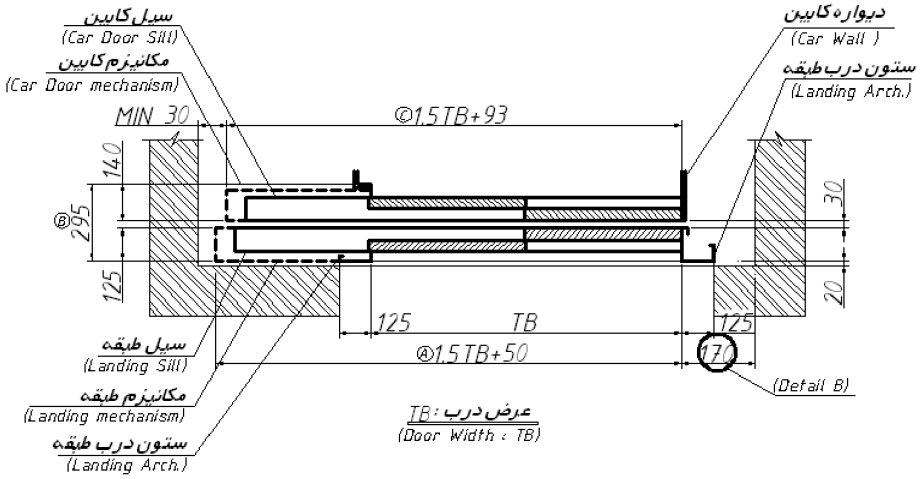

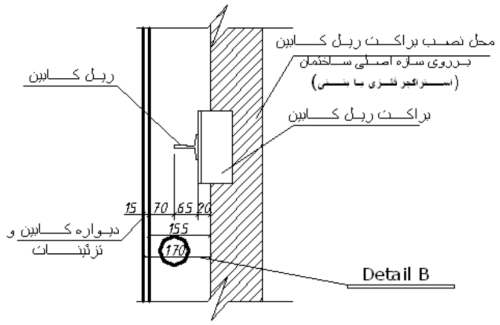

مثال ۱: برای عرض درب ۸۰ تلسکوپی حداقل عرض چاه آسانسور از رابطه زیر بدست می آید:

پلان درب تلسکوپی و دیتیل B فاصله مکانیزم از دیواره و ریل کابین

در مثال TB = 800، عرض مکانیزم طبقه از 1.5 × 125 + 50 + TB برابر ۱۳۷۵ است. عرض بدون ستون بزرگ ۱۲۵۰ و حداقل چاه با افزودن ۱۷۰ و ۳۰ برابر ۱۴۵۰ می‌شود. فاصله استاندارد مکانیزم کابین تا نخستین قطعه ثابت، مانند استراکچر، ستون و دیواره چاه، ۳۰ میلی‌متر است. فاصله ۱۷۰ میلی‌متری دیتیل B نیز حداقل است.

تماس با درب اتوماتیک جوهری

فضای نصب دو لته تلسکوپی

توجه

جدول فضای نصب تا عرض ۱۴۰۰ ادامه دارد، اما جدول مشخصات عمومی M2T حداکثر ۱۲۰۰ را نوشته است؛ وجود ردیف‌های ۱۳۰۰ و ۱۴۰۰ به‌تنهایی تأیید دامنه ساخت دستگاه شما نیست.

فضای نصب دو لته سانترال

به رابطه های گفته شده بدست خواهد آمد.

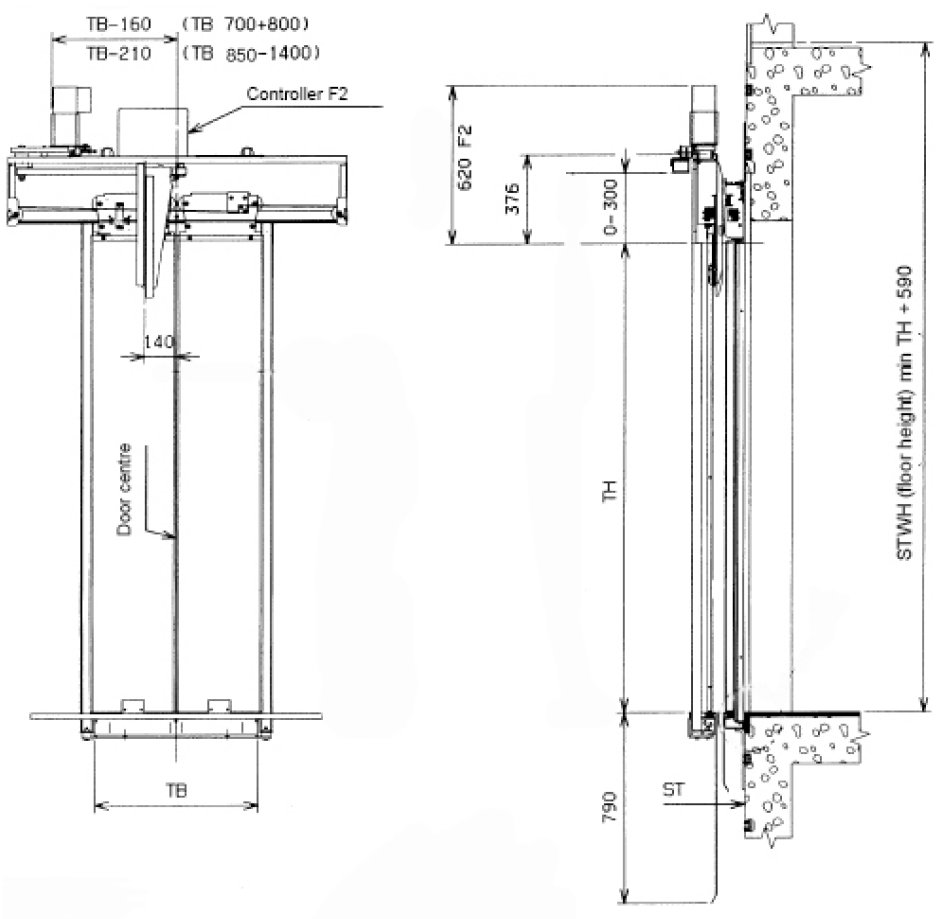

نمای درب دو لته سانترال و ارتفاع‌های نصب

TB	عرض مکانیزم طبقه A	عرض مکانیزم کابین C	حداقل عرض چاه
۷۰۰	۱۵۰۰	۱۴۵۰	۱۵۶۰
۸۰۰	۱۷۰۰	۱۶۵۰	۱۷۶۰
۹۰۰	۱۹۰۰	۱۸۵۰	۱۹۶۰

فضای نصب دو لته سانترال

TB	عرض مکانیزم طبقه A	عرض مکانیزم کابین C	حداقل عرض چاه
۱۰۰۰	۲۱۰۰	۲۰۵۰	۲۱۶۰
۱۱۰۰	۲۳۰۰	۲۲۵۰	۲۳۶۰
۱۲۰۰	۲۵۰۰	۲۴۵۰	۲۵۶۰

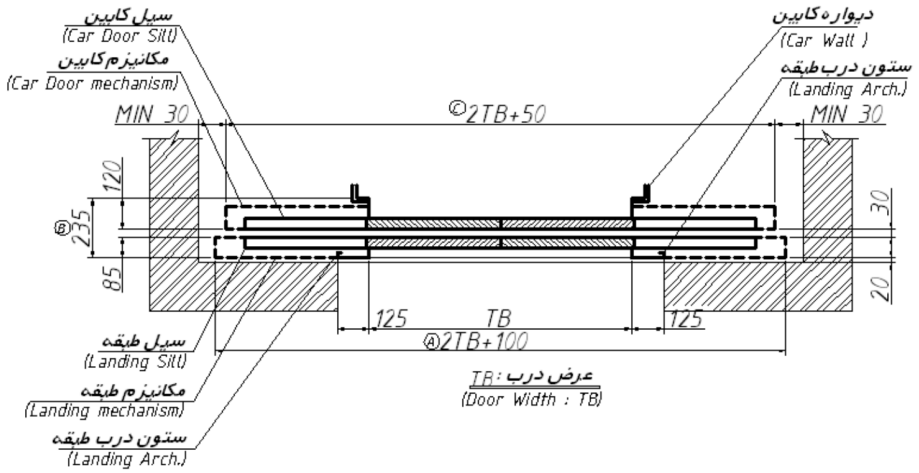

شکل ۲-ج؛ پلان درب دو لته سانترال

در مثال TB = 800 ، عرض مکانیزم طبقه از 2 × TB + 100 برابر ۱۷۰۰ و عرض چاه با ۳۰ میلی‌متر خلاصی در هر طرف برابر ۱۷۶۰ است. در نمای بالا، عرض مکانیزم کابین 2 × TB + 50 نشان داده شده است. فاصله هر طرف تا نخستین جزء ثابت کمتر از ۳۰ میلی‌متر نباشد. در نما، فاصله بالای مکانیزم با دو رابطه TB - 160 برای عرض ۷۰۰ و ۸۰۰ و TB - 210 برای عرض ۸۵۰ تا ۱۴۰۰ مشخص شده است.

فضای نصب چهار لته تلسکوپی/سانترال

تماس با درب اتوماتیک جوهری

فضای نصب چهار لته تلسکوپی/سانترال

۳-۲ : حداقل عرض مورد نیاز چاه آسانسور ، برای نصب درب های ٤ لته تلسکوپی/سانترال مطابق جدول و شکل زیر بدست خواهد آمد.

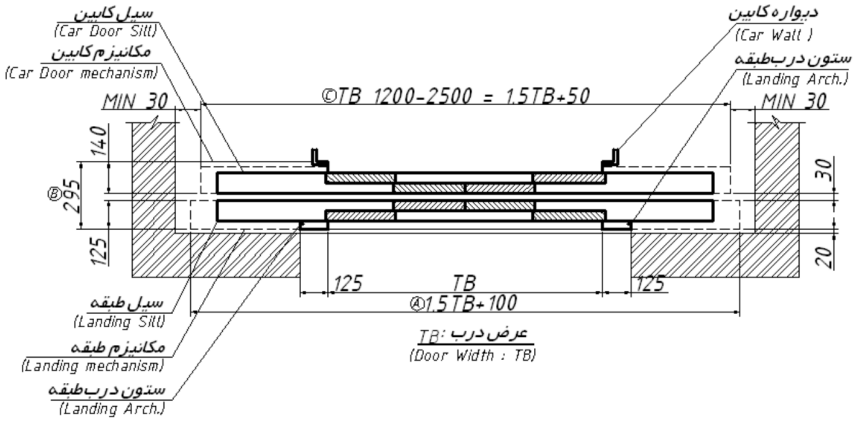

پلان چهار لته تلسکوپی/سانترال و خلاصی دو طرف

TB	عرض مکانیزم طبقه A	عرض مکانیزم کابین C	حداقل عرض چاه
1200	1900	1850	1960
1250	1975	1925	2035
1300	2050	2000	2110
1350	2125	2075	2185
1400	2200	2150	2260
1500	2350	2300	2410
1600	2500	2450	2560
1700	2650	2600	2710
1800	2800	2750	2860
1900	2950	2900	3010
2000	3100	3050	3160

فضای نصب چهار لته تلسکوپی/سانترال

TB	عرض مکانیزم طبقه A	عرض مکانیزم کابین C	حداقل عرض چاه
2100	3250	3200	3310
2200	3400	3350	3460
2300	3550	3500	3610
2400	3700	3650	3760
2500	3850	3800	3910

برای عرض ۱۲۰۰، مکانیزم طبقه از 1.5 × TB + 100 برابر ۱۹۰۰ و حداقل چاه با افزودن ۳۰ میلی‌متر در هر طرف برابر ۱۹۶۰ است. فاصله استاندارد مکانیزم کابین با قطعات ثابت در هر طرف ۳۰ میلی‌متر لحاظ شود.

اجزای مکانیزم کابین و درب‌بازکن

اجزای مکانیزم کابین و درب‌بازکن

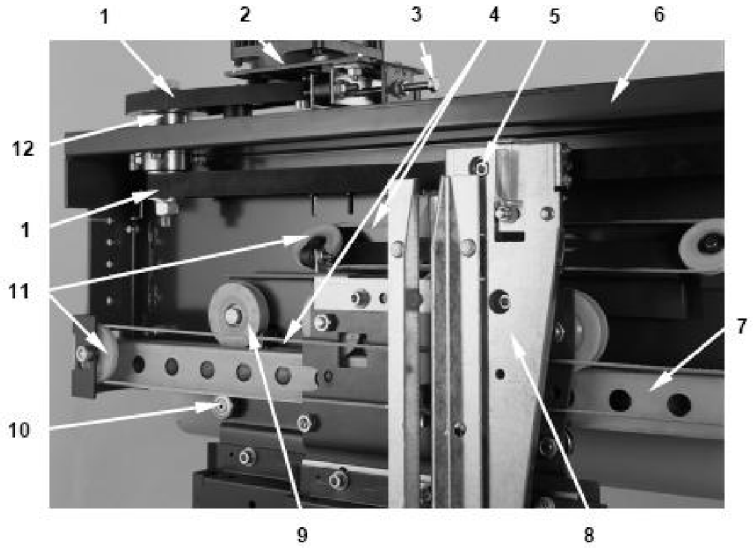

ردیف	کد کالا	نام قطعه	ردیف	کد کالا	نام قطعه
1	PJ۵۵۹-۸	تسمه موتور و تسمه تایمینگ	7	—	ریل اصلی
2	KB۱۱۵۲۲۷	موتور سردرب	8	TB۱۱۴۱۱۰	کم درب بازکن
3	DC۵۵۵۵۲۲	پیچ تنظیم کننده تسمه	9	DC۱۱۸۲۲۴	چرخ کالاسکه
4	DC۱۲۵۳۰۵	سیم بکسل	10	DC۵۱۵۲۱۶	چرخ بلبرینگی
5	DC۵۵۵۲۲۰	پیچ آلن کم درب بازکن	11	DC۱۱۴۱۱۷	قرقره سیم بکسل
6	—	بدنه فلزی	12	DC۱۱۴۱۷۰	شفت پایه کوپلینگ موتور

شماره‌گذاری و کد قطعات مکانیزم کابین M2T K20

شماره شکل	نام قطعه
1	تسمه موتور و تسمه تایمینگ
2	موتور سردرب
3	پیچ تنظیم‌کننده تسمه
4	سیم بکسل

اجزای مکانیزم کابین و درب‌بازکن

شماره شکل	نام قطعه
5	پیچ آلن کم درب‌بازکن
6	بدنه فلزی
7	ریل اصلی
8	کم درب‌بازکن
9	چرخ کالسکه
10	چرخ بلبرینگی
11	قرقره سیم بکسل
12	شفت پایه کوپلینگ موتور

اجزای مکانیزم کابین و درب‌بازکن

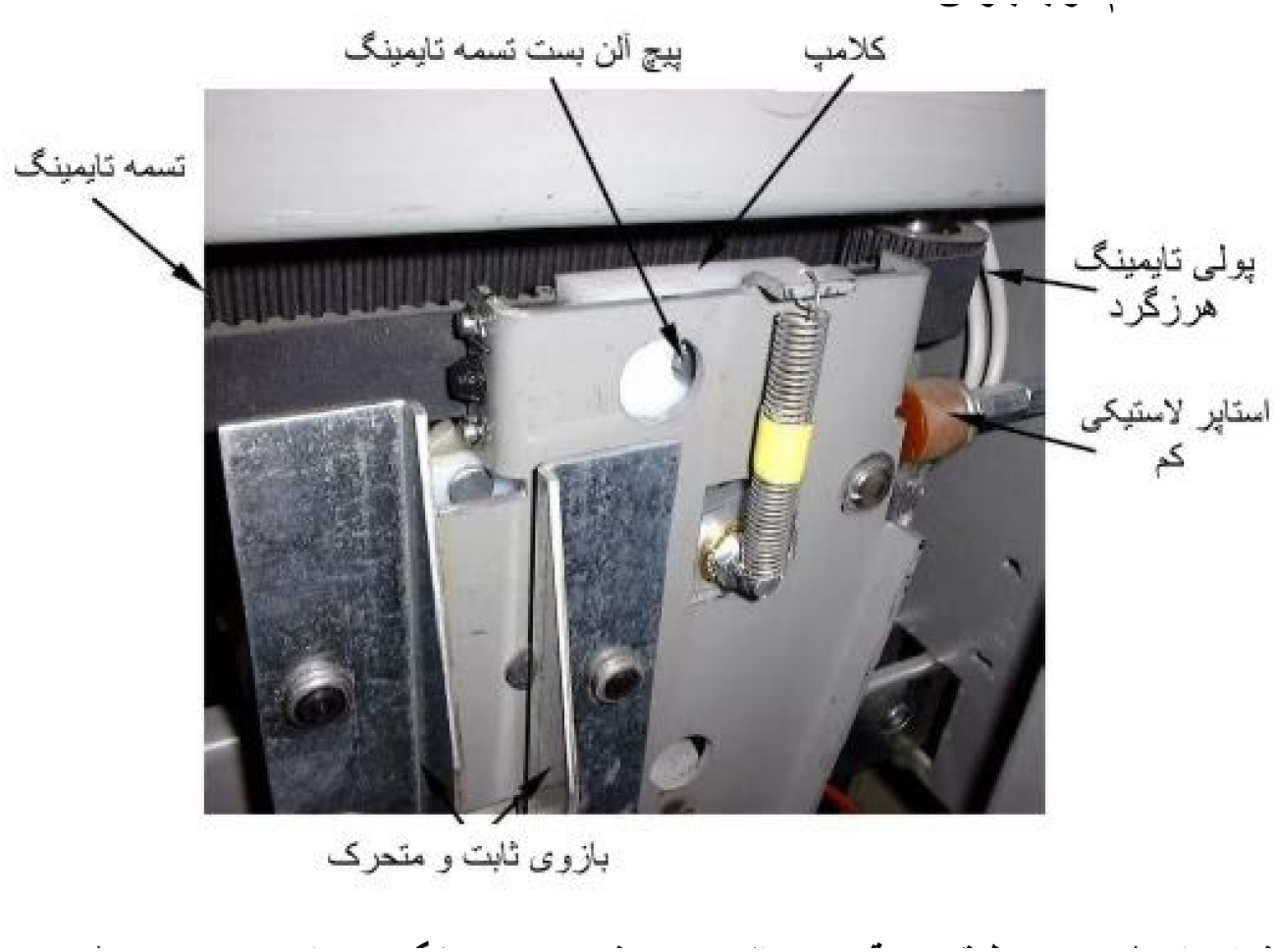

کم درب‌بازکن؛ تسمه تایمینگ، کلمپ، پولی هرزگرد، استاپ لاستیکی و بازوی ثابت و متحرک

جدول کنار هر شکل، شماره و کد سفارش قطعات همان مکانیزم را حفظ می‌کند. برای انتخاب قطعه، آرایش و شماره شکل با خود مکانیزم تطبیق داده شود؛ قطعات شبیه الزاما جایگزین یکدیگر نیستند.

لته، هنگر، کفشک و سیل

لته، هنگر، کفشک و سیل

بازوی ثابت و متحرک

۵ – مشخصات لته درب طبقه در قسمت بالا(بسته شدن روی هنگر) و پایین (روی سیل)

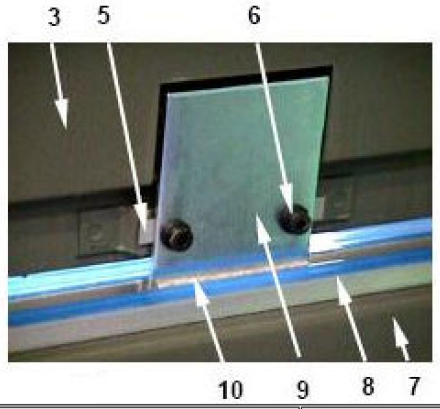

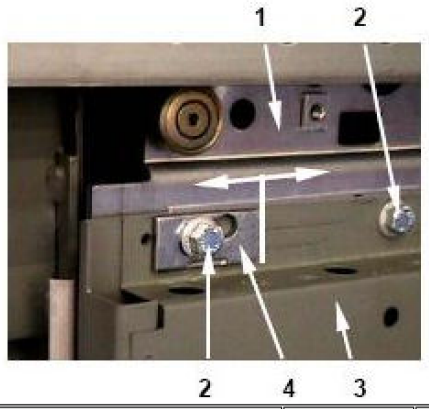

ردیف	کد کالا	نام قطعه	ردیف	کد کالا	نام قطعه
1	ــــ	هنگر	6	DC۵۵۵۳۳۰	پیچ نمره ۸ ، ۲ سانتی با یک واشر تخت
2	DC۵۵۵۰۴۵	پیچ نمره ۱۰ ، ۲ سانتی با واشر خورشیدی	7	TB۱۱۵۴۹۶	کفی سیل درب طبقه سانترال ۹۰
3	ــــ	لته درب (تصویر سمت راست و چپ)	8	TC۱۱۴۳۵۴	سیل درب طبقه سانترال ۹۰
4	TC۱۱۴۳۵۳	لاتون لوبیایی تنظیم لته	9	TC۱۱۵۰۰۵	پایه کفشک
5		لاتون تنظیم پایه کفشک با لته درب	10	DC۱۱۸۱۵۳	لاستیک کفشک

- هر لته درب توسط ٤ عدد پیچ M۱۰*۲ cm به هنگر بسته می شود که پیچ های وسط نیازی به لاتون تنضیم لته ندارند.
- جهت تنظیم لته دربها (نسبت به ستون درب در طرفین و نسبت به هم) و همچنین شاقولی لته دربها ، از لاتون لوبیایی استفاده میشود.
- کد کالاها برای موارد 3، 7 و 8 باتوجه به عرض درب ها متغییر خواهد بود.

اجزای اتصال بالای لته به هنگر و پایین لته به سیل، همراه کد قطعات

شماره شکل	نام قطعه
1	هنگر
2	پیچ شماره ۱۰ به طول ۲ سانتی‌متر با واشر خورشیدی
3	لته درب؛ سمت راست و چپ
4	لاتون لوبیایی تنظیم لته
5	لاتون تنظیم پایه کفشک
6	پیچ شماره ۸ به طول ۲ سانتی‌متر با واشر تخت

لته، هنگر، کفشک و سیل

شماره شکل	نام قطعه
7	کفی سیل درب طبقه سانترال ۹۰
8	سیل درب طبقه سانترال ۹۰
9	پایه کفشک
10	لاستیک کفشک

هر لته با چهار پیچ M10 × 20 mm به هنگر متصل می‌شود؛ پیچ‌های وسط به لاتون تنظیم لته نیاز ندارند. لاتون لوبیایی برای تنظیم فاصله لته‌ها با ستون، فاصله لته‌ها با هم و شاقولی‌بودن به کار می‌رود. کد قطعات ردیف‌های ۳، ۷ و ۹ با عرض درب تغییر می‌کند.

مکانیزم طبقه، قفل و مدار ایمنی

مکانیزم طبقه، قفل و مدار ایمنی

٦ – مشخصات قطعات اصلی مکانیزم طبقه (دو لته سانترال) M٢Z

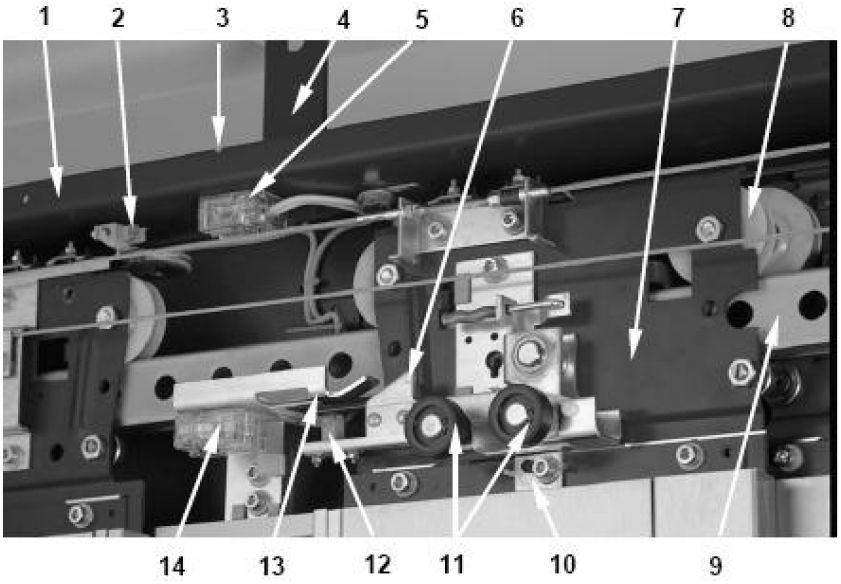

ردیف	کد کالا	نام قطعه	ردیف	کد کالا	نام قطعه
1	TC١١٤١٤١	بدنه فلزی	8	DC١١٨٢٣٤	چرخ کالاسکه
2	ــ	کنتاکت نری	9	ــ	ریل
3	ــ	بدنه مکانیزم	10	TC١١٤٢٥٢	لاتون لوبیایی تنظیم لته
4	TC١١٥٢٦٤	ال درب (ال مکانیزم طبقه)	11	DC١١٤١٨٩	قرقره قفل
5	KC١١٤١١٥	کنتاکت ایمنی	12	ــ	کنتاکت نری
6	_	اهرم قفل طبقه	13	ــ	مادگی قفل درب

اجزای مکانیزم طبقه M2Z و کدهای قطعات

شماره شکل	نام قطعه
1	بدنه فلزی
2	کنتاکت نری
3	بدنه مکانیزم
4	نبشی درب یا مکانیزم طبقه
5	کنتاکت ایمنی

مکانیزم طبقه، قفل و مدار ایمنی

شماره شکل	نام قطعه
6	اهرم قفل طبقه
7	هنگر
8	چرخ کالسکه
9	ریل
10	لاتون لوبیایی تنظیم لته
11	قرقره قفل
12	کنتاکت نری
13	مادگی قفل درب
14	کنتاکت ایمنی

۷ ـ مشخصات قفل سه گوش

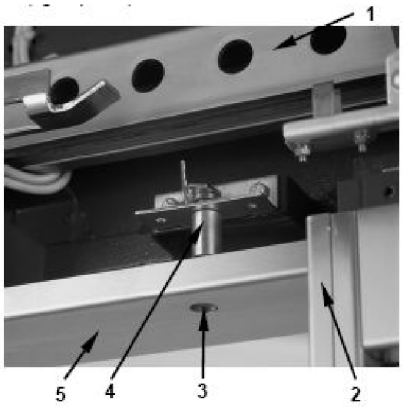

ردیف	کد کالا	نام قطعه
1	ـــ	ریل اصلی
2	ـــ	ستون درب
3	ـــ	محل عبور کلید سه گوش
4	DC۱۱۴۱۵۴	محور قفل سه گوش
5	ـــ	بدنه فلزی

قفل سه‌گوش؛ محل عبور کلید، محور و اجزای نصب

مکانیزم طبقه، قفل و مدار ایمنی

۸ – مشخصات و متعلقات قفل درب (مکانیزم طبقه)

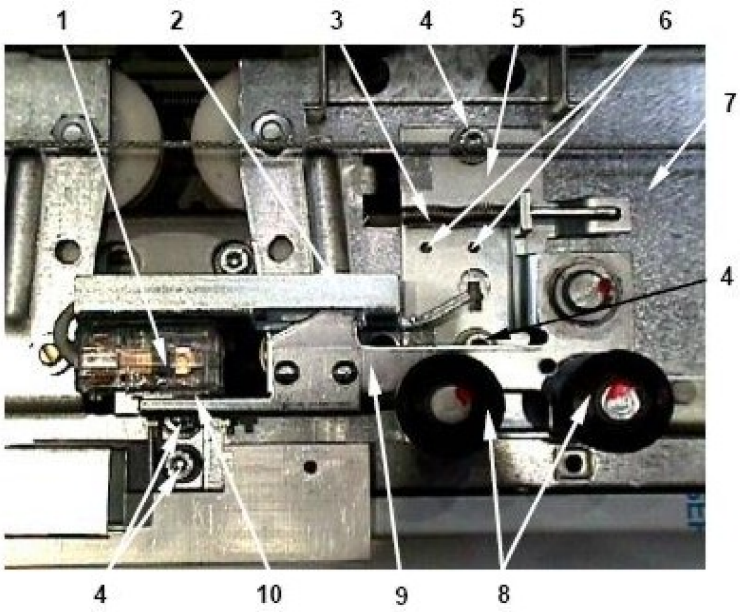

ردیف	کد کالا	نام قطعه	ردیف	کد کالا	نام قطعه
1	KC۱۱۴۱۱۵	کنتاکت ایمنی	6	___	سوراخ تنضیم پایه قفل
2	_	مادگی قفل درب	7	___	هنگر
3	DC۱۱۴۱۹۶	فنرفشاری اهرم قفل درب	8	DC۱۱۴۱۸۹	قرقره قفل
4	DC۵۳۰۴۰۹	پیچ آلن(۵ . ۱*M۸)	9	___	اهرم قفل
5	___	پایه قفل	10	___	کنتاکت نری

قفل مکانیزم طبقه؛ شماره‌گذاری و کد قطعات

شماره شکل	نام قطعه
1	کنتاکت ایمنی
2	مادگی قفل
3	فنر فشاری اهرم قفل
4	پیچ آلن M8 × 10.5 طبق جدول شکل
5	پایه قفل

مکانیزم طبقه، قفل و مدار ایمنی

شماره شکل	نام قطعه
6	سوراخ تنظیم پایه
7	هنگر
8	قرقره قفل
9	اهرم قفل
10	کنتاکت نری

اهرم قفل، درب طبقه را در حالت بسته نگه می‌دارد و کنتاکت آن در مسیر جریان ایمنی است. باز و بسته‌شدن اهرم باید مسیر ایمنی را قطع و وصل کند تا آسانسور با درب باز حرکت نکند. عملکرد مکانیکی قفل و عملکرد کنتاکت هر دو کنترل شوند.

مکانیزم طبقه، قفل و مدار ایمنی

۹ – مشخصات مکانیزم طبقه دو لته تلسکوپی (M۲T S۲۰)

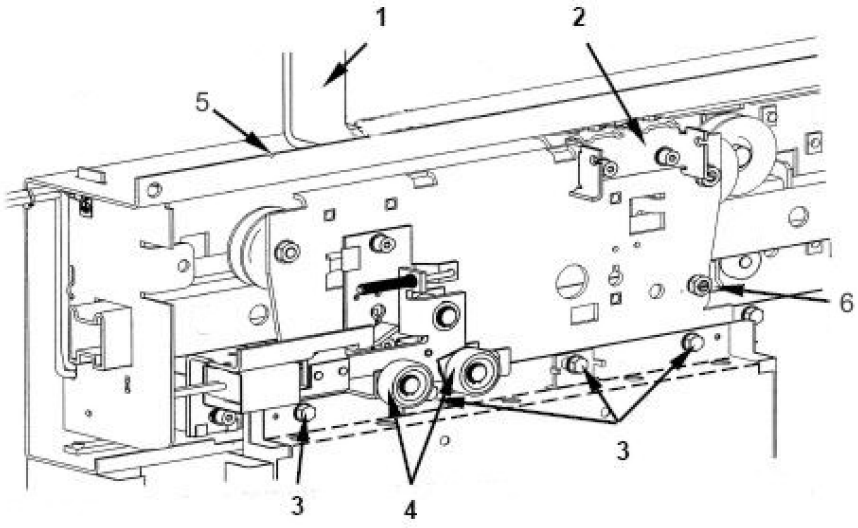

suspension gear M2T S20 مکانیزم طبقه (دو لته تلسکوپی)

ردیف	کد کالا	نام قطعه	ردیف	کد کالا	نام قطعه
۱	TC۱۱۵۳۶۴	ال (نبشی) اتصال مکانیزم	۴	DC۱۱۴۱۸۹	قرقره قفل
۲	TC۱۱۴۱۴۳	پایه بست سیم بکسل	۵		بدنه فلزی

مکانیزم طبقه دو لته تلسکوپی M2T S20، همراه کدهای قطعات

شماره شکل	نام قطعه
1	نبشی اتصال مکانیزم
2	پایه بست سیم بکسل
3	پیچ شماره ۱۰ به طول ۲ سانتی‌متر
4	قرقره قفل
5	بدنه فلزی
6	پیچ آلن M8 × 20 mm با واشر شیاردار

نصب مجموعه درب طبقه

روش عمومی نصب تلسکوپی و سانترال مشابه است. سانترال دو ستون کوچک و تلسکوپی یک ستون کوچک و یک ستون بزرگ دارد. تعداد و فاصله نبشی‌های مکانیزم، سیل و ستون با عرض و نوع درب و استراکچر چاه تغییر می‌کند. ابتدا مکانیزم و کفی سیل با نبشی‌های خود به ناودانی یا نبشی استراکچر متصل و سپس ستون‌ها به آن‌ها پیچ شوند. پس از نصب مکانیزم کابین و سیل، لته‌های طبقه روی هنگر بسته می‌شوند.

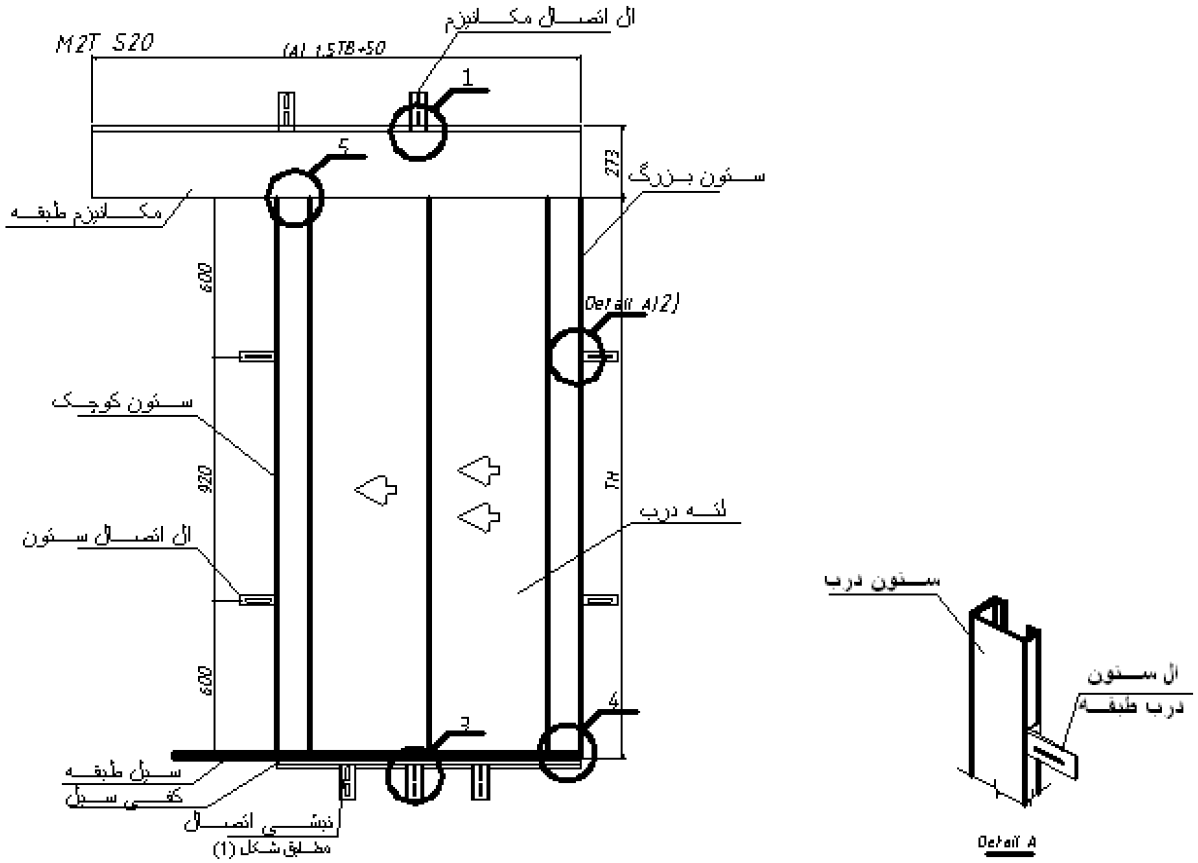

جانمایی مکانیزم، ستون‌ها، نبشی‌ها و سیل درب طبقه

تماس با درب اتوماتیک جوهری

نصب مجموعه درب طبقه

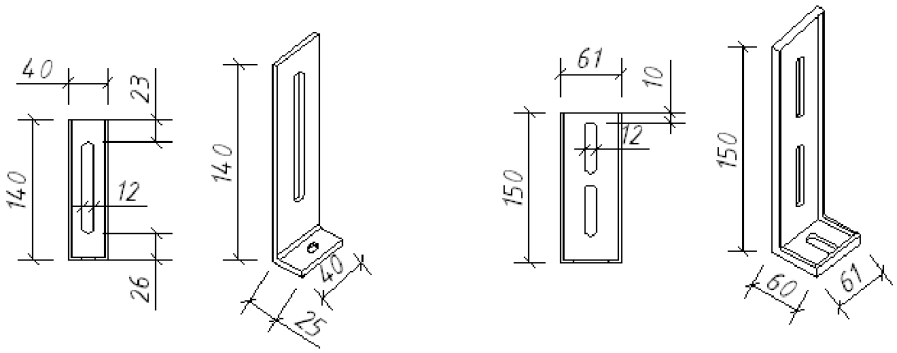

ال مکـــانیزم طبقـــه و ســـیل

ال ســـتون درب طبقـــه

ابعاد نبشی ستون و نبشی مکانیزم و سیل

۰۱ نبشی بالای مکانیزم

هر نبشی اتصال مکانیزم با دو پیچ شماره ۱۲ و واشر و مهره نصب شود.

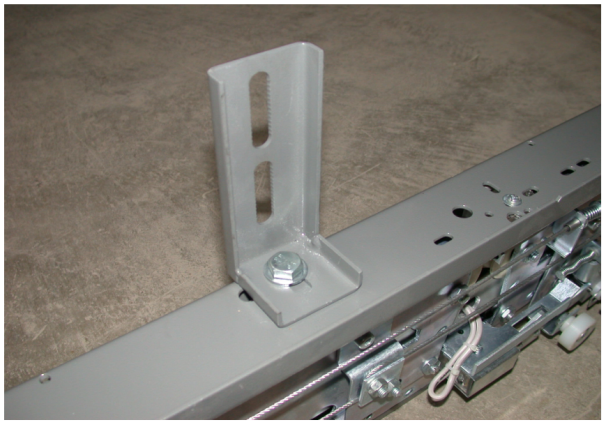



نصب نبشی‌های اتصال روی مکانیزم

۰۲ اتصال ستون به دیوار

هر ستون دو نبشی دارد. هر نبشی با یک پیچ شماره ۱۰ به طول ۴ یا ۵ سانتی‌متر به ستون و سپس به دیوار متصل شود.

۰۳ نبشی کفی سیل

هر نبشی کفی سیل با دو پیچ شماره ۱۲ و واشر و مهره بسته شود؛ تعداد نبشی‌ها به عرض لته بستگی دارد.

نصب مجموعه درب طبقه

۰۴ پایین ستون

پایین هر ستون با دو پیچ شماره ۸ به طول ۳ سانتی‌متر به کفی سیل متصل شود.



۳) ال های درب (جهت اتصال کفی سیل) هر کدام توسط 2 عدد پیچ نمره 12 (واشر و مهره) متصل و نصب می شوند. (مطابق تصویر زیر) تعداد این ال ها با توجه به عرض دربها متغیر است.

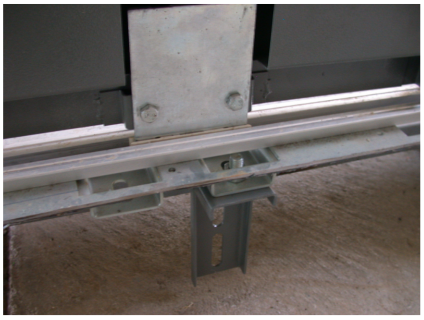

٤) ستون هر درب در قسمت پایین (روی کفی سیل) توسط 2 عدد پیچ نمره 8 ، 3 سانتی‌متری بسته می شود. (مطابق تصویر زیر)

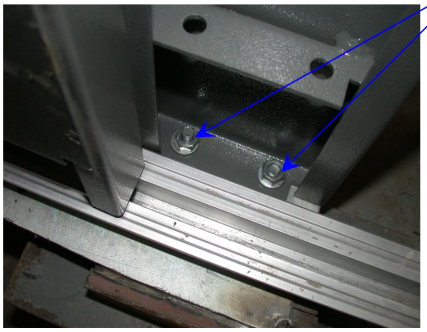

اتصال نبشی ستون، نبشی کفی سیل و پیچ‌های پایین ستون

۰۵ بالای ستون

بالای هر ستون، زیر مکانیزم، با دو پیچ آلن شماره ۸ به طول ۲ یا ۲/۵ سانتی‌متر بسته شود.

نصب مجموعه درب طبقه

۰۶ سیل درب

سیل با چهار پیچ شماره ۶ به طول ۲ سانتی‌متر به کفی سیل متصل می‌شود؛ برای نصب موقت یا اولیه سیل، دو پیچ شماره ۶ تعیین شده است؛ اتصال نهایی باید کامل باشد.

۵) ستون هر درب در قسمت بالا (زیر مکانیزم) توسط 2 عدد پیچ آلنی نمره 8 ، 2 یا 2.5 سانتی‌متری بسته می شود.(مطابق تصویر زیر)

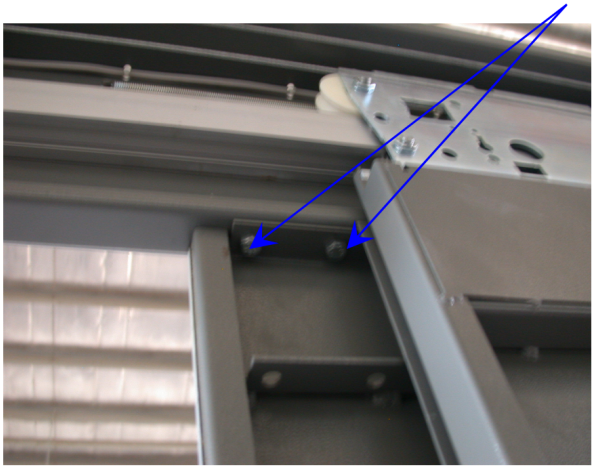

اتصال بالای ستون زیر مکانیزم

پس از نصب چهارچوب، لته‌ها روی هنگر قرار گیرند. با لاتون‌های لوبیایی، فاصله لته‌ها، فاصله تا ستون، ارتفاع از سیل و شاقولی و تراز تنظیم شود. با آزادکردن بست سیم بکسل، تنظیم عرض لته‌ها متناسب با ورودی کابین انجام می‌شود؛ پس از تنظیم، بست دوباره محکم شود.

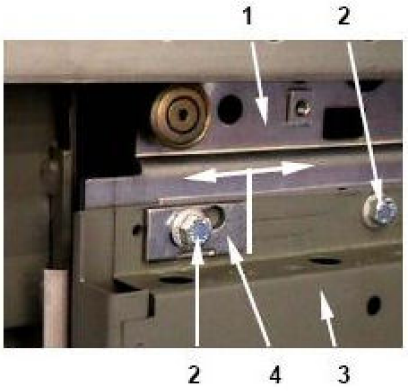

۱)-هنگر ۲)- پیچ آلنی نمره ۸ ۳)- لته درب

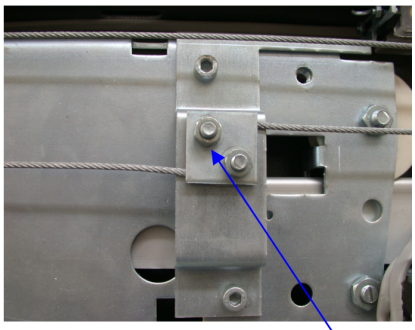

محل باز و بسته کردن بست سیم بکسل

محل بست سیم بکسل و پیچ‌ها و لاتون تنظیم لته

نصب مکانیزم کابین روی کابین

دو ناودانی خم‌خورده در پشت مکانیزم با پیچ‌های اتاقی به بدنه مکانیزم وصل می‌شوند. لچکی نگهدارنده از یک طرف با پیچ به همین ریل‌ها و از طرف دیگر با دو پیچ اتاقی شماره ۱۲ به طول ۴ یا ۵ سانتی‌متر به کابین متصل می‌شود. سوراخ لوبیایی لچکی امکان جابه‌جایی جلو و عقب را می‌دهد.

توجه

ناودانی‌های روی سقف کابین باید بالاتر از لبه کابین باشند تا جابه‌جایی مکانیزم به کمک لچکی ممکن بماند.

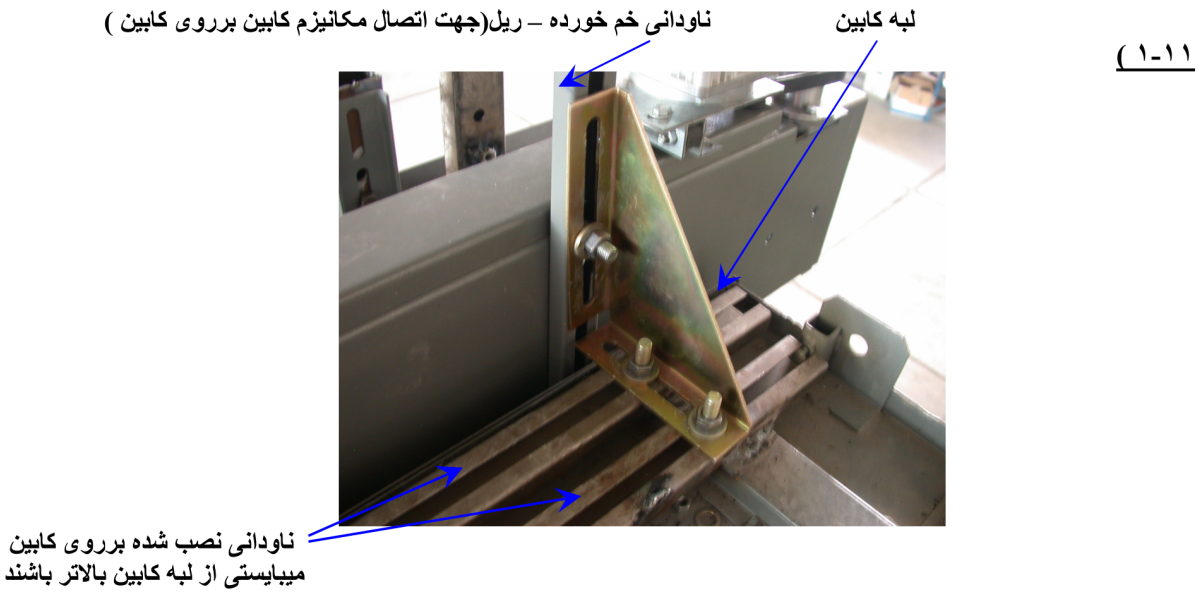

شکل ۱۱-۱)

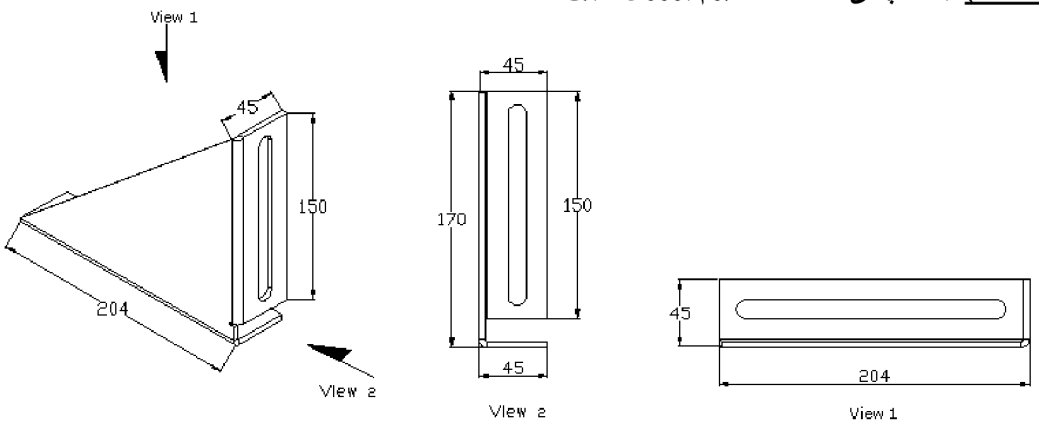

شکل ۱۱-۲) ابعاد لچکی اتصال مکانیزم برروی کابین

نصب روی کابین و ابعاد لچکی نگهدارنده؛ طول ۲۰۴ و عرض ۴۵ میلی‌متر

تماس با درب اتوماتیک جوهری

نصب مکانیزم کابین روی کابین



اتصال لچکی به ناودانی و مکانیزم کابین

اجزا و اتصال موتور سردرب F9

اجزا و اتصال موتور سردرب F9

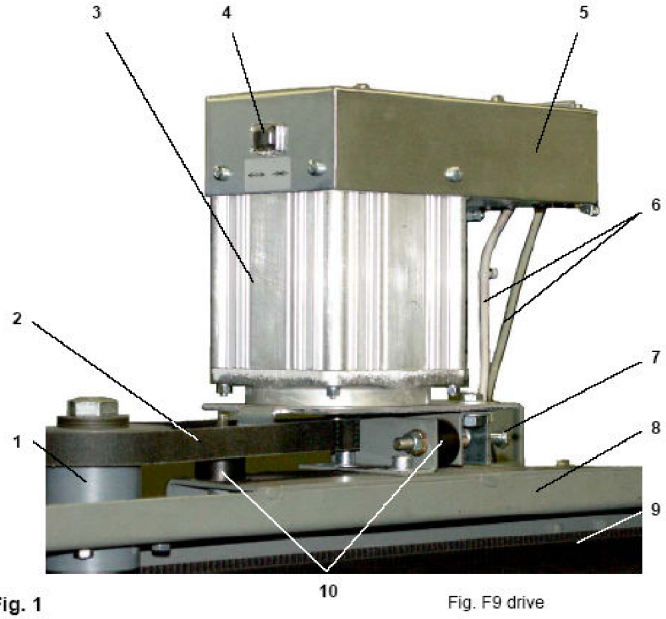

Fig. 1 Fig. F9 drive

ردیف	کد کالا	نام قطعه	ردیف	کد کالا	نام قطعه
1	DC۱۱۸۲۴۵	بلبرینگ	6	___	کابل های ارتباطی موتور و کنترلر
2	PJ۵۵۹-۸	تسمه کوچک با شیار V شکل	7	DC۵۵۵۵۳۳	پیچ تنظیم کننده تسمه
3	KB۱۱۵۲۲V	موتور محرکه درب	8	___	بدنه سر درب
4	___	شستی حرکت دستی در حالت ریوزیون	9	KC۱۱۸۲۲۵	تسمه بزرگ دندانه دار(تایمینگ)
5	___	کنترلر	10	DC۱۱۴۱۷۳	لرزه گیر

اجزای درایو F9؛ شماره‌ها و کدهای قطعات موتور و انتقال

شماره شکل	نام قطعه
1	بلبرینگ
2	تسمه کوچک با شیار V
3	موتور محرکه درب
4	شستی حرکت دستی در حالت رویزیون
5	کنترلر

تماس با درب اتوماتیک جوهری

اجزا و اتصال موتور سردرب F9

شماره شکل	نام قطعه
6	کابل‌های ارتباط موتور و کنترلر
7	پیچ تنظیم تسمه
8	بدنه سردرب
9	تسمه بزرگ دندانه‌دار تایمینگ
10	لرزه‌گیر

۰۱ نصب لرزه‌گیر و پایه

ابتدا لاستیک لرزه‌گیر روی بدنه مکانیزم بسته و سپس پایه موتور نصب شود.

۰۲ اتصال موتور

موتور با دو پیچ شماره ۸ و مهره به پایه وصل می‌شود؛ مهره روی لاستیک لرزه‌گیر قرار می‌گیرد. قاب موتور با دو پیچ شماره ۸ و مهره به پایه متصل است و سمت چپ فقط یک مهره روی لاستیک ضربه‌گیر دارد.

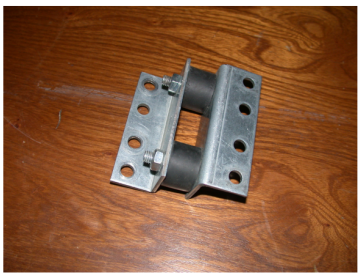

پایه موتور



نحوه نصب لرزه گیر لاستیکی و پایه موتور

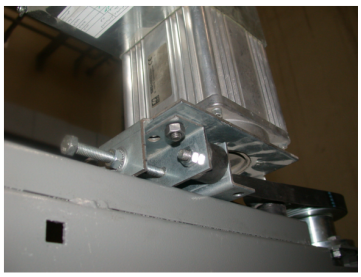

نمای نصب موتور برروی پایه موتور

پایه، لرزه‌گیر لاستیکی و اتصال موتور روی پایه

اجزا و اتصال موتور سردرب F9

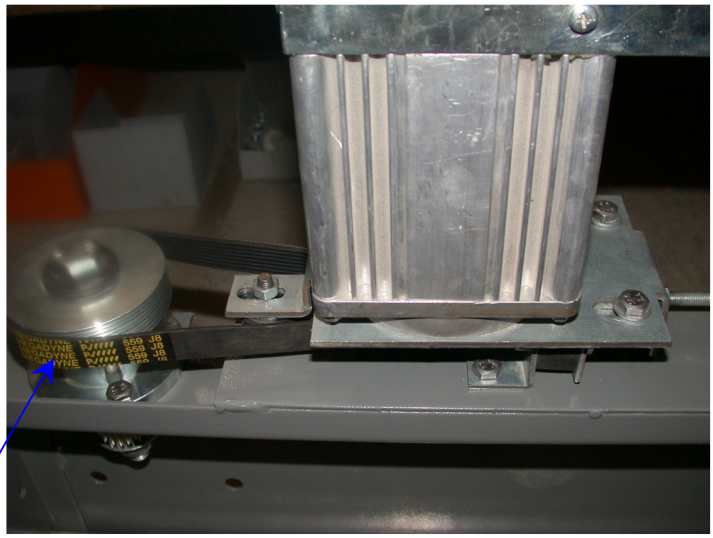

تسمه موتور با شیار v شکل

مسیر تسمه کوچک شیاردار V بین شفت موتور و بلبرینگ

پیش از بستن موتور روی پایه و لرزه‌گیر، تسمه کوچک را دور شفت موتور و بلبرینگ قرار دهید. برای تنظیم کشش، وسط تسمه را با دو انگشت گرفته و با فشار بچرخانید. چرخش بیش از ۹۰ درجه در معیار این مدل مجاز نیست؛ کمتر از ۹۰ درجه به معنی سفت‌بودن تسمه است و پیچ تنظیم باید مقداری شل شود. برای تسمه تایمینگ، سقف چرخش با دو انگشت ۱۸۰ درجه است. تنظیم نهایی با وضعیت تسمه و مشخصات همان مجموعه تطبیق داده شود.

کنترل نهایی درب کابین

کنترل	وضعیت لازم
عملکرد	باز و بسته‌شدن صحیح در همه مسیر
حرکت	نبود تکان تند و بسته‌شدن سریع نامناسب
بازگشت در حضور مانع	آزمون بازکردن و بازگرداندن درب با حضور جسم در محوطه بسته‌شدن
هم‌راستایی	درب کابین موازی و هم‌تراز با پانل طبقه، ستون یا پوشش مستقیم و بدون انحنا باشد؛ درب طبقه هنگام کنترل باز باشد.
آستانه	آستانه درب ورودی طبقه و سیل درب کابین هم‌تراز باشند.

توجه

آزمون مانع و ایمنی به دست تکنسین و در وضعیت کنترل‌شده انجام شود؛ وجود حرکت درست، جای آزمون مستقل مدار قفل و ایمنی را نمی‌گیرد.

کنترل نهایی درب طبقه و راه‌اندازی

کنترل	وضعیت لازم
قفل	حرکت و درگیری درست قفل هنگام بسته‌شدن
آزادسازی اضطراری	عملکرد درست کلید سه‌گوش
پانل	موازی با پانل کابین و در پوشش مستقیم، بدون انحنا و هم‌تراز با قاب ورودی
فاصله لته‌ها	فاصله لته‌ها از هم و از چهارچوب از حد مجاز بیشتر نباشد.
آستانه	آستانه طبقه با سیل کابین هم‌تراز باشد.

پس از تکمیل نصب صحیح درب طبقه و کابین، راه‌اندازی الکتریکی و تنظیمات F9 طبق دفترچه مستقل همان درایو انجام شود. در صورت مشکل در نصب یا تطبیق قطعات، ادامه کار به بررسی پشتیبانی فنی سازنده وابسته است.