راهنمای نصب، برنامه‌ریزی و عیب‌یابی V2 CITY1

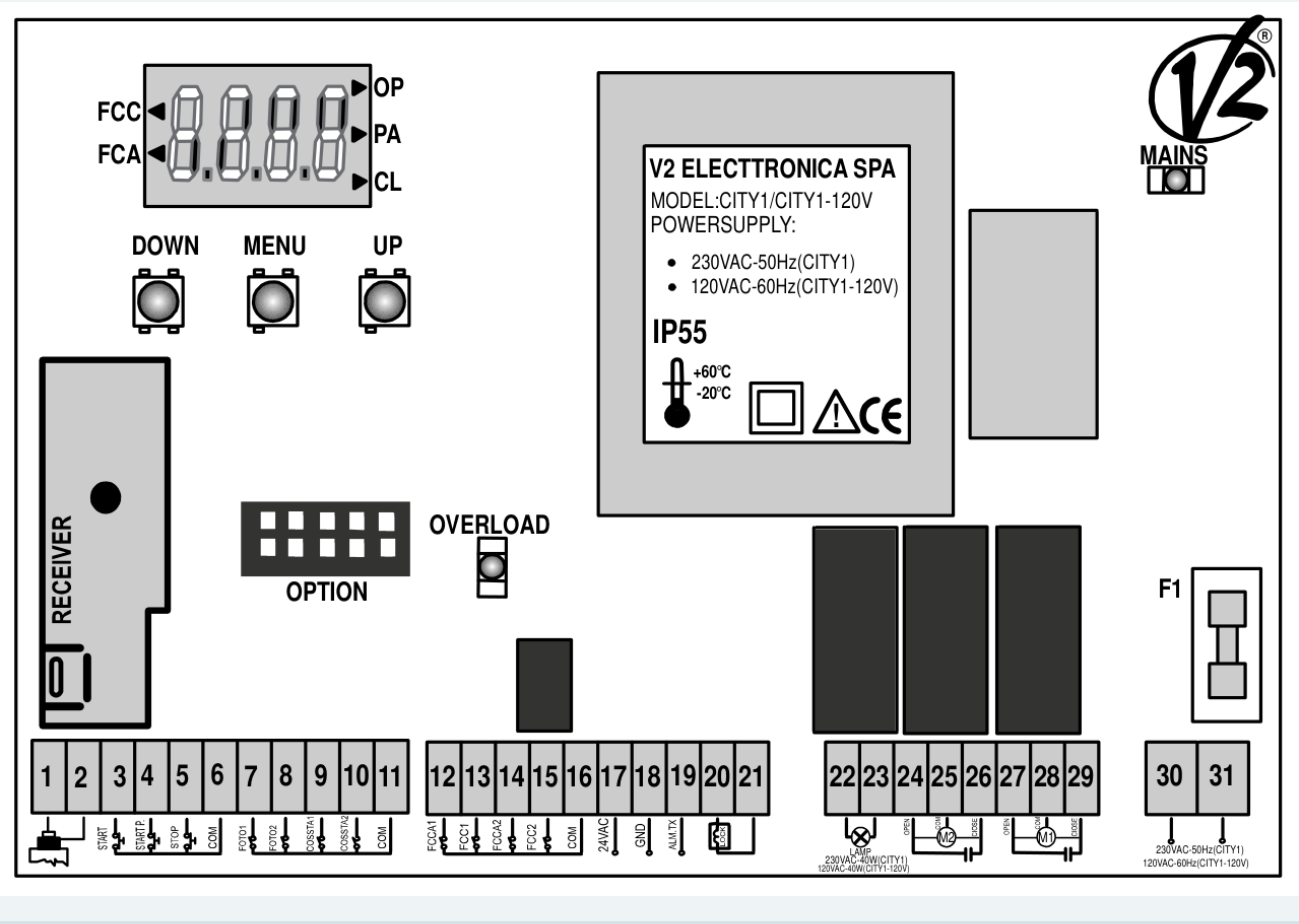

سیم‌بندی دو موتور، ورودی‌های ایمنی، تمام پارامترهای CITY1، یادگیری زمان حرکت، شمارنده سرویس و گیرنده MR1.

تماس با درب اتوماتیک جوهری

معرفی، مشخصات و حدودکار

این دفترچه برای نصاب متخصص CITY1 و CITY1-120V است؛ برنامه‌ریزی وسرویس توسط فردمتخصص انجام شود. برددیجیتال برای یک یا دو موتور AC، نمایش وضعیت ورودی‌ها، تنظیم منویی، کنترل رله درگذرصفر، تنظیم توان مستقل موتورها، تشخیص‌مانع ازولتاژ خازن، یادگیری زمان حرکت و لیمیت‌سری یا کنتاکتی معرفی شده است. تست فتوسل/لبه/تریاک پیش از حرکت، غیرفعال‌کردن ورودی تجهیزات نصب‌نشده ازمنو بدون‌پل و قفل برنامه‌ریزی CL1نیز دارد. ارجاع‌های تاریخی EN60335-1، EN50081-1وEN50082-1به همین نسل مربوط‌اند و جایگزین مقررات جاری محل نصب نیستند.

مشخصه	CITY1	CITY1-120V
تغذیه	۲۳۰ ولت AC، ۵۰ هرتز	۱۲۰ ولت AC، ۶۰ هرتز
حداکثرموتور	۷۰۰×۲ وات	۵۰۰×۲ وات
چرخه کاری	۴۰ ٪	۳۰ ٪
بارجانبی	حداکثر ۱۰ وات	حداکثر ۱۰ وات
فیوز F1	۵ آمپر	۸ آمپر
دما	-20°C / +60°C	-20°C / +60°C
ابعاد/وزن	۲۹۵×۲۳۰×۱۰۰ میلی‌متر؛ ۱۶۰۰ گرم	همان
حفاظت	IP55	IP55

توجه

این راهنما به کنترلر CITY1 و گیرنده MR1 مربوط است. ولتاژ نسخه، خازن و موتور را با پلاک دستگاه تطبیق دهید و هنگام سیم‌بندی برق را قطع کنید.

تغذیه، موتور، چراغ و قفل

پایه	اتصال
۳۱–۳۰	برق اصلی مطابق نسخه؛ متن ۲۳۰ ولت ۵۰ هرتز و حفاظت ۵–۱۰ آمپر راشرح می‌دهد.
۲۹ /۲۸ /۲۷	موتور ۱ در بازشوی رو به داخل؛ قهوه‌ای / آبی مشترک / مشکی

تغذیه، موتور، چراغ و قفل

پایه	اتصال
۲۶/ ۲۵/ ۲۴	موتور ۲؛ قهوه‌ای /آبی مشترک /مشکی
۲۶–۲۴/ ۲۹–۲۷	خازن استارت موتور ۱ /۲
۲۳–۲۲	چشمک‌زن بامدارداخلی ۴۰ وات؛ ۲۳۰ ولت CITY1یا ۱۲۰ ولتنسخه ۱۲۰
۲۱–۲۰	قفل ۱۲ ولت
۱ /۲	مغزی آنتن /شیلد؛ مدل‌های AN8433یا ANSGP43چاپ شده‌اند.

تک‌موتوربه‌موتور ۱ وصل وزمان t.AP2صفرشود. برای جهت بازبه‌بیرون، اتصال جهت بامدل موتور تطبیق داده شود؛ رنگ‌های این راهنما مربوطبه نمونه روبه‌داخل‌اند. لته‌ای که باید اول‌باز شود به M1وصل و r.AP/r.Ch برای جلوگیری ازبرخورد تنظیم شود؛ اگر M1زودتر از M2ببندد، بردکمی باز و دوباره به‌ترتیب صحیح می‌بندد. برای آرایش بدون نیازبه‌ترتیب هم‌پوشانی، r.AP صفر کنترل‌ترتیب راکنارمی‌گذارد.

درموتور هیدرولیکی شروع‌نرم، حسگرمانع وپایان‌نرم ممکن‌است کامل کارنکنند؛ پیکربندی آن‌ها و روش یادگیری مطابق مدل انجام شود. شرح فنی کنارشرح زمان‌بازشدن نیز «عدد ۱۰۰»را برای هیدرولیک نوشته است؛ واحدآن روشن نیست وبه‌عنوان زمان‌قطعی تفسیر نشود. دربخش توان، صریحاتوان هیدرولیک ۱۰۰ ٪درخواست شده است.

تغذیه، موتور، چراغ و قفل

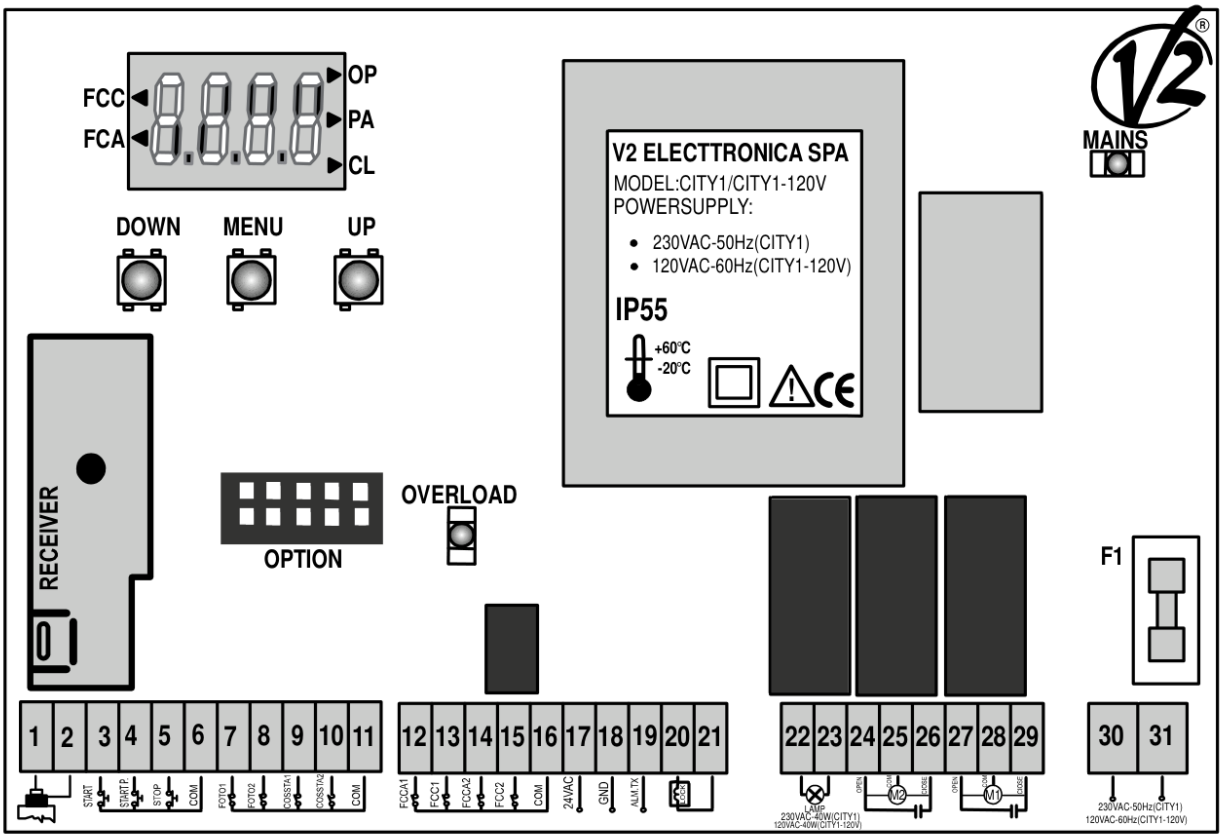

برد CITY1 و شماره ترمینال‌ها، محل OPTION ،MR1 و فیوز

فتوسل، لبه حفاظتی، لیمیت و STOP

فتوسل ۱ داخل درب درهر دو جهت فعال است؛ تحریک، توقف وسپس با آزادشدن پرتو بازشدن کامل می‌دهد. فتوسل ۲ بیرون درب دربستن فعال و تحریک آن بازگشت فوری می‌دهد. تغذیه ۲۴ ولت AC باحفاظت اضافه‌باراست؛ خروجی چندجفت هم‌نوع، سری شود. برای خودآزمایی، فرستنده یا فتوسل بازتابی ازخروجی آزمون تغذیه شود.

تجهیز	پایه‌ها
تغذیه TX /RX	فرستنده ۱۹–۱۸؛ گیرنده ۱۷–۱۸
فتوسل ۱ /۲	کنتاکت NC بین ۷–۱۱ /۸–۱۱
لبه ثابت ۱	بین ۹–۱۱ NC
لبه متحرک ۲	در نقشه ۱۰–۱۱؛ متن فارسی ۶ فایل، ۱۵–۱۱ نوشته و با لیمیت ۱۵ تعارض دارد.
کنترلرلبه آزمون‌پذیر	برای آزمون ۱۹–۱۸؛ بدون‌آزمون ۱۷–۱۸

فتوسل، لبه حفاظتی، لیمیت و STOP

تجهیز	پایه‌ها
لیمیت باز ۱ /بسته ۱	بین ۱۲–۱۶ /۱۳–۱۶ NC
لیمیت باز ۲ /بسته ۲	بین ۱۴–۱۶ /۱۵–۱۶ NC
STOP	بین ۵–۶ NC

توجه

شماره ۱۵ برای لبه ۲ با پایه‌های ۹/۱۰/۱۱ نقشه و کاربرد ۱۵ برای لیمیت بسته ۲ ناسازگار است. تا تأیید برچسب همان برد و نقشه مدل، سیم‌بندی را ادامه ندهید.

لبه ۱ ثابت نزدیک مسیر بازشدن: حین‌باز ۳ ثانیه بستن وسپس توقف؛ حین‌بستن توقف‌فوری. لبه ۲ متحرک روی انتهای لته: حین‌باز توقف‌فوری؛ حین‌بستن ۳ ثانیه بازشدن وسپس توقف. START یاشروع‌جزئی بعدی حرکت را ازوضعیت وقفه مدیریت می‌کند. کنتاکت‌های NC هم‌نوع سری شوند؛ لبه پایش‌شونده مطابق معیار EN12978 این نسل وکنترلر سازگار استفاده شود.

لیمیت سری بامدارموتور خودکار شناخته می‌شود و اتصال/تنظیم جدا ندارد؛ لیمیت NC خارجی چهارورودی فوق و بعدی برای بستن لازم است؛ START بازشدن کنتاکت، فورامی‌ایستد؛ درمکث، بستن‌خودکار لغو و STOP .دارد FC.En حتی اگر START غیرفعال باشد موقتابرای آزادکردن فعال می‌شود. کانال MR1۳هم STOP است.

ورودی فرمان، MR1 و نمایشگر

اتصال/حالت	رفتار
NO؛ ۳–۶START	فرمان کامل؛ کلید UP خارج‌ازمنو و کانال MR1انیزهمین
NO؛ ۴–۶ START P	بازشدن جزئی لته ۱؛ کلید DOWN خارج‌ازمنو و کانال ۲ نیزهمین
StAn	رفتار استاندارد تابع منوهای START
AP.CH	ورودی ۱ همیشه باز، ۲ همیشه بسته؛ پالسی
PrES	تا نگه‌داشتن ۱ باز و ۲ بسته؛ رهاکردن توقف
oroL	با بسته‌ماندن ۱ یا ۲ درب کامل/جزئی بازمی‌ماند؛ پس ازرهاکردن مکث وسپس بسته؛ بستن‌خودکار بایدفعال باشد

ورودی فرمان، MR1 و نمایشگر

اتصال/حالت	رفتار
no	.می‌ماند StAn سیمی غیرفعال؛ رادیویی در حالت START

گیرنده MR1فقط با برق‌قطع وطبق جهت سوکت نصب شود؛ چهارکانال: شروع کامل، شروع جزئی، توقف، خروجی ماژول‌اختیاری. کانال ۴ ومنطق‌ها طبق راهنمای MR1برنامه‌ریزی شوند. سوکت OPTION برای ماژول سازگار یا کلیدقفل‌برنامه‌ریزی CL1است؛ دفترچه هرماژول رعایت شود.

پس از برق، سگمنت‌ها حدود ۱ / ۵ ثانیه روشن ونسخه مانند Pr1.8نمایش داده می‌شود؛ سپس وضعیت ورودی‌ها. سگمنت عمودی بالا=کنتاکت‌بسته وپایین=باز؛ نقطه‌ها کلید UP/MENU/DOWN را نشان می‌دهند. پیکان‌های چپ لیمیت‌اند؛ در دومتور، وقتی هر دو به‌حدرسیده‌اند ثابت و تنهایکی، چشمک‌زن؛ با لیمیت سری نمایشحد کارنمی‌کند. پیکان راست بالا بازشدن، میانی مکث/بازبودن وپایین بستن؛ چشمک میانی شمارش بستن‌خودکار و چشمک جهت، دخالت حفاظتی را نشان می‌دهد. متن ردیف بستن روشن/چشمک را دقیق تفکیک نکرده است.

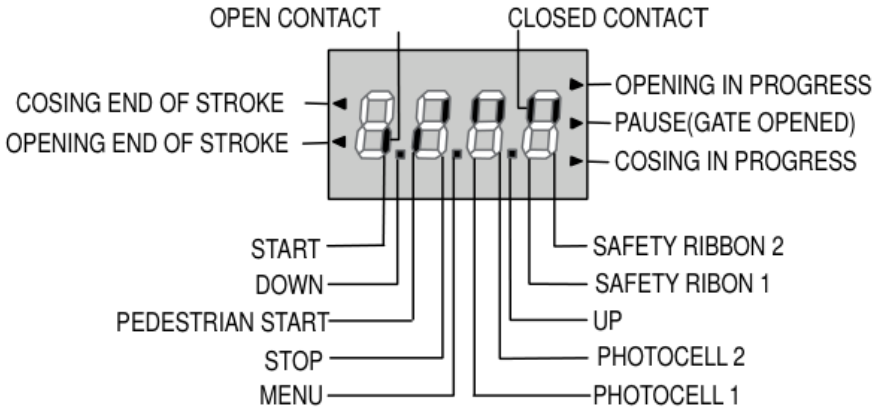

معنی نشانگرهای ورودی و جهت حرکت روی نمایشگر

کار با منو و راه‌اندازی سریع

دوباره تأیید/بازگشت. نگه‌داشتن MENU ورودبه‌مقدار و MENU قبلی؛ UP آیتم‌بعد و DOWN برای ورود؛ dEF تا MENU می‌رود. بیش‌از ۱ دقیقه بی‌عملی، بدون‌ذخیره خارج می‌کند؛ خروج صحیح dEF تا UP و FinE به‌سرعت تا DOWN گزینه یاعدد راعوض می‌کنند. زمان کمتر ۱ دقیقه UP/DOWN است. منوها انتخاب‌عملکرد، زمان وعدد دارند؛ FinE=Si گام ۰ / ۵ ثانیه، ۱–۱۰ دقیقه گام ۵ ثانیه وبیش ۱۰ دقیقه گام ۳۰ ثانیه؛ نگه‌داشتن کلید تغییرسریع؛ صفر دربعضی ردیف‌ها NO وغیرفعال است.

۰۱ پیش‌فرض

،راتک‌لته نامیده AntE برای تک‌لته/کشویی بدون‌قفل. متن راه‌اندازی سریع یک‌بار SCor برای دولته باقفل و dEF=AntE ولی شرح مستقل وجدول دولته را تأیید می‌کنند.

کار با منو و راه‌اندازی سریع

۰۲ تجهیزات

برای تک‌موتور t.AP2=0؛ بدون‌قفل t.ASE، t.SEr و t.CVE صفر و t.inv غیرفعال. Fot1/2، CoS1/2، FC.Enو STOP براساس تجهیزات نصب‌شده تنظیم شوند.

۰۳ یادگیری

ورودی St.rt=StAn؛ APPr=Go ذخیره وچرخه یادگیری راشروع می‌کند. اگرلیمیت/حسگرمانع فعال است ابتدا تااستاپ بسته و سپس بازمی‌رود؛ اگرنیست، پیش ازشروع لته‌ها کاملابسته باشند.

۰۴ اعلام حدها

در دوموتور اگرتشخیص حدخودکارکارنمی‌کند، هنگام رسیدن لته ۱ به‌باز START اول وهنگام رسیدن لته ۲START دوم؛ سپس دربستن نیزرسیدن هرلته بافرمان START اعلام شود. تک‌موتورهمین منطق برای لته موجود دارد.

۰۵ اصلاح وذخیره

پس ازیادگیری، پارامترهای لازم اصلاح و FinE=Si انتخاب؛ NO در FinE به‌معنی ادامه ویرایش است. تمام ایمنی‌ها ونیروها آزموده شوند.

زمان‌ها و توان موتورها

کد	کارکرد	دامنه چاپ	SCor /AntE
t.AP1	بازشدن لته ۱	۰–۲ دقیقه	۲۲ ، ۵ /۲۲ ، ۵ ثانیه
t.AP2	بازشدن لته ۲؛ بدون موتور ۲ صفر	۰–۲ دقیقه	۰ /۲۲ ، ۵
t.APP	بازشدن جزئی لته ۱	۰ تا t.AP1	۶ /۶
t.Ch1	بستن لته ۱	۰–۲ دقیقه	۲۳ ، ۵ /۲۳ ، ۵
t.Ch2	بستن لته ۲	۰–۲ دقیقه	۰ /۲۳ ، ۵
t.ChP	بستن جزئی	۰ تا t.Ch1	۷ /۷
t.C2P	فشارکم بستن لته ۲ درچرخه جزئی	یا ۰ ، ۵ ثانیه–۲ دقیقه NO	NO /۲

زمان‌ها و توان موتورها

کد	کارکرد	دامنه چاپ	SCor /AntE
r.AP	تأخیر شروع لته ۲ در بازشدن	۰–۲ دقیقه	۱/۱
r.Ch	تأخیر لته ۱ دربستن	۰ / ۵ ثانیه–۳ دقیقه	۳/۳
t.SEr	تحریک قفل	یا ۰ / ۵ ثانیه–۳ دقیقه NO	NO /۲
t.ASE	تأخیر حرکت برای آزادشدن قفل	۰–۲ دقیقه	۰/۱
t.inv	پس‌زدن برای آزادشدن قفل	یا ۰ / ۵ ثانیه–۳ دقیقه NO	NO /NO
t.PrE	پیش‌هشدار چشمک‌زن	یا ۰ / ۵ ثانیه–۲ دقیقه NO	۱/۱
t.P.So	شروع نرم	یا ۰ / ۵ ثانیه–۳ دقیقه NO	NO/ ۱٫۵
t.raL	کاهش‌سرعت انتهای حرکت	یا ۰ / ۵ ثانیه–۲۲ / ۵ دقیقه NO طبق علامت جدول	۲/۲
t.CVE	بستن عادی پس ازکاهش‌سرعت برای قفل	۰–۳ دقیقه طبق علامت جدول	۰/۱

توجه

در جدول، علامت دقیقه/ثانیه برخی‌دامنه‌ها باشرح عملی ونام پارامتر سازگار نیست؛ دامنه چاپ‌شده باقید آمده است. عددقطعی روی‌نمایشگر ونسخه برد کنترل شود. زمان تنظیمی باز/بسته ممکن‌است با مانع/لیمیت زودتر تمام شود؛ برای بستن کامل زمان بستن کمی بیشتر از زمان بازشدن تنظیم شود و عملکرد نهایی آزموده شود.

t.C2P .است؛ شروع‌جزئی فقط لته ۱ راحرکت می‌دهدt.Ch1 حداکثر t.ChP وt.AP1 حداکثر t.APP، درپایان بستن‌جزئی توان‌کم به‌لته ۲ می‌دهد تا جابه‌جایی ناشی ازباد/وزن مانع بسته‌شدن ۱ نشود؛ اگرزمان‌آن بیشترازبستن ۱ باشد، توان‌کم درکل آن‌زمان برقراراست. t.SEr مدت تحریک قفل و t.ASE تأخیرحرکت برای رهاشدن‌قفل است؛ t.inv پس‌زدن‌بسته با توان‌کم کمک‌به‌آزادشدن می‌کند. بدون‌قفل این مواردصفر/NO شوند.

تنظیم	دامنه/رفتار
Pot1 /Pot2	۳۰–۱۰۰٪توان مستقل؛ پیش‌فرض ۶۰ ٪؛ Pot2در SCor ندارد. هیدرولیک طبق متن ۱۰۰ ٪.
SPUn	SCor=NO، AntE=Si نادیده؛Pot1/2 دوثانیه اول توان‌بیشینه و :Si

زمان‌ها و توان موتورها

تنظیم	دامنه/رفتار
t.P.So	شروع نرم درثانیه‌های اول؛ بدون هیدرولیک متناسب آزمون شود.
t.raL	کاهش‌سرعت انتها برای نخوردن‌به‌استاپ؛ دراندازه‌گیری دستی زمان موقتاخاموش، بعدفعال؛ برداثرآن‌را حساب می‌کند. اگر t.APP از t.AP1کوتاه‌تر باشد، درچرخه جزئی کاهش‌توان ندارد.
t.CVE	پس ازکاهش‌سرعت، بستن باحرکت‌عادی برای جاافتادن‌قفل، سپس اندکی رهاسازی فشار؛ بدون‌قفل صفر.

رفتار فرمان‌ها و بستن خودکار

کد	گزینه/پیش‌فرض
St.AP؛ START حین‌باز	PAUS ادامه و نادیده؛ پیش‌فرض NO بستن؛ ChiU توقف/مکث؛ PAUS
St.Ch؛ START حین‌بسته	Stop بازگشت؛ پیش‌فرض APEr توقف؛ Stop
St.PA؛ START حین‌مکث	ChiU نادیده؛ پیش‌فرض NO بستن؛ ChiU
SPAP؛ START P حین‌بازجزئی	PAUS نادیده؛ پیش‌فرض NO بستن؛ ChiU توقف/مکث؛ PAUS
Ch.AU	NO نیمه‌خودکار؛ یا ۰ / ۵ ثانیه–۲۰ دقیقه مکث‌تابستن؛ پیش‌فرض NO
Ch.tr	زمان کوتاه‌بستن پس ازعبور؛ NO غیرفعال یا ۰ / ۵ ثانیه–۲۰ دقیقه طبق ادامه جدول؛ پیش‌فرض NO
Pa.tr	مکث پس ازعبور؛ NO/Si؛ پیش‌فرض NO
LP.PA	چشمک‌زن درمکث؛ NO/Si؛ پیش‌فرض NO
St.rt	StAn ؛ پیش‌فرضNO/StAn/AP.CH/PrES/oroL

برای گام‌به‌گام: St.PA=ChiU، St.Ch=Stop، St.AP=PAUS. برای منطق همیشه‌باز: St.Ch=APEr، St.AP=NO، St.PA=NO. حین‌هرمرحله START .بعدی بستن می‌دهد START ،اگرتوقف‌داده‌شده یابستن‌خودکارغیرفعال باشد.

رفتار فرمان‌ها و بستن خودکار

چرخه جزئی، درخواست‌بازکامل است؛ START P حین‌چرخه کامل نادیده گرفته می‌شود.

درخودکار، پس از Ch.AU می‌بندد؛ START درمکث باگزینه مجاززودترمی‌بندد. Ch.AU=NO فقط با START می‌بندد و با تحریک فتوسل درمکث، شمارش‌کوتاه‌ترمی‌دهد؛ تحریک حین‌باز زمان عبوررابرای مکث Ch.tr .اثرمعمول ندارد St.PA حفظ می‌کند تا پس ازعبور کامل زودتربببندد؛ NO به Ch.AU برمی‌گردد و درنیمه‌خودکاربی‌اثر است. Pa.tr برای کم‌کردن بازماندن، با تشخیص عبور واردمکث می‌شود؛ اگرهر دونوع‌فتوسل هست، عبوراز هرجفت لحاظ می‌شود. چشمک‌زن معمولافقط حین‌حرکت است؛ LP.PA آن‌رادرمکث هم‌فعال می‌کند.

پارامترهای ایمنی و ناحیه عبور لته از پرتو

کد	گزینه/رفتار
StoP	معکوس؛ START توقف وسپس invE ادامه؛ START توقف وسپس ProS غیرفعال؛ NO درمکث زمان لغو و START بعدی بستن. پیش‌فرض NO.
Fot1	و SCor=APCH فعال باز/بسته. جدول AP.CH بدون‌پل برای ورودی نصب‌نشده؛ NO AntE=NO.
Fot2	.فقط‌بستن CH فعال دربستن وهم‌درمکث وازآغاز باپرتوقطع جلوگیری؛ NO؛ CF.CH جدولبرچسب Pot2و مقدار CHCh درستون AntE دارد؛ با Pot2توان‌موتوریکی‌نیست.
tESt	NO. هر دو؛ پیش‌فرض Ft.Co فقط لبه؛ CoSt فقط فتوسل؛ NO؛ Foto
ShAd	درابتدای‌بستنFOTO2 پایان زمان‌سایه F.ShA آغاز و i.ShA؛ NO
CoS1 /CoS2	NO فعال؛ پیش‌فرض Si بدون‌پل درنبودتجهیز؛ NO
FC.En	NO/Si پیش‌فرض ؛ SCor=Si، AntE=NO
t.inA	سکون ۰–۸ ساعت؛ ۰ غیرفعال؛ پس اززمان ۱۰ ثانیه بستن وادامه عملکرد بسته
ASM	یا ۰ / ۵ ثانیه–۳ دقیقه طبق جدول؛ پیش‌فرض ۰ / ۵ ثانیه Anti-skid؛ NO
SEnS	۰ غیرفعال؛ ۱–۱۰، بیشترحساس‌تر؛ پیش‌فرض ۵

درشرح Fot2یک‌بار«بازشدن»چاپ شده، ولی بخش‌نصب وگزینه CH آن‌رابه‌بستن مربوط می‌کند. با Fot2=CH، خاموش‌بودن تست فتوسل شرط این پیکربندی است؛ این گزینه باتجهیز آزمون‌پذیرومدل‌برد تطبیق یابد. تست‌پیش ازچرخه کمتر ۱ ثانیه است؛ خرابی، بی‌حرکتی وچراغ ۵ ثانیه می‌دهد. کنترلرلبه بایدآزمون خروجی تغذیه را پشتیبانی کند. تمام ایمنی‌های لازم حین‌نصب/برنامه‌ریزی آزموده شوند.

پارامترهای ایمنی و ناحیه عبور لته از پرتو

راقطع می‌کند؛ فقط دربستن و بالیمیت‌نصب/فعال وگزینهFOTO2 فقط برای جایی‌استکه خودلته ناگزیرپرتو ShAd شروع‌باز مربوط غیرفعال. باویژگی‌خاموش، درب تمام‌باز و سپس‌بسته تا زمان برخوردلته‌به‌پرتو دیده شود؛ i.ShA کمی‌پیش ازآن و F.ShA کمی‌پس ازآن تنظیم شود. دراین‌بازه فتوسل ۲ غیرفعال‌است. حدس‌زدن بازه یاکاربردبی‌دلیل، ایمنی راکم می‌کند؛ بازه تاحدممکن کم واثر اختلاف‌سرعت دولته لحاظ شود.

کمبودزمان پس ازبرگشت درب‌سنگین راجبران می‌کند؛ دراین‌بخش پایان‌نرم فعال‌نیست ومانع‌درمسیر ASM ممکن‌است به‌عنوان‌حد شناخته‌شود. SEnS براساس‌توان هرموتور مبنای‌حساسیت راانتخاب می‌کند؛ اگرکندواکنش است کمی‌بیشتر، اگرکاذب‌متوقف می‌شود کمتر، همراه‌آزمون‌ایمنی.

محدودیت حسگر مانع، شمارنده و خروج

حسگر CITY1فقط وقتی‌که مانع واقعاحرکت‌رامتوقف‌کرده تشخیص می‌دهد؛ با وجودتنظیم‌حساسیت، برخوردبی‌توقف راتشخیص نمی‌دهد و درسرعت‌کم فعال‌نیست. باپایان‌نرم‌خاموش، توقف/رهاسازی و کمی‌معکوس‌کردن برای حذف‌فشار انجام می‌شود؛ بدون‌قفل t.SEr=NO و مانع درسه‌ثانیه آخربستن، برگشت ندارد وبسته تلقی می‌شود. باپایان‌نرم‌فعال، درسرعت‌عادی هردولته توقف وسه‌ثانیه‌برگشت؛ START بعدی ادامه؛ پس ازآغاز بخش‌کم‌سرعت حسگرمانع کارنمی‌کند. این محدودیت، نیازبه‌ایمنی مستقل راحذف نمی‌کند.

.دورباقی‌مانده‌تاسرویس، قابل‌تنظیم SErv کل‌چرخه‌های بازشدن‌کامل، غیرقابل‌صفرکردن؛ tot :دوشمارنده‌دارد Cont نمایش‌هزار/واحد راعوض می‌کند. شمارباقی‌مانده گردشده نمایش داده می‌شود؛ برای‌تنظیم، هرفشار UP/DOWN هزارواحد اضافه/کم می‌کند ومقدارقدیم جایگزین می‌شود. جدول خلاصه نام Man رابه‌جای SErv دارد. با رسیدن‌باقی‌مانده‌به‌صفر، پیش‌هشدار ۵ ثانیه اضافی هر دوبازشدن تکرار می‌شود تا متخصص سرویس راانجام، منو رابازخوانی وثبت یا بازه تازه تعیین کند. تنظیم‌بازه روی‌صفر درخواست‌سرویس راغیرفعال می‌کند.

.ادامه تنظیم NO پایان‌وذخیره؛ FinE=Si .غیرفعال NO یادگیری راشروع و منو را ذخیره/خارج می‌کند؛ StAn با APPr=Go ردیف‌های ۴۰–۴۲ جدول فنی، LP.PA، Pa.tr و St.rt رادوباره تکرار کرده‌اند؛ پارامترمستقل تازه نیستند. عددهای دومدپیش‌فرض به‌عنوان‌اطلاعات‌نسخه آورده‌شده‌اند، ولی تجهیزات‌ایمنی بایدبراساس‌نصب تنظیم شوند.

عیب‌یابی کنترلر

نشانه/خطا	علت و اقدام
خاموش MAINS	برق وجودندارد؛ با کلیدقطع، برق قطع و نبودولتاژ تأیید؛ فیوزهم‌مشخصات تعویض.
روشن OVERLOAD	اضافه‌بارجانبی؛ کانکتور ۱۲–۲۱ بابرق‌قطع جدا، علت رفع، دوباره‌وصل و خاموش‌ماندن LED کنترل.
Err1	ذخیره تغییرات ناممکن؛ نیازبه‌تعمیر V2
Err2	خودآزمایی‌تریاک ناموفق؛ پیش ازتعمیر اتصالات‌موتورها، ودرنبود t.AP2=0، M2بررسی.

عیب‌یابی کنترلر

نشانه/خطا	علت و اقدام
Err3	آزمون‌فتوسل ناموفق؛ نبودمانع، فعال‌بودن‌منو، سیم‌بندی، صدای‌رله باقطع‌پرتو؛ برای فتوسل ۲ گزینه CF.CH.
Err4	لیمیت‌بستن پس ازچندسانتی‌متر بازشدن آزادنشده؛ سیم‌بندی وحرکت مکانیکی سوئیچ.
Err5	آزمون‌لبه‌ناموفق؛ کنترلرلبه/اتصال/عملکرد وفعال‌بودن‌منو.
Err6	برنامه‌ریزی CL1قفل؛ کلیدمجاز به OPTION وصل شود.
چراغ‌فوری ولی تأخیرزیادحرکت	شمارنده سرویس تمام‌شده؛ سرویس وبرنامه‌ریزی‌بازه.

گیرنده MR1؛ ظرفیت و ثبت ریموت

گیرنده Personal Pass برای خودآموز، Rolling Code، فرستنده جایگزین وهشدارحافظه‌پر است؛ حافظه‌پر با ۱۵ ثانیه‌چشمک نشان داده می‌شود. ظرفیت اعلامی ۲۴۰ کدبرای MR1/MR1-434/MR1-888 و ۱۰۰۸ برای است؛ نام888با868ردیف‌دیگر یکسان فرض نشود وپلاک‌مدل کنترل گردد. فقط MR1-Plus/MR1-434P/MR1-868P بامحصول V2 ELETTRONICA استفاده‌شود. PROG2نسخه ۳ / ۶ یاجدیدتر، PASSE-PARTOUT برای فرستنده PPS، چهارکانال راپشتیبانی می‌کند Timer/Bistable نسخه ۲ / ۱ یاجدیدتر ومنطق WINPPCL.

۰۱ انتخاب کانال

خاموش وبه‌مدت ۵ ثانیه تعدادچشمک‌کوتاه، کانال را نشان می‌دهد LED رها؛L1 فشار وپس ازروشن‌شدنP1 فشارورهای‌بعدی P1درپنجره ۵ ثانیه، کانال بعدراانتخاب می‌کند.

۰۲ ثبت کد

درکانال انتخابی، کلیدریموت موردثبت حدود ۵ ثانیه نگه داشته شود؛ LED خاموش ودوباره‌روشن، ثبت رااعلام وگیرنده تا ۵ ثانیه منتظرکدبعدی است. متن فارسی این سطر«کلیدگیرنده»نوشته، ولی ازثبت کدفرستنده سخن می‌گوید؛ اگر رفتار دستگاه متفاوت است راهنمایینسخه MR1ملاک باشد.

۰۳ خروج

برای خروج ازخودآموز، ۵ ثانیه فرمان تازه نفرستید.

آموزش‌رادیویی به‌ریموتی نیازدارد که قبلاثبت واین‌قابلیت‌برای ش‌مجازشده باشد؛ ریموت‌های‌تازه ترتیب‌کلید/کانال همان‌ریموت‌رامی‌گیرند. مثال TXA: کلید ۱ کانال ۱ منواستابل، کلید ۲ کانال ۳ تایمر، کلید ۳ کانال ۴ دوحالته؛ TXB

گیرنده MR1؛ ظرفیت و ثبت ریموت

همین‌چیدمان را می‌گیرد. کلیدهای ۱+۲ یا ۱+TXA۳ دست‌کم ۵ ثانیه نگه‌داشته ورها؛ ظرف ۵ ثانیه کلیددلخواه TXB فشار، سپس کلیددیگرآن درپنجره ۵ ثانیه برای ثبت؛ برای بقیه تکرار؛ ۵ ثانیه‌صبر خروج.

MR1 جایگزینی و پاک‌کردن ،Rolling Code

LED نگه‌داشته ورها؛L1 هشت‌ثانیه تا خاموش‌شدن P1. در این نسل به‌صورت پیش‌فرض غیرفعال است Rolling Code طی ۵ ثانیه یک‌چشمک=غیرفعال ودو=فعال. برای تغییر، در ۵ ثانیه پس ازچشمک‌اول P1فشار؛ الگوی‌جدید نمایش‌داده می‌شود.

فرستنده Substitutive TX برنامه‌ریزی‌شده بانزدیک‌شدن وارسال، کدقدیم راجایگزین می‌کند ونیازبه‌بازکردن‌گیرنده‌ندارد. برای همگام‌سازی Rolling Code هرکلیدجایگزین دوبارارسال کند. حداکثرسه‌جایگزینی‌زنجیره‌ای برای هرکد: TXB جای TXC ،TXA جای TXD ،TXB جای TXC.

۰۱ پاک‌کردن همه کدها

برق بردی‌که MR1روی‌آن‌است قطع؛ P1گیرنده نگه‌داشته و هم‌زمان برق وصل شود؛ با روشن‌شدن LED کلید رها. تمام حافظه خالی و آماده ثبت می‌شود.

توجه

این عملیات همه ریموت‌های ثبت‌شده را حذف می‌کند. پاک‌کردن انتخابی به PROG2نیازدارد.

قفل‌برنامه‌ریزی‌گیرنده فقط از WINPPCL فعال می‌شود و ثبت‌مجدد با P1یارادیو را می‌بندد؛ پس ازآن‌فقط WINPPCL برنامه‌ریزی می‌کند. استانداردهای چاپی EN301489-3 ،EN300220-3 :MR1و EN60335-1.